FİRMAMIZ / OUR COMPANY

Akrekor firması hidrolik otomotiv malzemeler ve ekipmanları sahasında çalışmalarına devam etmektedir .

Kuruluşumuzun ana ilkesi daima üretken, verimli çalışmak, yapıcı olmak ve iş birliği içinde olduğu kuruluşlarla çalışmalarında karşılıklı olarak kuruluşlara, topluma ve endüstriye fayda sağlamaktır.

Kuruluşumuz Hidrolik ve otomotiv Sektöründe başta Hidrolik Hortum, Hidrolik Hortum Rakoru, Komple Rakorlu Hidrolik Hortumları ve bükümlü hidrolik boruları ,pnomatik rekorlar,polyamid hortumlar,enjektör boruları otobüs kamyon dorse damper iş makinaları ve kırıcıların hidrolik hortum boruları ve otomotiv parçalarının imalatı ve satışı sektöründeki markalaşma ve ticari itibarını yüceltme konusundaki başarısıyla adından sıkça sözettirerek, bugünlere gelmiş ve aydınlık bir geleceği vizyon edinmenin gururuyla, güçlükler karşısında yılmadan faaliyetlerine devam etmektedir.

23 Seneyi aşkın bir süredir gelişmekte olan portföyümüz ve ilkelerimiz doğrultusunda sunduğumuz ***"kalite"***, çalışmalarımızın ciddiyeti ve öneminin en güçlü kanıtıdır.

Siz değerli müşterilerimizden aldığımız enerji ve ilhamın bizleri ileriye yönelik müspet hedeflerimize ulaştıracağına dair hiçbir şüphemiz yoktur. Sizlerle başladığımız bu yolculukta , kurmuş olduğumuz sağlam diyologlar ve dostluk köprüleri, işbirliği çerçevesinde ilişkilerimizi gün geçtikçe kuvvetlendirmektedir.

Umarız bugüne kadar Akrekor'a duyduğunuz güveni boşa çıkarmamışızdır. Bu güvene layık olmak için yorulmak bilmeden çalışacağımızı bilmenizi isteriz. Herşey için sizlere teşekkürü bir borç biliriz.

Vizyonumuz

Ülkemizde sektöründe lider, Avrupa'da ve Dünya'da tanınan, saygın ve kuvvetli işbirlikleri olan, stratejik hedeflerine ulaşmış bir kurum olmak.

Misyonumuz

Bulunduğumuz sektörlerde müşterilerimizin beklentilerine, topluma ve çalışanlarımıza katma değer yaratarak, en iyi şekilde cevap verir ve faydaları toplumla paylaşırız.

Akrekor Yönetim Ekibi

İÇİNDEKİLER / İNDEX

Blok Su Boruları	4-5
Damper Hortumları & Seti	6-7
Debriyaj Yağ Hidrolik Hortumları	8-10
Direksiyon Hidrolik Hortumları & Boruları	11-12
Enjektör Boruları	13-16
Turbo Yağ Boruları ve Hortumları	17-19
Şanzuman Yağ Hortumları & Boruları	20-21
Sprelli Kompresör Hava Hortumları	22
Pompa Yağ Hortumları ve Boruları	23
Mazot Hortumları & Boruları	24-25
Kompresör Su Boruları	26-28
Kompresör Hava Boruları & Hortumları	29-31
Klima Rekor & Hortumları	32

Kabin Kaldırma Hidrolik Hortumları	33-37
Hava Hortumları	38
Fren Hidrolik ve Hava Hortumları	39-41
Hidrolik Kırıcı İş Makinası ve Ataçmanların Rekorlu Hortum ve Boruları	42
Egzoz Spreller	43
Kelepçeler	44
Polyamid ve Poliüretan Hortumları	45-54
Pnömatik bağlantı elemanları	55-62
Hidrolik Bağlantı Elemanları	63-82
Otomotiv ve Boru Bağlantı Elemanları	83-119
Yağlama Bağlantı Elemanları	120-125
Sarı bağlantı elemanları ve vanalar	126-132
Havalı fren rekorları	133-144

AXOR TRAVEGO 457-460 SİLİNDİR KAPAK SU BORUSU

KOD	ORJ.REF.NO	FİYATI ₺
AKR 1001	457 200 04 58	

AXOR-TRAVEGO 457-460 SİLİNDİR KAPAK SU BORUSU

KOD	ORJ.REF.NO	FİYATI ₺
AKR 1002	457 200 05 58	

RENAULT BLOK SU BORUSU

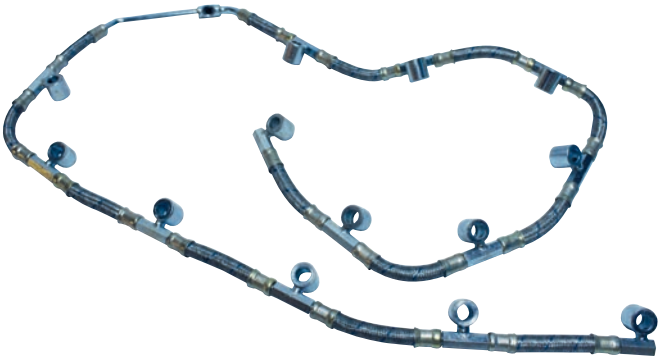

KOD	ORJ.REF.NO	FİYATI ₺
AKR 1003	5000 694 918	

MAN 26281 SİLİNDİR SU BORUSU

KOD	ORJ.REF.NO	FİYATI ₺
AKR 1004	510 630 25 213 511 230 15 514	

AK REKOR
HORTUM & BORU

MAN TGA SİLİNDİR SU BORUSU

KOD	ORJ.REF.NO	FİYATI ₺
AKR 1005	510 630 35 351	

MERCEDES SİLİNDİR SU BORUSU

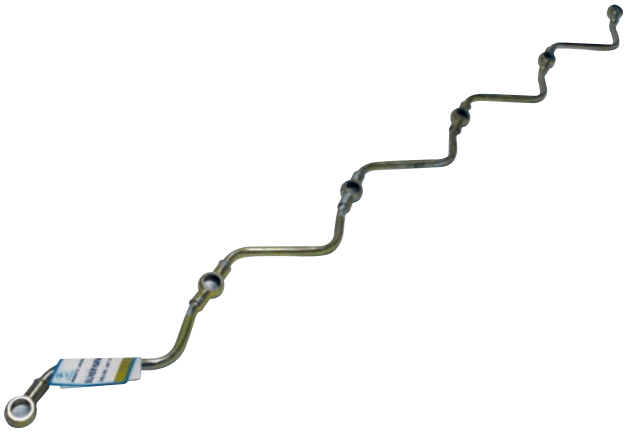

KOD	ORJ.REF.NO	FİYATI ₺
AKR 1006	457 010 1755 457 010 0455	

MAN 26281 SİLİNDİR SU BORUSU (DÜZ UÇLU)

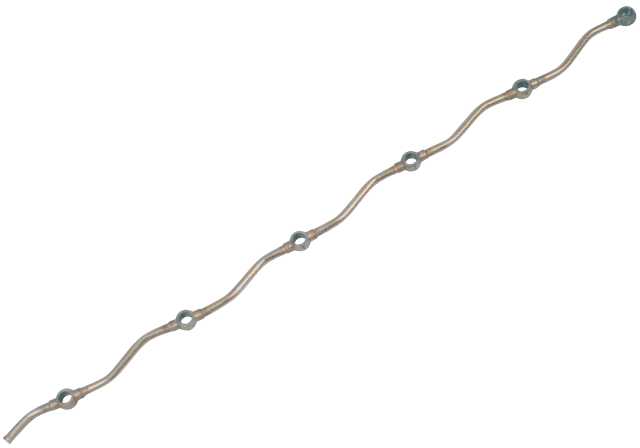

KOD	ORJ.REF.NO	FİYATI ₺
AKR 1007	510 630 25 115 510 630 15 504	

MAN S2000 BLOK SU BORUSU

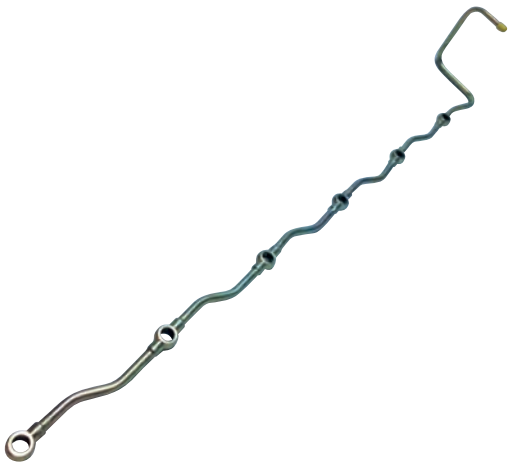

KOD	ORJ.REF.NO	FİYATI ₺
AKR 1008	-	

1.5MT DAMPER 38MM ŞEFFAF HORTUM

KOD	ORJ.REF.NO	FİYATI ₺
AKR 1009	SET PARÇASI	

1.5MT DAMPER HİDROLİK HORTUMU

KOD	ORJ.REF.NO	FİYATI ₺
AKR 1010	SET PARÇASI	

2.5MT DAMPER HİDROLİK HORTUM

KOD	ORJ.REF.NO	FİYATI ₺
AKR 1011	SET PARÇASI	

3 ÇIKIŞLI DAMPER VALFİ

KOD	ORJ.REF.NO	FİYATI ₺
AKR 1012	SET PARÇASI	

AK REKOR
HORTUM & BORU

3-4 11-16 DAMPER HORTUM ARA REKORU

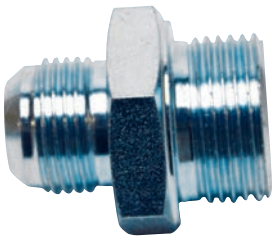

KOD	ORJ.REF.NO	FİYATI ₺
AKR 1013	SET PARÇASI	

3-4 HİDROLİK QUVİ KAPLİN

KOD	ORJ.REF.NO	FİYATI ₺
AKR 1014	SET PARÇASI	

11-4 40 SARI HORTUM REKORU AĞIR TİP

KOD	ORJ.REF.NO	FİYATI ₺
AKR 1015	SET PARÇASI	

11-4 38MM HİDROLİK DAMPER DİRSEĞİ

KOD	ORJ.REF.NO	FİYATI ₺
AKR 1016	SET PARÇASI	

11-4 KÜRESEL VANA DAMPERLERE

KOD	ORJ.REF.NO	FİYATI ₺
AKR 1017	SET PARÇASI	

403 DEBRİYAJ HİDROLİK HORTUMU

KOD	ORJ.REF.NO	FİYATI ₺
AKR 1018	000 429 29 35	

MERCEDES 906-AXOR DEBRİYAJ HİDROLİK HORTUMU

KOD	ORJ.REF.NO	FİYATI ₺
AKR 1019	000 250 0266	

AXOR 906 DEBRİYAJ HİDROLİK HORTUMU UZUN 2.69CM

KOD	ORJ.REF.NO	FİYATI ₺
AKR 1020	000 250 12 66	

AXOR 906 DEBRİYAJ HİDROLİK HORTUMU UZUN 2.97CM

KOD	ORJ.REF.NO	FİYATI ₺
AKR 1021	000 250 10 66	

AXOR 906 DEBRİYAJ HİDROLİK HORTUMU UZUN 2.98CM

KOD	ORJ.REF.NO	FİYATI ₺
AKR 1022	000 295 56 35	

MERCEDES ACTROS DEBRİYAJ HİDROLİK HORTUMU (390CM) KISA KAFA

KOD	ORJ.REF.NO	FİYATI ₺
AKR 1023	A000 295 39 35	

AXOR 906 DEBRİYAJ HİDROLİK HORTUMU UZUN 3.65CM

KOD	ORJ.REF.NO	FİYATI ₺
AKR 1024	000 295 92 35	

AXOR 1840 DEBRİYAJ HİDROLİK HORTUM(KISA)

KOD	ORJ.REF.NO	FİYATI ₺
AKR 1025	000 257 16 66	

AXOR DEBRİYAJ HİDROLİK HORTUM

KOD	ORJ.REF.NO	FİYATI ₺
AKR 1026	A000 257 18 66 A000 257 19 66	

O-403 EURO 3 DEBRİYAJ HİDROLİK HORTUM

KOD	ORJ.REF.NO	FİYATI ₺
AKR 1027	-	

SCANIA DEBRİYAJ HİDROLİK HORTUMU 2.95CM

KOD	ORJ.REF.NO	FİYATI ₺
AKR 1028	-	

AXOR 1840 DEBRİYAJ ALT HİDROLİK HORTUM(UZUN)

KOD	ORJ.REF.NO	FİYATI ₺
AKR 1029	000 257 17 66	

VOLVO DEBRİYAJ HİDROLİK HORTUMU 315MM

KOD	ORJ.REF.NO	FİYATI ₺
AKR 1030	-	

VOLVO DEBRİYAJ HİDROLİK HORTUMU

KOD	ORJ.REF.NO	FİYATI ₺
AKR 1031	204 43290	

VOLVO DEBRİYAJ HİDROLİK HORTUMU

KOD	ORJ.REF.NO	FİYATI ₺
AKR 1032	20443292	

MERCEDES 0-403 DEBRİYAJ HAVA HORTUMU

KOD	ORJ.REF.NO	FİYATI ₺
AKR 1033	356 420 0548	

MERCEDES DEBRİYAJ YAĞLAMA HORTUMU

KOD	ORJ.REF.NO	FİYATI ₺
AKR 1034	-	

MAN TGA 18.430 DEBRİYAJ HİDROLİK HORTUMU (442CM)

KOD	ORJ.REF.NO	FİYATI ₺
AKR 1035	0654 101 44 42 0654 109 00 04	

AK REKOR
HORTUM & BORU

403 DİREKSİYON HİDROLİK HORTUMU

KOD	ORJ.REF.NO	FİYATI ₺
AKR 1036	026 997 2582	

MERCEDES AXOR 1840 DİREKSİYON HORTUMU

KOD	ORJ.REF.NO	FİYATI ₺
AKR 1037	940 997 0582	

DAF XF 95 DİREKSİYON BASINÇ HORTUMU

KOD	ORJ.REF.NO	FİYATI ₺
AKR 1038	1295809	

MAN DİREKSİYON HİDROLİK BORUSU

KOD	ORJ.REF.NO	FİYATI ₺
AKR 1039	-	

MERCEDES AXOR 1840 DİREKSİYON YÜKSEK BASINÇ HORTUMU

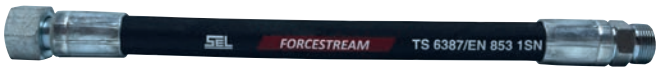

KOD	ORJ.REF.NO	FİYATI ₺
AKR 1040	375 997 05 52	

MERCEDES 2521 DİREKSİYON BASINÇ HORTUMU

KOD	ORJ.REF.NO	FİYATI ₺
AKR 1041	001 997 2752 001 997 2652	

SCANİA
DİREKSİYON HİDROLİK HORTUMU

KOD	ORJ.REF.NO	FİYATI ₺
AKR 1042	1763330	

TRAVEGO 457
DİREKSİYON HİDROLİK HORTUMU

KOD	ORJ.REF.NO	FİYATI ₺
AKR 1043	629 460 00 24	

VOLVO FH 12
YÜKSEK BASINÇLI DİREKSİYON BORUSU

KOD	ORJ.REF.NO	FİYATI ₺
AKR 1044	-	

VOLVO FH DİREKSİYON BORUSU

KOD	ORJ.REF.NO	FİYATI ₺
AKR 1045	204 427 32	

MERCEDES O-403
DİREKSİYON BORUSU

KOD	ORJ.REF.NO	FİYATI ₺
AKR 1046	-	

AK REKOR
HORTUM & BORU

MERCEDES V/8 ENJEKTÖR BORUSU TAKIMI SOL

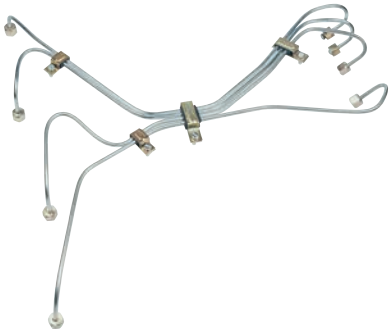

KOD	ORJ.REF.NO	FİYATI ₺
AKR 1047	422 070 7533 422 070 7633 422 070 7733	

MERCEDES V/8 ENJEKTÖR BORUSU TAKIMI SAĞ

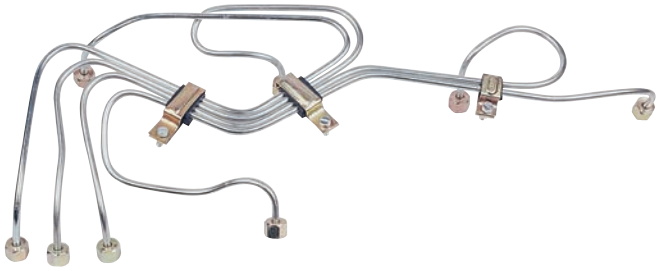

KOD	ORJ.REF.NO	FİYATI ₺
AKR 1048	403 070 7433 403 070 5133 403 070 6033	

457 TRAVEGO EURO 3 EURO 4 ENJEKTÖR BORUSU

KOD	ORJ.REF.NO	FİYATI ₺
AKR 1049	457 070 1333	

501-502 ACTROS V/8 TRAVEGO ENJEKTÖR BORUSU

KOD	ORJ.REF.NO	FİYATI ₺
AKR 1050	541 070 1433 541 070 1933	

AXOR 906 ATEGO 904 ENJEKTÖR BORUSU

KOD	ORJ.REF.NO	FİYATI ₺
AKR 1051	906 070 2333 906 070 2233	

CUMMINS ENJEKTÖR YAKIT BORUSU

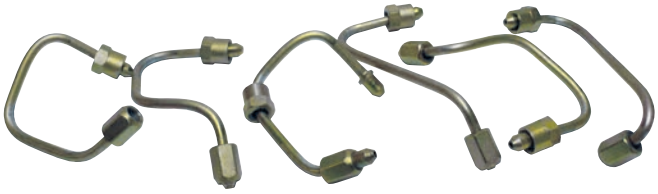

KOD	ORJ.REF.NO	FİYATI ₺
AKR 1052	-	

D-2876-2866 MAN TGA 410-460 FORTUNA ENJEKTÖR BORUSU SET

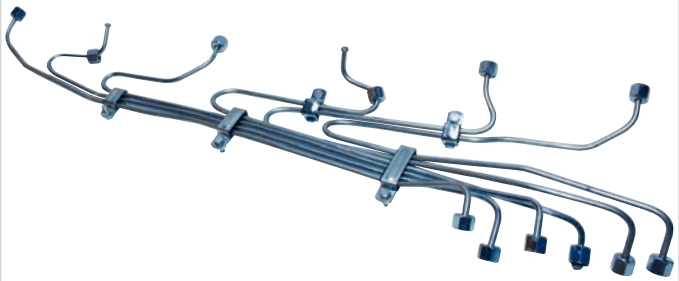

KOD	ORJ.REF.NO	FİYATI ₺
AKR 1053	51.10300.6023 511 030 36172	

DAF XF 95 XE 315M ENJEKTÖR BORUSU SET

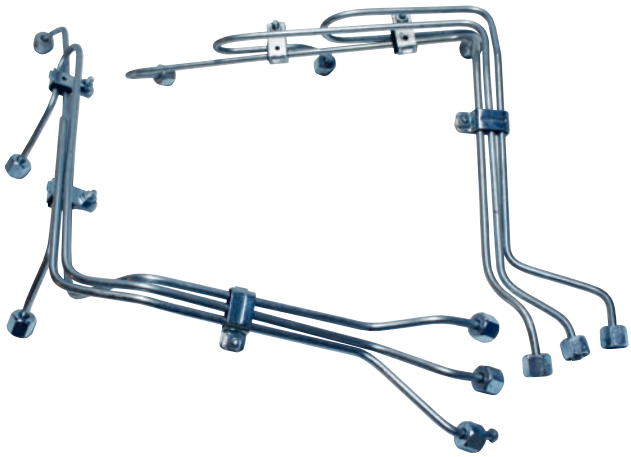

KOD	ORJ.REF.NO	FİYATI ₺
AKR 1054	-	

KOBRA ENJEKTÖR BORUSU

KOD	ORJ.REF.NO	FİYATI ₺
AKR 1055	-	

V/8 TURBO ENJEKTÖR BORU TAKIMI

KOD	ORJ.REF.NO	FİYATI ₺
AKR 1299	-	

AK REKOR
HORTUM & BORU

MAN D26.230-270 ENJEKTÖR BORUSU SET

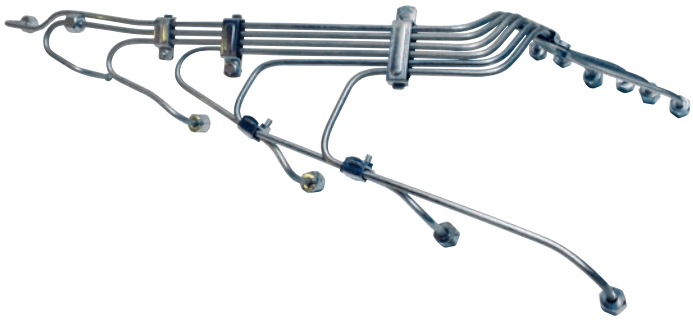

KOD	ORJ.REF.NO	FİYATI ₺
AKR 1056	50.10303.6107 511 030 36115 511 030 36107	

MAN D0826 ENJEKTÖR BORUSU SET

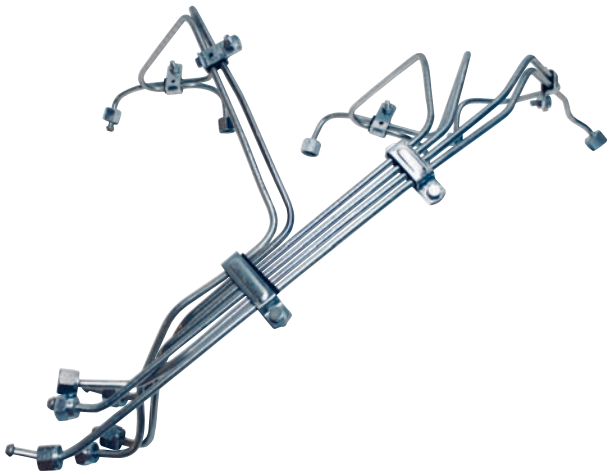

KOD	ORJ.REF.NO	FİYATI ₺
AKR 1057	51.10303.6174	

MERCEDES V/10 ENJEKTÖR BORUSU SET

KOD	ORJ.REF.NO	FİYATI ₺
AKR 1058	-	

MERCEDES OM-442-O-403 ENJEKTÖR BORUSU (L)-(R)

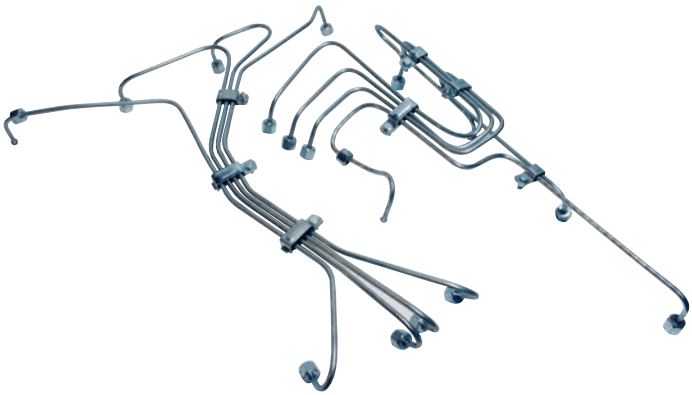

KOD	ORJ.REF.NO	FİYATI ₺
AKR 1059	442 070 9633 442 070 8133	

MAN 19.422-423 ENJEKTÖR BORUSU SET

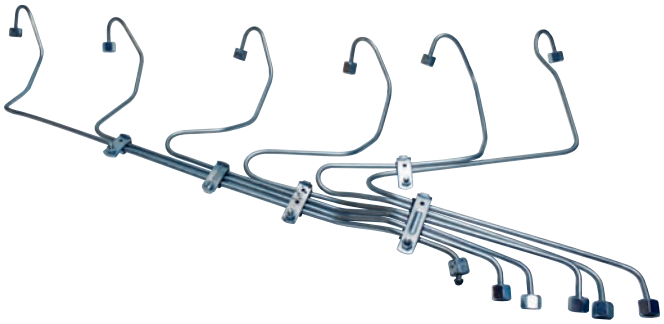

KOD	ORJ.REF.NO	FİYATI ₺
AKR 1060	51.10303.6130 511 030 26139 511 030 36155	

DAF XF 95 ENJEKTÖR BORUSU EURO 2

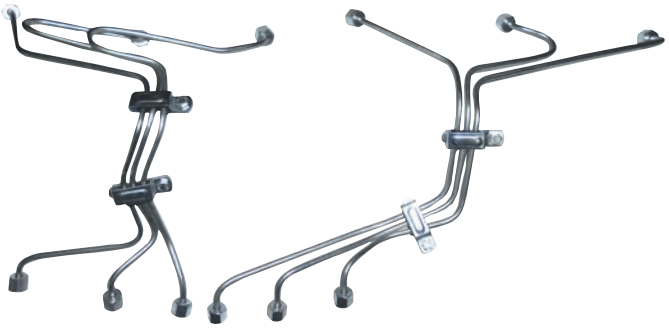

KOD	ORJ.REF.NO	FİYATI ₺
AKR 1061	-	

MERCEDES MAN D 0836 ENJEKTÖR BORU SETİ

KOD	ORJ.REF.NO	FİYATI ₺
AKR 1062	51.103.036.177 641 030 36001	

MERCEDES O345 EURO 2

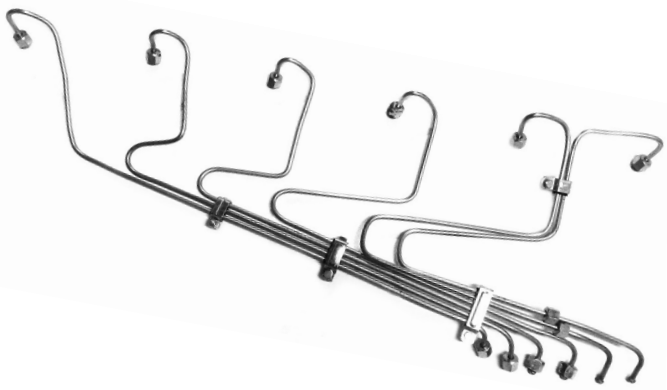

KOD	ORJ.REF.NO	FİYATI ₺
AKR 1063	4470700236	

AK REKOR
HORTUM & BORU

MERCEDES O-403 TÜRBÜN YAĞ BORUSU

KOD	ORJ.REF.NO	FİYATI ₺
AKR 1064	442 180 05 20	

MERCEDES O-403 TÜRBÜN YAĞ BORUSU

KOD	ORJ.REF.NO	FİYATI ₺
AKR 1065	442 180 06 20	

V/8 TURBO YAĞ BORUSU UZUN

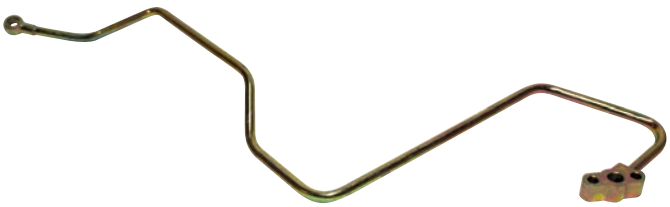

KOD	ORJ.REF.NO	FİYATI ₺
AKR 1066	000 250 10 66	

MERCEDES V/8 TURBO YAĞ BORUSU KISA

KOD	ORJ.REF.NO	FİYATI ₺
AKR 1067	-	

MERCEDES V/8 TÜRBÜN YAĞ BORUSU UZUN

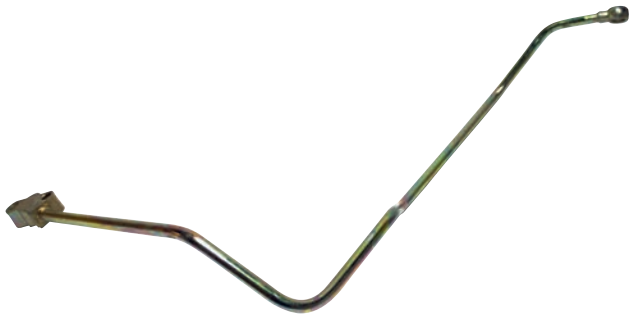

KOD	ORJ.REF.NO	FİYATI ₺
AKR 1068	-	

NEOPLAN V/8 TÜRBÜN YAĞ BORUSU

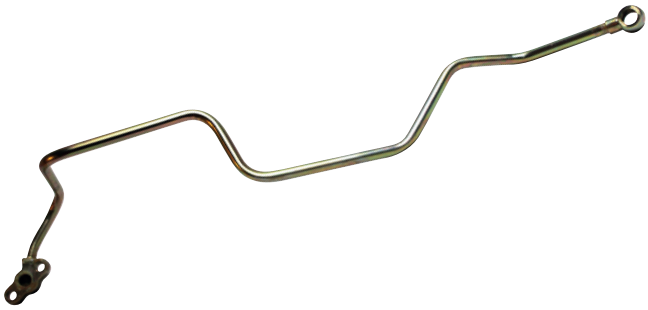

KOD	ORJ.REF.NO	FİYATI ₺
AKR 1069	-	

MAN - TGA EGR BORUSU

KOD	ORJ.REF.NO	FİYATI ₺
AKR 1070	510 815	

MERCEDES TURBO ŞARJ YAĞ BORUSU (KISA)

KOD	ORJ.REF.NO	FİYATI ₺
AKR 1071	457 180 0822 541 180 1422	

MERCEDES TURBO ŞARJ YAĞ BORUSU (UZUN)

KOD	ORJ.REF.NO	FİYATI ₺
AKR 1072	457 180 1022	

TURBO ŞARJ YAĞ BORUSU

KOD	ORJ.REF.NO	FİYATI ₺
AKR 1073	457 180 12 22	

MERCEDES TURBO ŞARJ YAĞ BORUSU (ORTA)

KOD	ORJ.REF.NO	FİYATI ₺
AKR 1074	542 180 0322	

AXOR 906 ATEGO 904 TURBO YAĞ BORUSU

KOD	ORJ.REF.NO	FİYATI ₺
AKR 1075	906 180 07 20	

AK REKOR
HORTUM & BORU

AXOR 1840 457 TRAVEGO TÜRBÜN YAĞ BORUSU

KOD	ORJ.REF.NO	FİYATI ₺
AKR 1076	457 180 11 20	

ACTROS V/8 TRAVEGO TÜRBÜN YAĞ BORUSU (SAĞ)

KOD	ORJ.REF.NO	FİYATI ₺
AKR 1077	542 180 1120	

ACTROS-V/8 TRAVEGO TÜRBÜN YAĞ BORUSU (SOL)

KOD	ORJ.REF.NO	FİYATI ₺
AKR 1078	542 180 1220.	

MERCEDES TRAVEGO TÜRBÜN YAĞ BORUSU (FLANŞLI)

KOD	ORJ.REF.NO	FİYATI ₺
AKR 1079	457 180 1120	

457 AXOR 1840 - 4140 TURBO YAĞ BORUSU

KOD	ORJ.REF.NO	FİYATI ₺
AKR 1080	457 180 2020	

MERCEDES TRAVEGO TURBO YAĞ BORUSU

KOD	ORJ.REF.NO	FİYATI ₺
AKR 1081	-	

ACTROS
ŞANZUMAN BORU SETİ

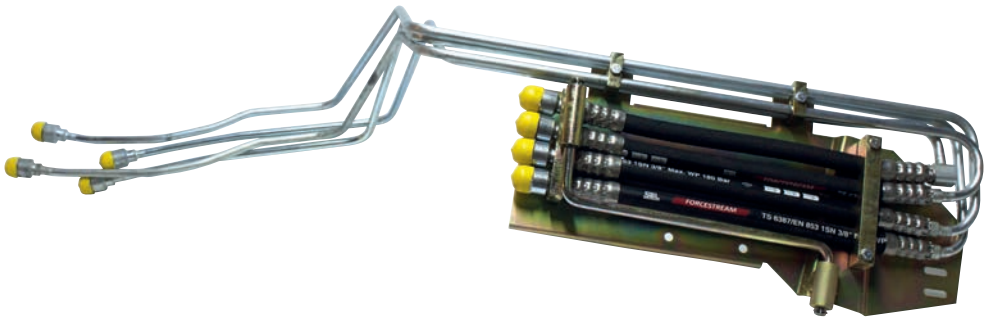

KOD	ORJ.REF.NO	FİYATI ₺
AKR 1082	941 261 7883	

ACTROS
ŞANZIMAN YAĞ SOĞUTUCU HORTUMU

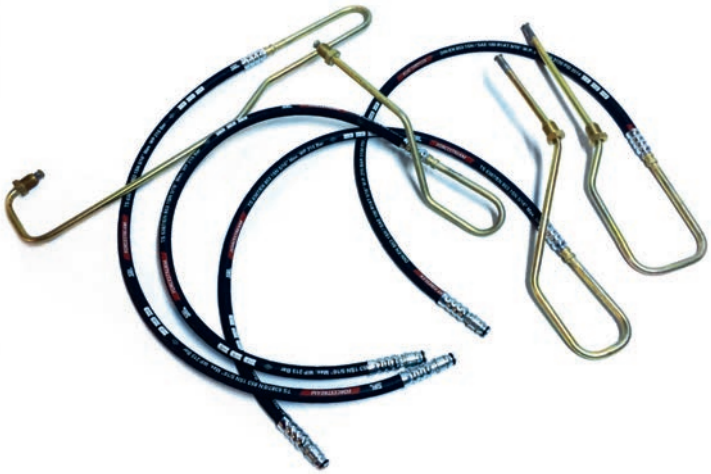

KOD	ORJ.REF.NO	FİYATI ₺
AKR 1083	941 261 54 83	

AXOR-ACTROS
ŞANZIMAN SOĞUTUCU HORTUMU (UZUN)

KOD	ORJ.REF.NO	FİYATI ₺
AKR 1084	655 997 36 82	

AXOR-ACTROS
ŞANZIMAN SOĞUTUCU HORTUMU

KOD	ORJ.REF.NO	FİYATI ₺
AKR 1085	655 997 37 82	

AK REKOR
HORTUM & BORU

ACTROS
ŞANZUMAN BORU SETİ

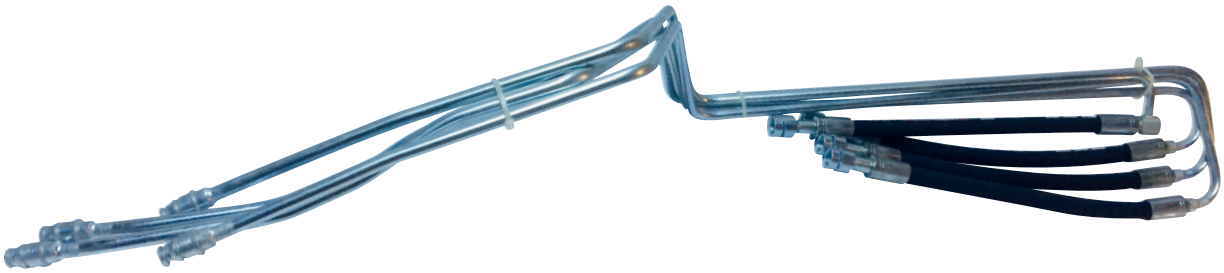

KOD	ORJ.REF.NO	FİYATI ₺
AKR 1086	-	

MERCEDES ACTROS
ŞANZIMAN YAĞ SOĞUTUCU HORTUMU

KOD	ORJ.REF.NO	FİYATI ₺
AKR 1087	A943 997 1482	

MERCEDES ACTROS
ŞANZIMAN YAĞ SOĞUTUCU HORTUMU

KOD	ORJ.REF.NO	FİYATI ₺
AKR 1088	A943 997 0052	

MERCEDES ACTROS
ŞANZIMAN YAĞ SOĞUTUCU HORTUMU

KOD	ORJ.REF.NO	FİYATI ₺
AKR 1089	480535	

457 TRAVEGO EURO3 - EURO4 KOMPRESÖRHORTUMU TEFLON

KOD	ORJ.REF.NO	FİYATI ₺
AKR 1090	001 428 21 35 001 429 21 35	

457 TRAVEGO EURO3 EURO4 KOMPRESÖR HORTUMU

KOD	ORJ.REF.NO	FİYATI ₺
AKR 1091	457 200 50 52	

MERCEDES O-403 KOMPRESÖR HORTUMU BOĞUMLU TEFLON

KOD	ORJ.REF.NO	FİYATI ₺
AKR 1092	001 429 0735	

MAN KOMPRESÖR HAVA HORTUMU TEFLON (22'LİK)

KOD	ORJ.REF.NO	FİYATI ₺
AKR 1093	065 405 90 007	

DAF KOMPRESÖR HORTUMU

KOD	ORJ.REF.NO	FİYATI ₺
AKR 1094	ŞASE BAĞLANTILI	

SCANIA 124 KOMPRESÖR HAVA HORTUMU

KOD	ORJ.REF.NO	FİYATI ₺
AKR 1095	147 0689	

VOLVO FH-EM ÇİFT MÜŞÜR ÇIKIŞLI KOMPRESÖR HORTUMU

KOD	ORJ.REF.NO	FİYATI ₺
AKR 1096	-	

VOLVO FM12/FH12/FH16 KOMPRESÖR HORTUMU DİRSEKLİ

KOD	ORJ.REF.NO	FİYATI ₺
AKR 1097	3985094	

AK REKOR
HORTUM & BORU

CONECTO YAĞ BORUSU

KOD	ORJ.REF.NO	FİYATI ₺
AKR 1098	A457 180 0620	

CONECTO YAĞ BORUSU (UZUN)

KOD	ORJ.REF.NO	FİYATI ₺
AKR 1099	A457 180 0720	

TRAVEGO 457/502 EURO3 EURO 4 YAKIT BORUSU

KOD	ORJ.REF.NO	FİYATI ₺
AKR 1100	000 476 10 75	

ISIZU Y.M VAGUM YAĞLAMA HORTUMU

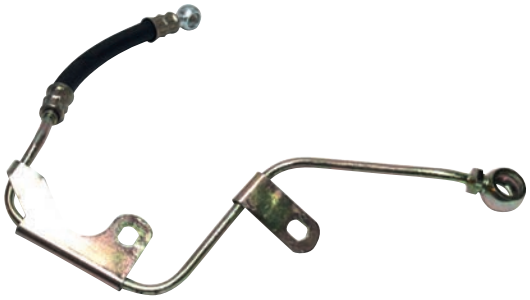

KOD	ORJ.REF.NO	FİYATI ₺
AKR 1101	897 228 6710	

ISIZU E.M VAGUM YAĞLAMA HORTUMU

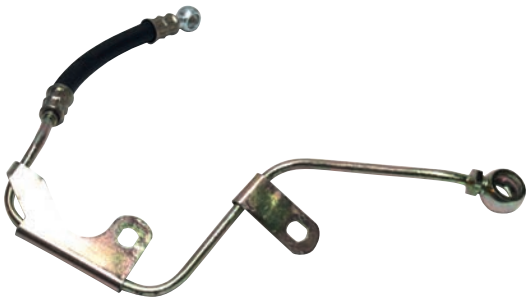

KOD	ORJ.REF.NO	FİYATI ₺
AKR 1102	897 139 5380	

MERCEDES V/8 ROTERDAR HORTUMU

KOD	ORJ.REF.NO	FİYATI ₺
AKR 1103	-	

MAZOT BORUSU

KOD	ORJ.REF.NO	FİYATI ₺
AKR 1104	457 070 24 38	

904-ATEGO -1517-2124 YAĞ BORUSU

KOD	ORJ.REF.NO	FİYATI ₺
AKR 1105	-	

906-AXOR OM-457 MAZOT BORUSU SORU İŞARETİ

KOD	ORJ.REF.NO	FİYATI ₺
AKR 1106	A457 070 4532 A457 070 3232	

457 TRAVEGO EURO 3 / EURO 4 MAZOT HORTUMU

KOD	ORJ.REF.NO	FİYATI ₺
AKR 1107	457 070 28 32	

AXOR 1840-457 TRAVEGO MAZOT FİLİTRE KÜTÜK BORUSU

KOD	ORJ.REF.NO	FİYATI ₺
AKR 1108	457 070 64 32	

MERCEDES 906-AXOR MAZOT BORUSU

KOD	ORJ.REF.NO	FİYATI ₺
AKR 1109	906 090 12 76	

AK REKOR
HORTUM & BORU

2521-2517 OM 346 MERCEDES KOMPRESÖR YAĞ HORTUMU

KOD	ORJ.REF.NO	FİYATI ₺
AKR 1110	457 070 24 38 0099979382	

MERCEDES 403 V/8-V/6 MAZOT HORTUMU

KOD	ORJ.REF.NO	FİYATI ₺
AKR 1111	0039974582	

MAN İKARUS FAZLA MAZOT HORTUMU

KOD	ORJ.REF.NO	FİYATI ₺
AKR 1112	-	

TRAVEGO EURO 4 MAZOT BORUSU TEFLON

KOD	ORJ.REF.NO	FİYATI ₺
AKR 1113	457 070 44 32	

SL-200-26281 MAN TGA SERİ MAZOT BORUSU

KOD	ORJ.REF.NO	FİYATI ₺
AKR 1114	511 230 55163	

FAZLA MAZOT HORTUMU 1 METRE

KOD	ORJ.REF.NO	FİYATI ₺
AKR 1115	-	

904 ATEGO-15 17-21-24 KOMRESÖR SU BORUSU

KOD	ORJ.REF.NO	FİYATI ₺
AKR 1116	904 203 01 02	

906-AXOR KOMPRESÖR SU BORUSU

KOD	ORJ.REF.NO	FİYATI ₺
AKR 1117	906 203 01 02	

906-AXOR KOMPRESÖR SU BORUSU

KOD	ORJ.REF.NO	FİYATI ₺
AKR 1118	906 203 24 02	

AXOR 906 ATEGO 904 KOMPRESÖR SU BORUSU

KOD	ORJ.REF.NO	FİYATI ₺
AKR 1119	906 203 04 02	

MERCEDES 457 TRAVEGO KOMPRESÖR SU BORUSU

KOD	ORJ.REF.NO	FİYATI ₺
AKR 1120	457 200 50 52	

MERCEDES 501- 502 ACTROS KOMPRESÖR SU BORUSU

KOD	ORJ.REF.NO	FİYATI ₺
AKR 1121	541 200 35 52	

AK REKOR
HORTUM & BORU

MERCEDES V/6 1844/1848/O-403 KOMPRESÖR SU BORUSU

KOD	ORJ.REF.NO	FİYATI ₺
AKR 1122	A422 200 1552	

SU BORUSU SORU İŞARETİ

KOD	ORJ.REF.NO	FİYATI ₺
AKR 1123	-	

AXOR OM 457 SU SOĞUTMA BORUSU

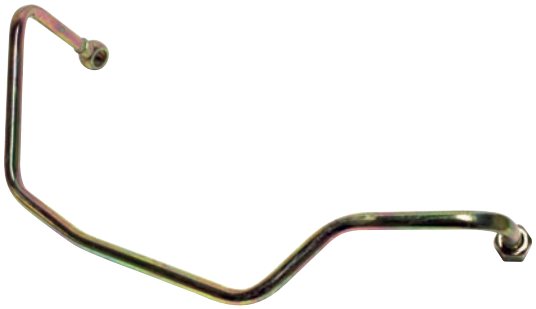

KOD	ORJ.REF.NO	FİYATI ₺
AKR 1124	457 200 7552	

457 TRAVEGO KOMPRESÖR SU BORUSU

KOD	ORJ.REF.NO	FİYATI ₺
AKR 1125	A457 200 40 52	

AXOR 1840 TRAVEGO EURO3-EURO4 SOĞUTMA SUYU BORUSU

KOD	ORJ.REF.NO	FİYATI ₺
AKR 1126	457 200 5902	

ACTROS KOMPRESÖR SU BORUSU

KOD	ORJ.REF.NO	FİYATI ₺
AKR 1127	-	

SL-200-26281 MAN KOMPRESÖR SU BORUSU

KOD	ORJ.REF.NO	FİYATI ₺
AKR 1128	510 630 25196 510 630 25740	

SL-200-26281 MAN KOMPRESÖR SU BORUSU

KOD	ORJ.REF.NO	FİYATI ₺
AKR 1129	427 200 0152	

MERCEDES 403 KOMPRESÖR SU BORUSU

KOD	ORJ.REF.NO	FİYATI ₺
AKR 1130	442 200 2952	

MERCEDES V/6 KOMPRESÖR SU SOĞUTMA BORUSU

KOD	ORJ.REF.NO	FİYATI ₺
AKR 1131	442 200 3152	

MERCEDES 457 TRAVEGO AXOR 1840 KOMPRESÖR SU BORUSU

KOD	ORJ.REF.NO	FİYATI ₺
AKR 1132	457 200 4952	

ACTROS KOMPRESÖR SU BORUSU

KOD	ORJ.REF.NO	FİYATI ₺
AKR 1133	-	

AK REKOR
HORTUM & BORU

AXOR OM-906 KOMPRESÖR HAVA BORUSU

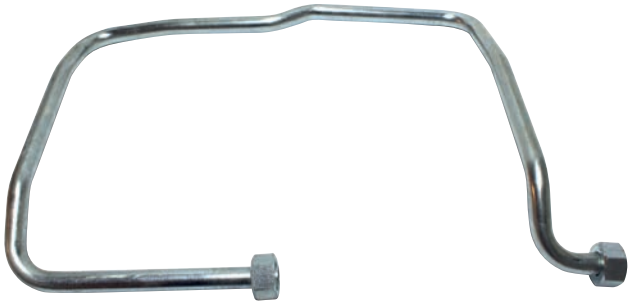

KOD	ORJ.REF.NO	FİYATI ₺
AKR 1134	940 420 70 26	

AXOR KOMPRESÖR HAVA BORUSU TÜP ÇIKIŞI

KOD	ORJ.REF.NO	FİYATI ₺
AKR 1135	-	

AXOR 1840 KOMPRESÖR HAVA BORUSU ARKA

KOD	ORJ.REF.NO	FİYATI ₺
AKR 1136	A946 420 55 32	

CONECTO KOMPRESÖR HAVA BORUSU

KOD	ORJ.REF.NO	FİYATI ₺
AKR 1137	-	

CONECTO KOMPRESÖR HAVA BORUSU TEFLONLU

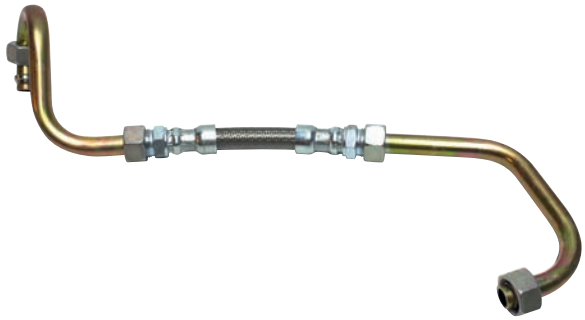

KOD	ORJ.REF.NO	FİYATI ₺
AKR 1138	-	

AXOR 906/3228 KOMPRESÖR HAVA ÇIKIŞ BORUSU

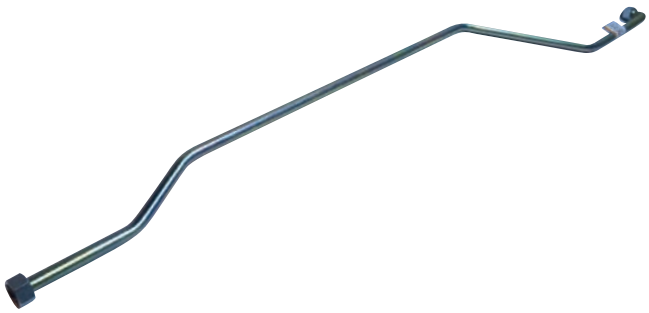

KOD	ORJ.REF.NO	FİYATI ₺
AKR 1139	375 430 02 64	

TRAVEGO V/8 KOMPRESÖR HAVA BORUSU

KOD	ORJ.REF.NO	FİYATI ₺
AKR 1140	A671 420 80 28	

TRAVEGO V/8 KOMPRESÖR HAVA BORUSU

KOD	ORJ.REF.NO	FİYATI ₺
AKR 1141	-	

MERCEDES TRAVEGO V/8 KOMPRESÖR HAVA BORUSU

KOD	ORJ.REF.NO	FİYATI ₺
AKR 1142	-	

MERCEDES TRAVEGO V/8 KOMPRESÖR HAVA BORUSU

KOD	ORJ.REF.NO	FİYATI ₺
AKR 1143	-	

AXOR OM906 KOMPRESÖR HAVA BORUSU

KOD	ORJ.REF.NO	FİYATI ₺
AKR 1144	940 420 15 26	

AXOR 1840 VOITH KOMPRESÖR BORUSU (4840/4140)

KOD	ORJ.REF.NO	FİYATI ₺
AKR 1145	947 430 00 93	

AK REKOR
HORTUM & BORU

KOMPRESÖR HAVA BORUSU ÖZEL İMALATI YAPILIR

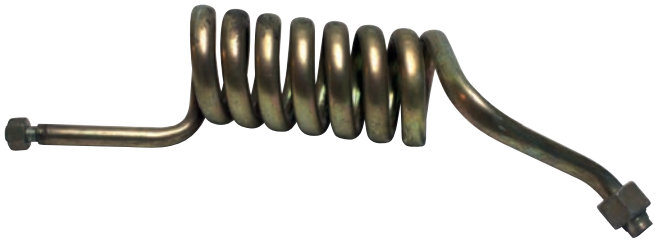

KOD	ORJ.REF.NO	FİYATI ₺
AKR 1146	-	

RENAULT YAĞ TAHLİYE BORUSU

KOD	ORJ.REF.NO	FİYATI ₺
AKR 1147	-	

457 TRAVEGO KOMPRESÖR HAVA ÇIKIŞ BORUSU

KOD	ORJ.REF.NO	FİYATI ₺
AKR 1148	-	

MERCEDES O-403 KOMPRESÖR HAVA DİNLENDİRİCİ TÜPÜ

KOD	ORJ.REF.NO	FİYATI ₺
AKR 1149	-	

ISUZU KOMPRESÖR BASINÇ HORTUMU TURKUAZ

KOD	ORJ.REF.NO	FİYATI ₺
AKR 1150	8-3777734473-IO	

DAF KOMPRESÖR HAVA BORUSU TEFLONLU

KOD	ORJ.REF.NO	FİYATI ₺
AKR 1151	1677526	

TRAVEGO 7/8 KLİMA HORTUMU DİNGİLLİ

KOD	ORJ.REF.NO	FİYATI ₺
AKR 1152	-	

TRAVEGO 7/8 KLİMA HORTUMU DİNGİLSİZ

KOD	ORJ.REF.NO	FİYATI ₺
AKR 1153	-	

TRAVEGO 1-1/ 8 KLİMA HORTUMU DİNGİLLİ

KOD	ORJ.REF.NO	FİYATI ₺
AKR 1154	-	

TRAVEGO 1-1/ 8 KLİMA HORTUMU DİNGİLSİZ

KOD	ORJ.REF.NO	FİYATI ₺
AKR 1155	-	

KLİMA HORTUMU ARA EKLERİ

HORTUM ÇAPI	FİYATI ₺
3/8	
1/2	
5/8	
7/8	
1 1/8	

KOD	ORJ.REF.NO
AKR 1156	-

KLİMA HORTUM BAŞLIKLARI (FLANŞ KEPLİ)

HORTUM ÇAPI	FİYATI ₺
7/8 DÜZ	
7/8 DİRSEK	
1-1/8 DÜZ	
1-1/8 DİRSEK	

KOD	ORJ.REF.NO
AKR 1157	-

AK REKOR HORTUM & BORU

2,5 m. HİDROLİK KABİN KALDIRMA HORTUMU

düz x düz
14 anahtar

KOD	ORJ.REF.NO	FİYATI ₺
AKR 1158	-	

ATEGO HİDROLİK KABİN KALDIRMA HORTUMU 2.65 cm

düz x düz
14 anahtar

KOD	ORJ.REF.NO	FİYATI ₺
AKR 1159	-	

DAF CF430 97 MODEL HİDROLİK KABİN KALDIRMA HORTUMU 120 cm

dirsek x dirsek
17 anahtar

KOD	ORJ.REF.NO	FİYATI ₺
AKR 1160	-	

DAF CF430 97 MODEL HİDROLİK KABİN KALDIRMA HORTUMU 120 cm

dirsek x dirsek
17 anahtar

KOD	ORJ.REF.NO	FİYATI ₺
AKR 1161	-	

DAF CF430 97 MODEL HİDROLİK KABİN KALDIRMA HORTUMU 2.60 cm

düz x düz
17 anahtar

KOD	ORJ.REF.NO	FİYATI ₺
AKR 1162	-	

HİDROLİK KABİN KALDIRMA HORTUMU 14lük 12x12 DüzxDüz 4.5 m.

düz x düz
14 anahtar

KOD	ORJ.REF.NO	FİYATI ₺
AKR 1163	-	

HİDROLİK KABİN KALDIRMA HORTUMU T BİRLEŞTİRMELİ

KOD	ORJ.REF.NO	FİYATI ₺
AKR 1164	06540990100	

HİDROLİK KABİN KALDIRMA HORTUMU 14'lük 90xDüz 1Metre

KOD	ORJ.REF.NO	FİYATI ₺
AKR 1165	-	

HİDROLİK KABİN KALDIRMA HORTUMU 14 Anahtar 90xDüz 3 Metre

KOD	ORJ.REF.NO	FİYATI ₺
AKR 1166	-	

HİDROLİK KABİN KALDIRMA HORTUMU 14 Anahtar 90x90 150 cm

KOD	ORJ.REF.NO	FİYATI ₺
AKR 1167	1076200	

HİDROLİK KABİN KALDIRMA HORTUMU 14 Anahtar 90xDüz 3.5 m.

KOD	ORJ.REF.NO	FİYATI ₺
AKR 1168	-	

HİDROLİK KABİN KALDIRMA HORTUMU 14 Anahtar 90xDüz 50 cm

KOD	ORJ.REF.NO	FİYATI ₺
AKR 1169	065 409 90104	

AK REKOR HORTUM & BORU

HİDROLİK KABİN KALDIRMA HORTUMU 14 Anahtar DüzxDüz 3.5 m.

KOD	ORJ.REF.NO	FİYATI ₺
AKR 1170	-	

HİDROLİK KABİN KALDIRMA HORTUMU 14'lük 90x90 1 Metre

KOD	ORJ.REF.NO	FİYATI ₺
AKR 1171	SC 1851212	

HİDROLİK KABİN KALDIRMA HORTUMU ÖZEL 12x1,5 Y BAŞLIKLI

KOD	ORJ.REF.NO	FİYATI ₺
AKR 1172	6540990100	

HİDROLİK KABİN KALDIRMA HORTUMU 17 Anahar 90x90 2 m.

KOD	ORJ.REF.NO	FİYATI ₺
AKR 1173	-	

HİDROLİK KABİN KALDIRMA HORTUMU 90xDüz 12x12 4 m.

KOD	ORJ.REF.NO	FİYATI ₺
AKR 1174	-	

volvo fh12 fh16 fm12 kabin kaldırma hortumu

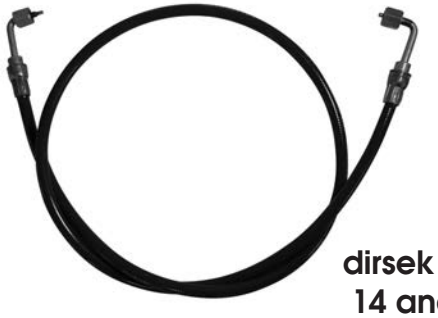

KOD	ORJ.REF.NO	FİYATI ₺
AKR 1300	1076197	

HİDROLİK KABİN KALDIRMA HORTUMU
DüzxDüz 12x12 4 m.

düz x düz
14 anahtar

KOD	ORJ.REF.NO	FİYATI ₺
AKR 1175	-	

HİDROLİK KABİN KALDIRMA HORTUMU
3 Metre

düz x düz
14 anahtar

KOD	ORJ.REF.NO	FİYATI ₺
AKR 1176	MN06440990023	

HİDROLİK
KABİN KALDIRMA HORTUMU

KOD	ORJ.REF.NO	FİYATI ₺
AKR 1177	MN06540990100	

SCANİA
HİDROLİK KABİN KALDIRMA HORTUMU

KOD	ORJ.REF.NO	FİYATI ₺
AKR 1178	1526570	

SCANİA HİDROLİK
KABİN KALDIRMA HORTUMU (6 m.)

KOD	ORJ.REF.NO	FİYATI ₺
AKR 1179	SC 1853210	

AK REKOR
HORTUM & BORU

SCANİA HİDROLİK KABİN KALDIRMA HORTUMU 90xDüz 150 cm

KOD	ORJ.REF.NO	FİYATI ₺
AKR 1180	1526573	

SCANİA HİDROLİK KABİN KALDIRMA HORTUMU (6 m.)

KOD	ORJ.REF.NO	FİYATI ₺
AKR 1181	SC1853210	

SCANİA HİDROLİK KABİN KALDIRMA HORTUMU (4 m.)

KOD	ORJ.REF.NO	FİYATI ₺
AKR 1182	2142587	

VOLVO HİDROLİK KABİN KALDIRMA HORTUMU 17lik 90x90 (1.50 m.)

KOD	ORJ.REF.NO	FİYATI ₺
AKR 1183	1076200	

VOLVO HİDROLİK KABİN KALDIRMA HORTUMU 90x90 Sekmanlı (125 cm)

KOD	ORJ.REF.NO	FİYATI ₺
AKR 1184	85110482	

1/3 HAVA HORTUMU

KOD	ORJ.REF.NO	FİYATI ₺
AKR 1185	-	

HAVA SAATLİ LASTİK ŞİŞİRME HORTUMU 13 Metre

KOD	ORJ.REF.NO	FİYATI ₺
AKR 1186	-	

JAKLI LASTİK ŞİŞİRME HORTUMU (HER ÖLÇÜDE YAPILMAKTADIR)

13 METRE

KOD	ORJ.REF.NO	FİYATI ₺
AKR 1187	-	

MERCEDES O-403 KOMPRESÖR EMİŞ HAVA HORTUMU

KOD	ORJ.REF.NO	FİYATI ₺
AKR 1188	-	

DORSE HAVA HORTUMU SPİRAL

SARI
KIRMIZI
SİYAH

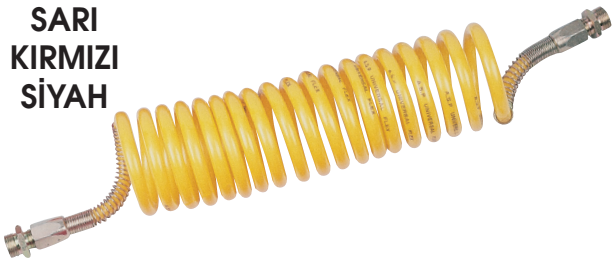

KOD	ORJ.REF.NO	FİYATI ₺
AKR 1189	-	

İLAVE HAVA SİBOP HORTUMU

ÖLÇÜLER
KISA
ORTA
UZUN

KOD	ORJ.REF.NO	FİYATI ₺
AKR 1190	-	

İVECO DAİLY FREN HİDROLİK HORTUM

KOD	ORJ.REF.NO	FİYATI ₺
AKR 1191	504 0677 75	

İVECO DAİLY FREN HİDROLİK HORTUMU

KOD	ORJ.REF.NO	FİYATI ₺
AKR 1192	500 327 230	

SPRİNTER FREN HORTUMU UZUN

KOD	ORJ.REF.NO	FİYATI ₺
AKR 1193	-	

SPRİNTER FREN HORTUMU KISA

KOD	ORJ.REF.NO	FİYATI ₺
AKR 1194	-	

MERCEDES FREN HAVA HORTUMU

KOD	ORJ.REF.NO	FİYATI ₺
AKR 1195	A000 420 43 48	

MERCEDES ATEGO FREN HAVA HORTUMU SİBOPLU

KOD	ORJ.REF.NO	FİYATI ₺
AKR 1196	A0004203148 A0004203848	

MERCEDES AXOR 4140/ ACTROS FREN HAVA HORTUMU

KOD	ORJ.REF.NO	FİYATI ₺
AKR 1197	504 0677 75 A000 420 1748	

AXOR 1840 906 ATEGO 904 ARKA FREN KÖRÜK HORTUMU(KISA)

KOD	ORJ.REF.NO	FİYATI ₺
AKR 1198	500 327 230 A000 420 3048	

AXOR-457TRAVEGO EURO3 EURO5 FREN HORTUMU (ÖN SAĞ)

KOD	ORJ.REF.NO	FİYATI ₺
AKR 1199	000 420 40 48	

MAN FREN HORTUMU

KOD	ORJ.REF.NO	FİYATI ₺
AKR 1200	815 120 103 98	

MERCEDES FREN KÖRÜK HORTUMU KISA 45CM

KOD	ORJ.REF.NO	FİYATI ₺
AKR 1201	504 0677 75	

MERCEDES FREN KÖRÜK HORTUMU UZUN 60CM

KOD	ORJ.REF.NO	FİYATI ₺
AKR 1202	500 327 230	

RENAULT MAGNUM FREN KÖRÜK HORTUMU

KOD	ORJ.REF.NO	FİYATI ₺
AKR 1203	501 042 2380	

VOLVO FREN HORTUMU UZUN

KOD	ORJ.REF.NO	FİYATI ₺
AKR 1204	976 465	

HİDROLİK KIRICI İŞ MAKİNESİ VE ATAÇMANLARIN REKORLU HORTUM VE BORULARI

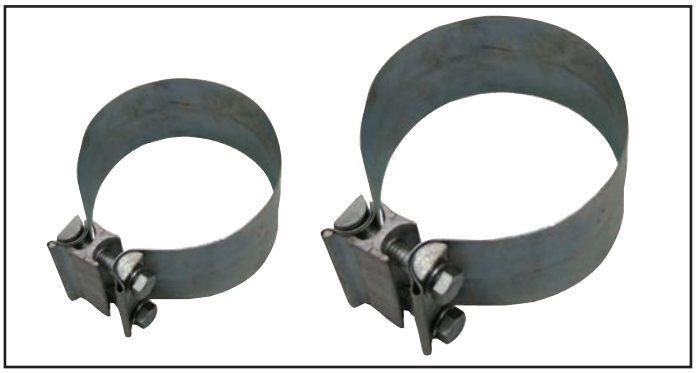

Egzoz Spiralleri

KOD	ÖLÇÜ	FİYATI ₺
AKR 1205	50	
AKR 1206	60	
AKR 1207	70	
AKR 1208	76	
AKR 1209	80	
AKR 1210	90	
AKR 1211	100	
AKR 1212	110	
AKR 1213	115	
AKR 1214	120	
AKR 1215	130	
AKR 1216	140	
AKR 1217	150	
AKR 1218	160	Özel İmalatı Yapılır
AKR 1219	170	Özel İmalatı Yapılır
AKR 1220	180	Özel İmalatı Yapılır
AKR 1221	190	Özel İmalatı Yapılır
AKR 1222	200	Özel İmalatı Yapılır
AKR 1223	220	Özel İmalatı Yapılır
AKR 1224	250	Özel İmalatı Yapılır
AKR 1225	300	Özel İmalatı Yapılır

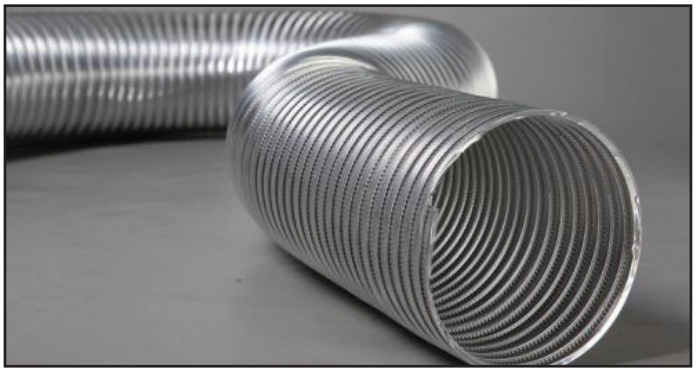

Ayarlı Saç Kelepçeler

KOD	Ebat (Ømm)	FİYATI ₺
1226	8-12	
1227	10-16	
1228	13-19	
1229	12-20	
1230	16-25	
1231	19-26	
1232	20-32	
1233	22-36	
1234	25-40	
1235	28-48	
1236	32-50	
1237	44-64	
1238	50-70	
1239	60-80	
1240	70-90	
1241	80-100	
1242	90-110	
1243	100-120	
1244	115-135	
1245	130-150	
1246	146-164	
1247	150-170	
1248	160-180	
1249	170-190	
1251	180-200	
1252	190-210	
1253	200-220	
1254	210-230	
1255	220-240	
1256	230-250	
1257	240-260	
1258	250-270	

Kayar Takviyeli Kelepçeler

KOD	Ebat (Ømm)	FİYATI ₺
1259	21-23	
1260	23-25	
1261	25-27	
1262	27-29	
1263	29-31	
1264	31-33	
1265	34-36	
1266	37-40	
1267	41-43	
1268	44-46	
1269	47-51	
1270	52-55	
1271	56-61	
1272	59-65	
1273	62-67	
1274	65-71	
1275	68-74	
1276	72-78	
1277	75-83	
1278	84-91	
1279	92-102	
1280	100-108	
1281	103-110	
1282	110-120	
1283	121-131	
1284	135-145	
1285	145-155	
1286	155-165	
1287	165-175	

Tel Kelepçeler

KOD	Ebat (Ømm)	FİYATI ₺
1288	15-19	
1289	21-26	
1290	26-33	
1291	38-43	
1292	42-49	
1293	55-63	
1294	68-76	
1295	75-87	
1296	105-116	
1297	125-141	
1298	152-166	

AK REKOR
HORTUM & BORU

GAPEX®
Polyamide 12, Polyamide 11, Polyurethane, Polyethylene, Soft PVC, Engineering TUBING & PROFILES

AKR

POLYAMİD 11 HORTUMLAR (PHL) DIN 73378 & 74324

ÖLÇÜ *(mm)* DIŞ x İÇ	ÜRÜN GRUBU	FİYAT EURO / m	RENK
4 x 2	POLYAMİD 11 HORTUM	0.384 €	○ ●
6 x 4	POLYAMİD 11 HORTUM	0.616 €	○ ●
8 x 6	POLYAMİD 11 HORTUM	0.840 €	○ ●
10 x 8	POLYAMİD 11 HORTUM	1.117 €	○ ●
12 x 9	POLYAMİD 11 HORTUM	1.928 €	○ ●
12 x 10	POLYAMİD 11 HORTUM	1.357 €	○ ●
15 x 12	POLYAMİD 11 HORTUM	2.492 €	○ ●

SAYFADAKİ TÜM ÜRÜNLERİMİZ STOKLARIMIZDA MEVCUTTUR.

İSTENİLEN ÖLÇÜ VE RENKLERDE ÖZEL İMALAT YAPILIR.

NORM BİLGİLERİ

DIN 73378

Motorlu araçlarda akaryakıt aktarımı için tasarlanmış olan polyamid hortumlarının gereksinimlerini test etme metodlarını tanımlayan bir normdur.

PA 6, PA 11, PA 12 hammaddelerinin değişik özellikteki tüm çeşitlerinden üretilen hortumlar bu normu karşılamaktadır.

DIN 74324

Havalı fren sistemlerinde kullanılan polyamid hortumlarının gereksinimlerini test etme metodlarını tanımlayan bir normdur.

PA 11, PA 12 hammaddelerinin değişik özellikteki bir kaç çeşidinden üretilen hortumlar bu normu karşılamaktadır.

TÜV NORD
ISO/TS 16949 / ISO 9001

POLYAMİD 12 & 11 HORTUMLAR GÜLTEKİN PLASTİK LTD ŞTİ TESİSLERİNDE DIN 73378 & DIN 74324 NORMLARINA VE ISO/TS 16949 KALİTE STANDARTLARINA UYGUN OLARAK ALMAN TEKNOLOJİSİ İLE ÜRETİLMEKTEDİR. TEST BELGELERİ VE ÜRETİM SERTİFİKALARI MEVCUTTUR.

GAPEX®
Polyamide 12, Polyamide 11, Polyurethane, Polyethylene, Soft PVC, Engineering TUBING & PROFILES

AKR

POLYAMİD 12 HORTUMLAR (HIPHL PHLY) DIN 73378 & 74324

ÖLÇÜ (mm) DIŞ x İÇ	ÜRÜN GRUBU	FİYAT EURO / m	RENK
3 x 1.5	POLYAMİD 12 HORTUM	0.201 €	● ○
4 x 2	POLYAMİD 12 HORTUM	0.286 €	● ○
4 x 2.5	POLYAMİD 12 HORTUM	0.245 €	● ○
5 x 3.3	POLYAMİD 12 HORTUM	0.330 €	●
6 x 3	POLYAMİD 12 HORTUM	0.598 €	●
6 x 4	POLYAMİD 12 HORTUM	0.445 €	● ○ 🔵 🔴 🟡 🟢
7 x 5	POLYAMİD 12 HORTUM	0.544 €	● ○
7.5 x 3.5	POLYAMİD 12 HORTUM	0.977 €	●
8 x 4.4	POLYAMİD 12 HORTUM	0.977 €	●
8 x 5.5	POLYAMİD 12 HORTUM	0.739 €	●
8 x 6	POLYAMİD 12 HORTUM	0.606 €	● ○ 🔵 🔴 🟡 🟢
9 x 6	POLYAMİD 12 HORTUM	0.990 €	●
9.5 x 6	POLYAMİD 12 HORTUM	1.202 €	●
9.5 x 7	POLYAMİD 12 HORTUM	0.911 €	●
10 x 7.5	POLYAMİD 12 HORTUM	0.964 €	●
10 x 8	POLYAMİD 12 HORTUM	0.805 €	● ○ 🔵
11 x 8	POLYAMİD 12 HORTUM	1.247 €	●
11 x 9	POLYAMİD 12 HORTUM	0.911 €	●
12 x 9	POLYAMİD 12 HORTUM	1.387 €	● ○ 🔵 🔴 🟡 🟢
12.7 x 9	POLYAMİD 12 HORTUM	1.757 €	●
12 x 10	POLYAMİD 12 HORTUM	0.977 €	● ○ 🔵
12.5 x 10	POLYAMİD 12 HORTUM	1.230 €	●
14 x 10	POLYAMİD 12 HORTUM	2.099 €	●
14 x 11	POLYAMİD 12 HORTUM	1.627 €	● ○
15 x 12	POLYAMİD 12 HORTUM	1.795 €	●
16 x 12	POLYAMİD 12 HORTUM	2.443 €	●
18 x 14	POLYAMİD 12 HORTUM	2.827 €	●
20 x 16	POLYAMİD 12 HORTUM	3.129 €	●
22 x 18	POLYAMİD 12 HORTUM	3.457 €	●

zeflex® Polyamide Tube

AKR

POLYAMİD (HIPL) HORTUMLAR		DIN 73378
ÖLÇÜ *(mm)* DIŞ x İÇ	ÜRÜN GRUBU	FİYAT EURO / m	RENK
6 x 4	POLYAMİD HIPL HORTUM	0.284 €	●
8 x 5.5	POLYAMİD HIPL HORTUM	0.473 €	●
8 x 6	POLYAMİD HIPL HORTUM	0.387 €	●
10 x 7.5	POLYAMİD HIPL HORTUM	0.606 €	●
10 x 8	POLYAMİD HIPL HORTUM	0.505 €	●
12 x 9	POLYAMİD HIPL HORTUM	0.865 €	●
15 x 12	POLYAMİD HIPL HORTUM	1.126 €	●
16 x 12	POLYAMİD HIPL HORTUM	1.546 €	●

SAYFADAKİ TÜM ÜRÜNLERİMİZ STOKLARIMIZDA MEVCUTTUR.
İSTENİLEN ÖLÇÜ VE RENKLERDE ÖZEL İMALAT YAPILIR.

winflex® PTFE Tube

AKR

TEFLON HORTUMLAR		PTFE
ÖLÇÜ *(mm)* DIŞ x İÇ	ÜRÜN GRUBU	FİYAT EURO / m	RENK
2 x 4	TEFLON HORTUM	0.992 €	○
4 x 6	TEFLON HORTUM	1.576 €	○
6 x 8	TEFLON HORTUM	2.229 €	○
8 x 10	TEFLON HORTUM	2.863 €	○
10 x 12	TEFLON HORTUM	3.492 €	○
12 x 14	TEFLON HORTUM	4.190 €	○

SAYFADAKİ TÜM ÜRÜNLERİMİZ STOKLARIMIZDA MEVCUTTUR.

purflex ECO Polyurethane Tube

AKR

POLİÜRETAN (TPU) HORTUMLAR (ESTER)

ÖLÇÜ (mm) İÇ x DIŞ	ÜRÜN GRUBU	FİYAT USD / m	RENK
2 x 4	POLİÜRETAN HORTUM	0.172 $	○ ●
4 x 6	POLİÜRETAN HORTUM	0.266 $	● ○ ● ●
5 x 8	POLİÜRETAN HORTUM	0.471 $	● ○ ● ●
5.5 x 8	POLİÜRETAN HORTUM	0.410 $	● ○ ● ●
6 x 8	POLİÜRETAN HORTUM	0.373 $	● ○ ● ●
6.5 x 10	POLİÜRETAN HORTUM	0.662 $	● ○ ● ●
7 x 10	POLİÜRETAN HORTUM	0.587 $	○ ●
8 x 10	POLİÜRETAN HORTUM	0.446 $	○ ●
8 x 12	POLİÜRETAN HORTUM	0.905 $	● ○ ● ●
9 x 12	POLİÜRETAN HORTUM	0.731 $	○ ●
11 x 14	POLİÜRETAN HORTUM	0.865 $	○ ●
12 x 16	POLİÜRETAN HORTUM	1.308 $	○ ●

purflex Polyurethane Tube

AKR

POLİÜRETAN (TPU) HORTUMLAR (ETHER)

ÖLÇÜ (mm) İÇ x DIŞ	ÜRÜN GRUBU	FİYAT USD / m	RENK
4 x 6	POLİÜRETAN HORTUM	0.373 $	○ ●
5 x 8	POLİÜRETAN HORTUM	0.656 $	○ ●
5.5 x 8	POLİÜRETAN HORTUM	0.580 $	○ ●
6,5 x 10	POLİÜRETAN HORTUM	0.924 $	○ ●
8 x 12	POLİÜRETAN HORTUM	1.265 $	○ ●

ESTER Bazlı poliüretan hortumlar pnömatik hava sistemlerinde kullanılmaktadır.

ETHER Bazlı poliüretan hortumlar hidroliz (su) dayanımına sahip olup hava ve su içeren sistemlerde kullanılmaktadır.

İSTENİLEN ÖLÇÜ VE RENKLERDE ÖZEL İMALAT YAPILIR.
SAYFADAKİ TÜM ÜRÜNLERİMİZ STOKLARIMIZDA MEVCUTTUR.

AK REKOR
HORTUM & BORU

GAPEX®
Polyamide 12, Polyamide 11, Polyurethane, Polyethylene, Soft PVC, Engineering TUBING & PROFILES

AKR

POLİETİLEN HORTUMLAR

ÖLÇÜ *(mm)* İÇ x DIŞ	ÜRÜN GRUBU	FİYAT USD / m	RENK
2 x 4	POLİETİLEN HORTUM	0.117 $	● ○ ●
3 x 5	POLİETİLEN HORTUM	0.142 $	● ○ ●
4 x 6	POLİETİLEN HORTUM	0.146 $	● ○ ● ● ● ●
4 x 8	POLİETİLEN HORTUM	0.328 $	●
5 x 8	POLİETİLEN HORTUM	0.246 $	● ● ●
6 x 8	POLİETİLEN HORTUM	0.208 $	● ○ ● ● ● ●
6 x 10	POLİETİLEN HORTUM	0.406 $	● ○ ●
6.5 x 10	POLİETİLEN HORTUM	0.381 $	● ●
8 x 10	POLİETİLEN HORTUM	0.275 $	● ○ ●
8 x 12	POLİETİLEN HORTUM	0.493 $	● ○ ●
9 x 11	POLİETİLEN HORTUM	0.310 $	○ ● ●
9 x 12	POLİETİLEN HORTUM	0.460 $	●
9 x 13	POLİETİLEN HORTUM	0.580 $	●
10 x 12	POLİETİLEN HORTUM	0.346 $	○ ●
10 x 14	POLİETİLEN HORTUM	0.673 $	●
10 x 16	POLİETİLEN HORTUM	0.918 $	● ●
12 x 16	POLİETİLEN HORTUM	0.734 $	● ● ● ○

İSTENİLEN ÖLÇÜ VE RENKLERDE ÖZEL İMALAT YAPILIR.
SAYFADAKİ TÜM ÜRÜNLERİMİZ STOKLARIMIZDA MEVCUTTUR.

GAPEX®
Polyamide 12, Polyamide 11, Polyurethane, Polyethylene, Soft PVC, Engineering TUBING & PROFILES

AKR

POLİETİLEN MUHAFAZA & KORUMA SPİRALLERİ

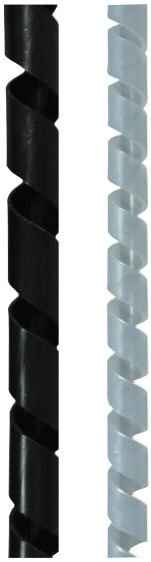

ÖLÇÜ (mm) İÇ	ÜRÜN GRUBU	FİYAT USD / m	RENK
4	MUHAFAZA & KORUMA SPİRALİ	0.183 $	● ● ● ○ ●
6	MUHAFAZA & KORUMA SPİRALİ	0.260 $	● ● ● ○ ●
8	MUHAFAZA & KORUMA SPİRALİ	0.317 $	● ○ ●
10	MUHAFAZA & KORUMA SPİRALİ	0.397 $	● ○
12	MUHAFAZA & KORUMA SPİRALİ	0.468 $	●
14	MUHAFAZA & KORUMA SPİRALİ	0.563 $	●
16	MUHAFAZA & KORUMA SPİRALİ	0.611 $	●
18	MUHAFAZA & KORUMA SPİRALİ	0.714 $	●
20	MUHAFAZA & KORUMA SPİRALİ	0.787 $	●
23	MUHAFAZA & KORUMA SPİRALİ	0.932 $	●
26	MUHAFAZA & KORUMA SPİRALİ	1.113 $	●
30	MUHAFAZA & KORUMA SPİRALİ	1.390 $	●
35	MUHAFAZA & KORUMA SPİRALİ	1.748 $	●
40	MUHAFAZA & KORUMA SPİRALİ	2.147 $	●
45	MUHAFAZA & KORUMA SPİRALİ	2.473 $	●

İSTENİLEN ÖLÇÜ VE RENKLERDE ÖZEL İMALAT YAPILIR.
SAYFADAKİ TÜM ÜRÜNLERİMİZ STOKLARIMIZDA MEVCUTTUR.

AK REKOR
HORTUM & BORU

GAPEX®
Polyamide 12, Polyamide 11, Polyurethane, Polyethylene, Soft PVC, Engineering TUBING & PROFILES

AKR

MAKARON HORTUMLAR

ÖLÇÜ (mm) İÇ	ÜRÜN GRUBU	FİYAT USD / m	RENK
1	PVC HORTUM	0.061 $	● ○
2	PVC HORTUM	0.065 $	● ○
2.5	PVC HORTUM	0.074 $	○
3	PVC HORTUM	0.079 $	● ○
3.5	PVC HORTUM	0.083 $	● ○
4	PVC HORTUM	0.088 $	● ○
5	PVC HORTUM	0.110 $	●
6	PVC HORTUM	0.140 $	●
7	PVC HORTUM	0.148 $	●
8	PVC HORTUM	0.196 $	●
9	PVC HORTUM	0.219 $	●
10	PVC HORTUM	0.275 $	●
12	PVC HORTUM	0.279 $	●
14	PVC HORTUM	0.393 $	●
16	PVC HORTUM	0.466 $	●
18	PVC HORTUM	0.579 $	●
20	PVC HORTUM	0.612 $	●
22	PVC HORTUM	0.687 $	●
24	PVC HORTUM	0.762 $	●
25	PVC HORTUM	0.837 $	●
28	PVC HORTUM	1.061 $	●
30	PVC HORTUM	1.136 $	●
32	PVC HORTUM	1.301 $	●
35	PVC HORTUM	1.353 $	●
40	PVC HORTUM	1.563 $	●
45	PVC HORTUM	2.408 $	●

İSTENİLEN ÖLÇÜ VE RENKLERDE ÖZEL İMALAT YAPILIR.
SAYFADAKİ TÜM ÜRÜNLERİMİZ STOKLARIMIZDA MEVCUTTUR.

GAPEX®
Polyamide 12, Polyamide 11, Polyurethane, Polyethylene, Soft PVC, Engineering TUBİNG & PROFİLES

AKR

MİLİMETRİK PVC HORTUMLAR

ÖLÇÜ *(mm)* İÇ x DIŞ	ÜRÜN GRUBU	FİYAT USD / m
2 x 4	MİLİMETRİK PVC HORTUM	0.135 $
3 x 5	MİLİMETRİK PVC HORTUM	0.158 $
3 x 6	MİLİMETRİK PVC HORTUM	0.223 $
4 x 6	MİLİMETRİK PVC HORTUM	0.167 $
4 x 7	MİLİMETRİK PVC HORTUM	0.268 $
4 x 8	MİLİMETRİK PVC HORTUM	0.381 $
5 x 7	MİLİMETRİK PVC HORTUM	0.201 $
5 x 8	MİLİMETRİK PVC HORTUM	0.313 $
5 x 9	MİLİMETRİK PVC HORTUM	0.444 $
5 x 10	MİLİMETRİK PVC HORTUM	0.590 $
6 x 8	MİLİMETRİK PVC HORTUM	0.235 $
6 x 9	MİLİMETRİK PVC HORTUM	0.366 $
6 x 10	MİLİMETRİK PVC HORTUM	0.500 $
7 x 9	MİLİMETRİK PVC HORTUM	0.268 $
7 x 10	MİLİMETRİK PVC HORTUM	0.410 $
7 x 11	MİLİMETRİK PVC HORTUM	0.575 $
7 x 12	MİLİMETRİK PVC HORTUM	0.747 $
8 x 10	MİLİMETRİK PVC HORTUM	0.295 $
8 x 11	MİLİMETRİK PVC HORTUM	0.463 $
8 x 12	MİLİMETRİK PVC HORTUM	0.631 $
8 x 13	MİLİMETRİK PVC HORTUM	0.827 $
8 x 14	MİLİMETRİK PVC HORTUM	1.027 $
9 x 11	MİLİMETRİK PVC HORTUM	0.332 $
9 x 13	MİLİMETRİK PVC HORTUM	0.716 $
9 x 14	MİLİMETRİK PVC HORTUM	0.901 $
10 x 12	MİLİMETRİK PVC HORTUM	0.354 $
10 x 14	MİLİMETRİK PVC HORTUM	0.753 $
10 x 15	MİLİMETRİK PVC HORTUM	0.975 $
10 x 16	MİLİMETRİK PVC HORTUM	1.197 $

STANDART RENK ŞEFFAFTIR.
İSTENİLEN ÖLÇÜ VE RENKLERDE ÖZEL İMALAT YAPILIR.
SAYFADAKİ TÜM ÜRÜNLERİMİZ STOKLARIMIZDA MEVCUTTUR.

AK REKOR
HORTUM & BORU

winflex® Silikon Tube

AKR

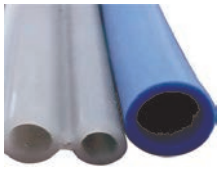

SİLİKON HORTUMLAR

ÖLÇÜ *(mm)* İÇ x DIŞ	ÜRÜN GRUBU	FİYAT EURO / m
2 x 4	SİLİKON HORTUM	0.334 €
3 x 5	SİLİKON HORTUM	0.458 €
4 x 6	SİLİKON HORTUM	0.567 €
4 x 8	SİLİKON HORTUM	1.353 €
5 x 7	SİLİKON HORTUM	0.675 €
5 x 8	SİLİKON HORTUM	1.095 €
5 x 10	SİLİKON HORTUM	2.098 €
6 x 8	SİLİKON HORTUM	0.797 €
6 x 10	SİLİKON HORTUM	1.786 €
7 x 10	SİLİKON HORTUM	1.434 €
7 x 12	SİLİKON HORTUM	2.653 €
8 x 10	SİLİKON HORTUM	1.014 €
8 x 12	SİLİKON HORTUM	2.233 €
9 x 12	SİLİKON HORTUM	1.773 €
9 x 14	SİLİKON HORTUM	3.209 €
10 x 12	SİLİKON HORTUM	1.231 €
10 x 14	SİLİKON HORTUM	2.681 €
12 x 16	SİLİKON HORTUM	3.128 €

STANDART RENK ŞEFFAFTIR.
İSTENİLEN ÖLÇÜ VE RENKLERDE ÖZEL İMALAT YAPILIR.
SAYFADAKİ TÜM ÜRÜNLERİMİZ STOKLARIMIZDA MEVCUTTUR.

KİMYASAL DAYANIM CETVELİ

		Polyamide	Polyethylene	Polyvinyl chloride soft	Polyurethane
1	Acetic acid	4	2	3	3
2	Acetic acid anhydride	1	3	4	4
3	Acetone	1	1	5	4
4	Aluminium salts, aq	1	4	1	2
5	Alums, aq	1	1	1	1
6	Aminobenzoic acid	2	1	3	4
7	Ammonia, aq	1	1	1	4
8	Ammonia, g	1	1	1	1
9	Ammonium acetate, aq	1	1	1	4
10	Ammonium carbonate, aq	1	1	1	4
11	Ammonium chloride, aq	1	1	1	1
12	Ammonium nitrate, aq	1	1	1	1
13	Ammonium phosphate, aq	1	1	1	1
14	Ammonium sulfate, aq	1	1	1	1
15	Amylalcohol	1	1	1	2
16	Antifreeze	1	1	1	2
17	Barrium salts	1	1	1	1
18	Battery acid	3	1	3	1
19	Beef tallow	3	1	2	1
20	Beer	1	1	1	1
21	Benzaldehyde	1	1	3	3
22	Benzoic acid	1	1	3	4
23	Benzoic acid, aq	1	1	1	4
24	Bone fat	1	2	3	1
25	Boric acid	1	1	1	1
26	Brake fluid	1	3	3	4
27	Bromine, aq	4	4	4	4
28	Bromine, l	4	4	4	4
29	Butane, g	1	4	1	1
30	Butane, l	1	1	2	1
31	n-Butanol	1	4	3	4
32	n-Butyl alcohol	1	4	4	4
33	Butylacetate (acetic acid butyl ester)	4	4	5	4
34	Butylacetate	1	2	4	4
35	Calcium chloride, aq	1	1	1	1
36	Calcium nutrate, aq	1	1	1	1
37	Carbon disulfide	1	4	4	3
38	Carbon tetrachloride	1	4	4	3
39	Carnation oil	1	4	2	1
40	Chlorine, g	4	4	4	4
41	Clholire, l	4	4	4	4
42	Chlorobenzoic acid	3	4	4	3
43	Chloroform	3	4	4	4
44	Chlorosulfonic acid	4	4	4	4
45	Chrome bath	4	1	1	3
46	Chromic acid	4	2	3	4
47	Chromosulfuric acid	4	1	2	3
48	Chromiurn salts	4	1	1	3
49	Citric acid	1	1	1	2
50	Cleaner	1	1	1	1
51	Coca-Cola	1	1	1	1
52	Cocua	1	1	1	1
53	Coconut oil	1	2	1	1
54	Cod-liver	1	1	4	1
55	Coffee	1	1	1	1
56	Cooking oil, animal	1	3	2	2
57	Cooking oil, vegateble	1	4	2	2
58	Corn oil	1	4	1	2
59	Cresol	4	4	4	4
60	Cresol, aq	3	4	4	4
61	Cyclohexane	1	1	1	2
62	Cyclohexanol	1	1	5	4
63	Cyclohexanone	1	4	5	1
64	Decalin	1	1	1	2
65	Detergent	1	1	2	1
66	Dibutyl phtalate	1	3	3	3
67	Diesel fuel	1	2	2	1
68	Dimenthylether	1	2	2	2
69	Dimethylformamide	1	1	4	4
70	1,4-Dicxane	1	1	4	4
71	Engine oil	1	3	3	2
72	Ethanol	1	1	3	1
73	Ether	1	4	3	3
74	Ethyl acetate	1	2	5	4
75	Ethylene chloride	3	4	4	2
76	Ethylhexanol	1	4	4	4
77	Ferric salts	1	1	1	2
78	Fizzy drink	1	1	1	1
79	Formaldehyde, aq	3	1	3	2
80	Formaline	3	1	2	2
81	Formic acid	4	2	4	4
82	Fruit juice	1	1	1	1
83	Fuel	1	4	4	2
84	Fuel oil	1	3	4	1
85	Gin	1	1	2	1
86	Glycerine	1	1	1	1
87	Glycol	1	1	1	2
88	Heptane	1	1	1	2
89	Hexane	1	1	1	2
90	Honey	1	1	1	1
91	Hydrochloric acid (up to 20 %)	4	1	2	2
92	Hydrcokloride, g	4	1	2	2
93	Hydrogen preoxide, aq	2	1	3	2
94	Ink	1	1	1	1
95	Isooctane	1	4	1	1
96	Isoprapanol	1	1	3	3
97	Jelly	1	1	1	1
98	Lactic acid	2	2	3	3
99	Lanolin	1	3	2	1

		Polyamide	Polyethylene	Polyvinyl chloride soft	Polyurethane
100	Lemon juice	1	1	1	1
101	Linseed oil	1	1	3	1
102	Liquors	1	1	2	1
103	Magnesium salts, aq	1	1	1	1
104	Margarine	1	3	1	1
105	Mercury	1	1	3	1
106	Mercury salts, aq	1	1	3	1
107	Methanol	1	1	3	2
108	Methyl ethyl katore	1	4	3	4
109	Methylene chloride	3	4	4	4
110	Milk	1	1	1	1
111	Mustard	1	1	1	1
112	Nail varnish	1	1	4	4
113	Nail varnish remover	1	1	4	4
114	Naphthalin	1	4	2	1
115	Nickel salts, aq	1	1	1	1
116	Nitric acid (up to 25 %)	4	2	1	5
117	Nitrobenzoic acid	2	4	4	4
118	Octane	1	1	4	1
119	Oil no. 3 (ASTM D390-59)	1	3	2	1
120	Oleic acid	2	2	2	1
121	Olive oil	1	1	2	1
122	Oxalic acid, aq	2	1	3	4
123	Ozone (<0.5 ppm)	1	4	3	1
124	Palm oil	1	4	3	2
125	Paraffin	1	3	1	2
126	Paraffin ether	1	4	3	1
127	Paraffin oil	1	3	1	2
128	Paraffin oil (petroleum jelly)	1	3	2	2
129	Pectin	1	1	1	1
130	Pepper	1	1	1	1
131	Peppermint oil	1	3	2	1
132	Perfume	1	1	4	1
133	Phenol	4	4	4	4
134	Phosphone acid	4	4	1	3
135	Phosphorus pentoxide	3	1	1	2
136	Pine needle oil	1	2	2	2
137	Potassium carbonate	1	1	1	3
138	Potassium chlorate, aq	2	1	1	2
139	Potassium chloride, aq	1	1	1	1
140	Potassium chromate, aq	3	1	1	1
141	Potassium hydroxide, aq	1	1	2	1
142	Potassium Iodine, aq	1	1	1	2
143	Potassium nitrate, aq	1	1	1	2
144	Potassium permanganese, aq	3	1	1	3
145	Potassium sulfate	1	1	1	1
146	Propane, g	1	3	1	2
147	Propane, l	1	4	1	2
148	Pyridine	1	1	4	5
149	Rum	1	1	2	1
150	Sea water	1	1	1	1
151	Shampoo	1	1	1	1
152	Silicon oil	1	1	4	1
153	Silver salts, aq	1	1	1	1
154	Soapy water	1	1	1	2
155	Soda	1	1	1	1
156	Sodium bicarbonate, aq	1	1	1	1
157	Sodium bisulfite, aq	1	1	1	2
158	Sodium carbonate (borax), aq	1	1	1	1
159	Sodium carbonate, aq	1	1	1	1
160	Sodium chlorate	2	1	1	2
161	Sodium chloride, aq	1	1	1	1
162	Sodium hydroxide (caustic soda)	1	4	4	4
163	Sodium hydroxide, aq	1	1	1	2
164	Sodium hypochlorite	3	1	3	4
165	Sodium nitrate, aq	1	1	1	1
166	sodium nitrite, aq	2	1	1	1
167	Sodium perborate, aq	1	1	3	2
168	Sodium phosphate, aq	1	1	1	2
169	Sodium silicate	1	1	1	3
170	Sodium sulfate, aq	1	1	1	1
171	Sodium sulfide, aq	1	1	1	1
172	Sodium sulfite, aq	1	1	1	1
173	Sodium thiosulfate	1	1	1	2
174	Sodium thiosulfate (antichlor),aq	1	1	1	2
175	Soybean oil	1	4	2	2
176	Spruce needle oil	1	2	3	2
177	Starch	1	1	1	1
178	Stearic acid	2	4	1	1
179	Sugar, aq	1	1	1	1
180	Sulfur	1	4	4	1
181	Sulfuric acid (concentrated)	4	4	4	4
182	Sulfuric acid (up to 50 %)	4	1	3	2
183	Sulfur dioxide, g	1	1	2	3
184	Tar (hot tar)	1	3	3	4
185	Tartaric acid, aq	1	1	1	1
186	Tea	1	1	1	1
187	Tetrahydrofuran	1	3	4	4
188	Tetralin (tetrahydonaphthalene)	1	4	1	2
189	Tin dichloride	1	1	1	1
190	Toluene	1	4	4	4
191	Trichloroethylene	2	4	4	4
192	Turpentine (oil of)	1	3	3	4
193	Urea, aq	1	1	1	1
194	Vanilla	1	1	1	1
195	Vaseline	1	3	2	1
196	White spirit	1	4	3	1
197	Wine	1	1	1	1
198	Xylene	1	4	4	4

1 Dayanıklı 2 Genellikle dayanıklı 3 Az dayanıklı 4 Dayanıksız 5 Erimeye maruz kalır

Bu tablolar oda şartlarındaki testler ,hammadde tedarikcilerinin tavsiyeleri ve müşterilerimizin tecrübeleriyle hazırlanmıştır.
Kullanıcıların farklı şartlardaki uygulamaları ürünlerin verimliliğinde değişik sonuçlar ortaya çıkarabilir.Verilen sonuçlar yaklaşıktır.

AK REKOR
HORTUM & BORU

winfit® Fittings

AKR

PNÖMATİK BAĞLANTI ELEMANLARI

ÜRÜN GRUBU	ÖLÇÜ (mm)	FİYAT USD / ADET
NİPEL	4	0.305 $
NİPEL	5	0.330 $
NİPEL	6	0.337 $
NİPEL	7	0.383 $
NİPEL	8	0.387 $
NİPEL	9	0.500 $
NİPEL	9.5	0.500 $
NİPEL	10	0.450 $
NİPEL	11	0.519 $
NİPEL	12	0.519 $
NİPEL	12.7	0.800 $
NİPEL	14	1.362 $
NİPEL	15	1.405 $
NİPEL	16	1.494 $

REDÜKSİYON NİPEL	6 - 4	0.348 $
REDÜKSİYON NİPEL	8 - 4	0.385 $
REDÜKSİYON NİPEL	8 - 6	0.385 $
REDÜKSİYON NİPEL	10 - 6	0.445 $
REDÜKSİYON NİPEL	10 - 8	0.445 $
REDÜKSİYON NİPEL	12 - 8	0.556 $
REDÜKSİYON NİPEL	12 - 10	0.593 $

METAL HIZ AYARI	4	2.112 $
METAL HIZ AYARI	6	2.151 $
METAL HIZ AYARI	8	2.347 $
METAL HIZ AYARI	10	3.324 $
METAL HIZ AYARI	12	3.637 $

NİPEL HIZ AYARI	4	3.080 $
NİPEL HIZ AYARI	6	3.195 $
NİPEL HIZ AYARI	8	3.376 $
NİPEL HIZ AYARI	10	4.529 $
NİPEL HIZ AYARI	12	5.764 $

SAYFADAKİ TÜM ÜRÜNLERİMİZ STOKLARIMIZDA MEVCUTTUR.

winfit® Fittings

PNÖMATİK BAĞLANTI ELEMANLARI

AKR

ÜRÜN GRUBU	ÖLÇÜ (mm)	FİYAT USD / ADET
TE	4	0.426 $
TE	5	0.465 $
TE	6	0.470 $
TE	7	0.489 $
TE	8	0.489 $
TE	9	0.630 $
TE	10	0.630 $
TE	12	0.685 $
TE	14	1.606 $
TE	16	1.646 $

REDÜKSİYON TE	4 x 4 x 6	0.518 $
REDÜKSİYON TE	6 x 6 x 4	0.518 $
REDÜKSİYON TE	6 x 6 x 8	0.528 $
REDÜKSİYON TE	8 x 8 x 6	0.559 $
REDÜKSİYON TE	8 x 8 x 10	0.648 $
REDÜKSİYON TE	10 x 10 x 8	0.648 $
REDÜKSİYON TE	10 x 10 x 12	0.665 $
REDÜKSİYON TE	12 x 12 x 10	0.665 $

METAL TE	4	1.675 $
METAL TE	6	2.017 $
METAL TE	8	2.756 $
METAL TE	10	3.801 $
METAL TE	12	4.377 $
METAL TE	14	5.079 $
METAL TE	16	6.160 $

HORTUM KESME MAKASI	Ø 2 - 16 mm	2.503 $

SAYFADAKİ TÜM ÜRÜNLERİMİZ STOKLARIMIZDA MEVCUTTUR.

AK REKOR
HORTUM & BORU

winfit® Fittings

AKR

PNÖMATİK BAĞLANTI ELEMANLARI

ÜRÜN GRUBU	ÖLÇÜ (mm)	FİYAT USD / ADET
DİRSEK HIZ AYARI	1/8 - 4	1.649 $
DİRSEK HIZ AYARI	1/8 - 6	1.686 $
DİRSEK HIZ AYARI	1/8 - 8	1.819 $
DİRSEK HIZ AYARI	1/8 - 10	1.877 $
DİRSEK HIZ AYARI	1/4 - 4	1.916 $
DİRSEK HIZ AYARI	1/4 - 6	1.916 $
DİRSEK HIZ AYARI	1/4 - 8	1.956 $
DİRSEK HIZ AYARI	1/4 - 10	1.995 $
DİRSEK HIZ AYARI	1/4 - 12	2.034 $
DİRSEK HIZ AYARI	3/8 - 6	2.894 $
DİRSEK HIZ AYARI	3/8 - 8	2.970 $
DİRSEK HIZ AYARI	3/8 - 10	3.047 $
DİRSEK HIZ AYARI	3/8 - 12	3.207 $
DİRSEK HIZ AYARI	1/2 - 8	3.891 $
DİRSEK HIZ AYARI	1/2 - 10	4.076 $
DİRSEK HIZ AYARI	1/2 - 12	4.335 $

KRUVA	4	0.597 $
KRUVA	6	0.723 $
KRUVA	8	0.778 $
KRUVA	10	0.871 $
KRUVA	12	0.982 $

PERDE GEÇİŞ NİPEL	4	0.963 $
PERDE GEÇİŞ NİPEL	6	1.037 $
PERDE GEÇİŞ NİPEL	8	1.341 $
PERDE GEÇİŞ NİPEL	10	1.667 $
PERDE GEÇİŞ NİPEL	12	1.927 $
PERDE GEÇİŞ NİPEL	14	3.261 $
PERDE GEÇİŞ NİPEL	16	3.613 $

SAYFADAKİ TÜM ÜRÜNLERİMİZ STOKLARIMIZDA MEVCUTTUR.

winfit® Fittings

AKR

PNÖMATİK BAĞLANTI ELEMANLARI

ÜRÜN GRUBU	ÖLÇÜ (mm)	FİYAT USD / ADET
ERKEK REKOR	M 4 - 4	0.333 $
ERKEK REKOR	M 5 - 4	0.352 $
ERKEK REKOR	M 6 - 4	0.352 $
ERKEK REKOR	M 6 - 8	0.571 $
ERKEK REKOR	1/8 - 4	0.434 $
ERKEK REKOR	1/8 - 6	0.445 $
ERKEK REKOR	1/8 - 8	0.489 $
ERKEK REKOR	1/8 - 10	0.756 $
ERKEK REKOR	1/4 - 6	0.511 $
ERKEK REKOR	1/4 - 8	0.497 $
ERKEK REKOR	1/4 - 10	0.734 $
ERKEK REKOR	1/4 - 12	0.963 $
ERKEK REKOR	3/8 - 6	0.778 $
ERKEK REKOR	3/8 - 8	0.793 $
ERKEK REKOR	3/8 - 10	0.825 $
ERKEK REKOR	3/8 - 12	1.037 $
ERKEK REKOR	1/2 - 6	1.223 $
ERKEK REKOR	1/2 - 8	1.278 $
ERKEK REKOR	1/2 - 10	1.297 $
ERKEK REKOR	1/2 - 12	1.334 $

DİŞİ REKOR	1/8 - 4	0.519 $
DİŞİ REKOR	1/8 - 6	0.558 $
DİŞİ REKOR	1/8 - 8	0.648 $
DİŞİ REKOR	1/4 - 6	0.700 $
DİŞİ REKOR	1/4 - 8	0.687 $
DİŞİ REKOR	1/4 - 10	0.856 $
DİŞİ REKOR	1/4 - 12	1.177 $
DİŞİ REKOR	3/8 - 6	0.787 $
DİŞİ REKOR	3/8 - 8	0.819 $
DİŞİ REKOR	3/8 - 10	1.023 $
DİŞİ REKOR	3/8 - 12	1.283 $

METAL NİPEL	4	1.186 $
METAL NİPEL	6	1.315 $
METAL NİPEL	8	1.711 $
METAL NİPEL	10	2.275 $
METAL NİPEL	12	2.677 $
METAL NİPEL	14	3.734 $
METAL NİPEL	16	4.672 $

SAYFADAKİ TÜM ÜRÜNLERİMİZ STOKLARIMIZDA MEVCUTTUR.

AK REKOR
HORTUM & BORU

winfit® Fittings

AKR

PNÖMATİK BAĞLANTI ELEMANLARI

ÜRÜN GRUBU	ÖLÇÜ (mm)	FİYAT USD / ADET
DÖNER DİRSEK	1/8 - 4	0.472 $
DÖNER DİRSEK	1/8 - 6	0.549 $
DÖNER DİRSEK	1/8 - 8	0.637 $
DÖNER DİRSEK	1/8 - 10	0.787 $
DÖNER DİRSEK	1/4 - 6	0.616 $
DÖNER DİRSEK	1/4 - 8	0.682 $
DÖNER DİRSEK	1/4 - 10	0.822 $
DÖNER DİRSEK	1/4 - 12	1.225 $
DÖNER DİRSEK	3/8 - 6	0.805 $
DÖNER DİRSEK	3/8 - 8	0.822 $
DÖNER DİRSEK	3/8 - 10	0.892 $
DÖNER DİRSEK	3/8 - 12	1.242 $
DÖNER DİRSEK	1/2 - 6	1.330 $
DÖNER DİRSEK	1/2 - 8	1.365 $
DÖNER DİRSEK	1/2 - 10	1.382 $
DÖNER DİRSEK	1/2 - 12	1.400 $

YAN BACAK TE	1/8 - 6	0.748 $
YAN BACAK TE	1/8 - 8	0.879 $
YAN BACAK TE	1/4 - 6	1.063 $
YAN BACAK TE	1/4 - 8	1.081 $
YAN BACAK TE	1/4 - 10	1.203 $
YAN BACAK TE	1/4 - 12	1.486 $
YAN BACAK TE	3/8 - 6	1.304 $
YAN BACAK TE	3/8 - 8	1.304 $
YAN BACAK TE	3/8 - 10	1.380 $
YAN BACAK TE	3/8 - 12	1.563 $

ORTA BACAK TE	1/8 - 6	0.748 $
ORTA BACAK TE	1/8 - 8	0.879 $
ORTA BACAK TE	1/4 - 6	1.063 $
ORTA BACAK TE	1/4 - 8	1.081 $
ORTA BACAK TE	1/4 - 10	1.203 $
ORTA BACAK TE	1/4 - 12	1.486 $
ORTA BACAK TE	3/8 - 6	1.304 $
ORTA BACAK TE	3/8 - 8	1.304 $
ORTA BACAK TE	3/8 - 10	1.380 $
ORTA BACAK TE	3/8 - 12	1.563 $

SAYFADAKİ TÜM ÜRÜNLERİMİZ STOKLARIMIZDA MEVCUTTUR.

winfit® Fittings

PNÖMATİK BAĞLANTI ELEMANLARI

AKR

ÜRÜN GRUBU	ÖLÇÜ (mm)	FİYAT USD / ADET
DÜZ REKOR YE	1/8 - 6	0.728 $
DÜZ REKOR YE	1/8 - 8	0.865 $
DÜZ REKOR YE	1/8 - 10	0.883 $
DÜZ REKOR YE	1/4 - 6	0.728 $
DÜZ REKOR YE	1/4 - 8	0.883 $
DÜZ REKOR YE	1/4 - 10	0.901 $

REDÜKSİYON YE	6 - 4	0.450 $
REDÜKSİYON YE	8 - 6	0.486 $
REDÜKSİYON YE	10 - 8	0.594 $
REDÜKSİYON YE	12 - 10	0.666 $

YE	4	0.419 $
YE	6	0.457 $
YE	8	0.484 $
YE	10	0.576 $
YE	12	0.684 $

DİRSEK	4	0.305 $
DİRSEK	6	0.344 $
DİRSEK	8	0.387 $
DİRSEK	10	0.464 $
DİRSEK	12	0.518 $
DİRSEK	16	1.585 $

SAYFADAKİ TÜM ÜRÜNLERİMİZ STOKLARIMIZDA MEVCUTTUR.

AK REKOR
HORTUM & BORU

winfit® Fittings

AKR

PNÖMATİK BAĞLANTI ELEMANLARI

ÜRÜN GRUBU	ÖLÇÜ (mm)	FİYAT USD / ADET
METRİK / ORTA BACAK TE	12/1.5 - 6	0.819 $
METRİK / ORTA BACAK TE	12/1.5 - 8	0.952 $
METRİK / ORTA BACAK TE	12/1.5 - 10	1.200 $
METRİK / ORTA BACAK TE	12/1.5 - 12	1.523 $
METRİK / ORTA BACAK TE	14/1.5 - 6	0.952 $
METRİK / ORTA BACAK TE	14/1.5 - 8	1.009 $
METRİK / ORTA BACAK TE	14/1.5 - 10	1.200 $
METRİK / ORTA BACAK TE	14/1.5 - 12	1.561 $
METRİK / ORTA BACAK TE	16/1.5 - 6	1.181 $
METRİK / ORTA BACAK TE	16/1.5 - 8	1.238 $
METRİK / ORTA BACAK TE	16/1.5 - 10	1.333 $
METRİK / ORTA BACAK TE	16/1.5 - 12	1.618 $
METRİK / ORTA BACAK TE	22/1.5 - 8	1.487 $
METRİK / ORTA BACAK TE	22/1.5 - 10	1.662 $
METRİK / ORTA BACAK TE	22/1.5 - 12	1.855 $

METRİK / YAN BACAK TE	12/1.5 - 6	0.800 $
METRİK / YAN BACAK TE	12/1.5 - 8	0.952 $
METRİK / YAN BACAK TE	12/1.5 - 10	1.181 $
METRİK / YAN BACAK TE	12/1.5 - 12	1.504 $
METRİK / YAN BACAK TE	14/1.5 - 6	0.933 $
METRİK / YAN BACAK TE	14/1.5 - 8	1.009 $
METRİK / YAN BACAK TE	14/1.5 - 10	1.181 $
METRİK / YAN BACAK TE	14/1.5 - 12	1.561 $
METRİK / YAN BACAK TE	16/1.5 - 6	1.181 $
METRİK / YAN BACAK TE	16/1.5 - 8	1.238 $
METRİK / YAN BACAK TE	16/1.5 - 10	1.333 $
METRİK / YAN BACAK TE	16/1.5 - 12	1.618 $
METRİK / YAN BACAK TE	22/1.5 - 8	1.522 $
METRİK / YAN BACAK TE	22/1.5 - 10	1.662 $
METRİK / YAN BACAK TE	22/1.5 - 12	1.837 $

SAYFADAKİ TÜM ÜRÜNLERİMİZ STOKLARIMIZDA MEVCUTTUR.

winfit® Fittings

AKR

PNÖMATİK BAĞLANTI ELEMANLARI

ÜRÜN GRUBU	ÖLÇÜ (mm)	FİYAT USD / ADET
METRİK / DÖNER DİRSEK	12/1.5 - 6	0.666 $
METRİK / DÖNER DİRSEK	12/1.5 - 8	0.705 $
METRİK / DÖNER DİRSEK	12/1.5 - 10	0.933 $
METRİK / DÖNER DİRSEK	12/1.5 - 12	1.257 $
METRİK / DÖNER DİRSEK	14/1.5 - 6	0.781 $
METRİK / DÖNER DİRSEK	14/1.5 - 8	0.857 $
METRİK / DÖNER DİRSEK	14/1.5 - 10	1.009 $
METRİK / DÖNER DİRSEK	14/1.5 - 12	1.371 $
METRİK / DÖNER DİRSEK	16/1.5 - 6	0.876 $
METRİK / DÖNER DİRSEK	16/1.5 - 8	0.895 $
METRİK / DÖNER DİRSEK	16/1.5 - 10	1.009 $
METRİK / DÖNER DİRSEK	16/1.5 - 12	1.390 $
METRİK / DÖNER DİRSEK	22/1.5 - 8	1.435 $
METRİK / DÖNER DİRSEK	22/1.5 - 10	1.610 $
METRİK / DÖNER DİRSEK	22/1.5 - 12	1.662 $

METRİK / ERKEK REKOR	12/1.5 - 6	0.533 $
METRİK / ERKEK REKOR	12/1.5 - 8	0.571 $
METRİK / ERKEK REKOR	12/1.5 - 10	0.857 $
METRİK / ERKEK REKOR	12/1.5 - 12	0.971 $
METRİK / ERKEK REKOR	14/1.5 - 6	0.609 $
METRİK / ERKEK REKOR	14/1.5 - 8	0.685 $
METRİK / ERKEK REKOR	14/1.5 - 10	0.933 $
METRİK / ERKEK REKOR	14/1.5 - 12	1.028 $
METRİK / ERKEK REKOR	16/1.5 - 6	0.781 $
METRİK / ERKEK REKOR	16/1.5 - 8	0.876 $
METRİK / ERKEK REKOR	16/1.5 - 10	0.933 $
METRİK / ERKEK REKOR	16/1.5 - 12	1.104 $
METRİK / ERKEK REKOR	22/1.5 - 8	1.400 $
METRİK / ERKEK REKOR	22/1.5 - 10	1.470 $
METRİK / ERKEK REKOR	22/1.5 - 12	1.505 $

SAYFADAKİ TÜM ÜRÜNLERİMİZ STOKLARIMIZDA MEVCUTTUR.

AK REKOR
HORTUM & BORU

HİDROLİK BAĞLANTI ELEMANLARI

HYDRAULIC FITTINGS SERIES

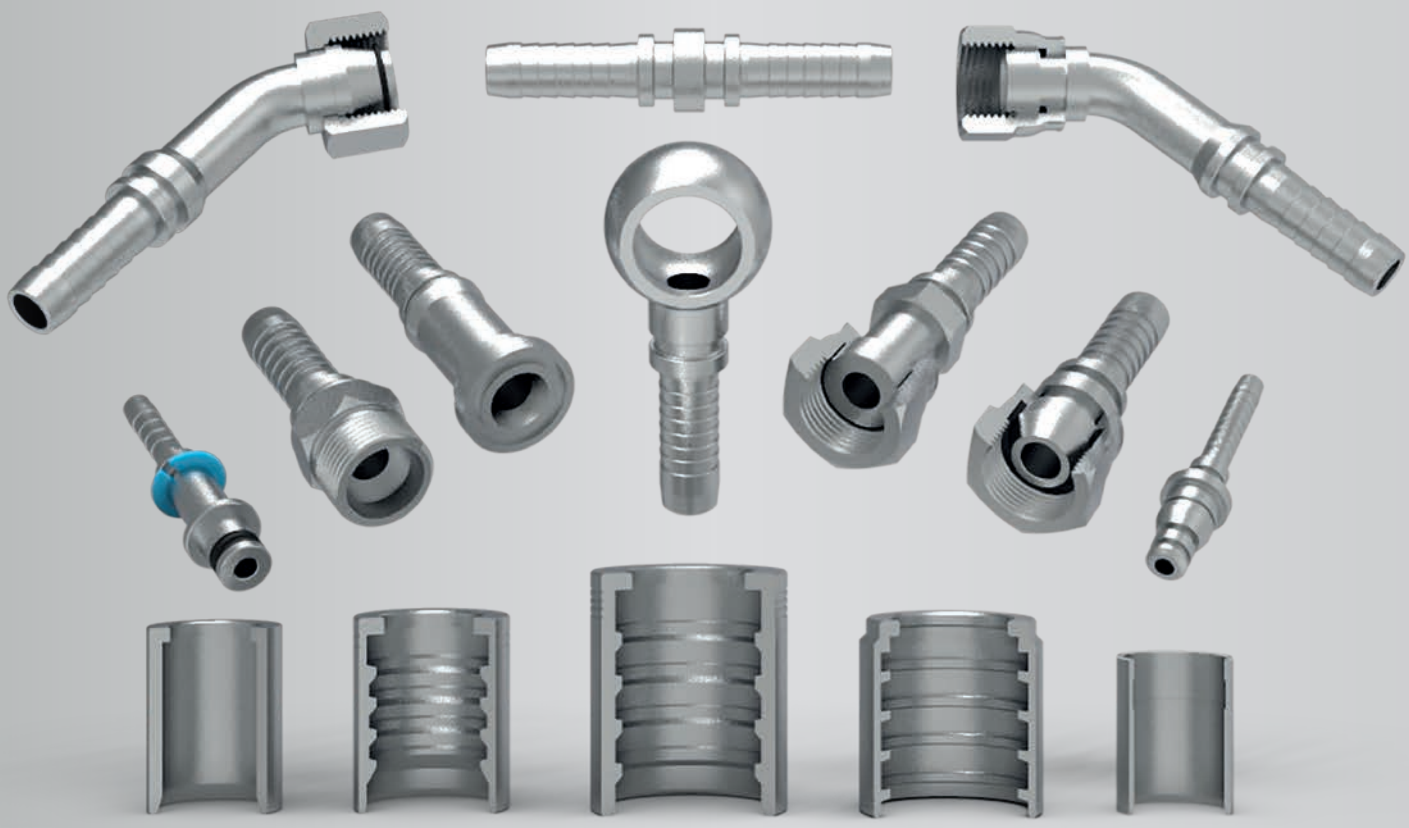

R1 / R2

SOKET / FERRULES

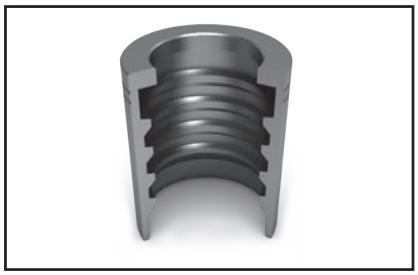

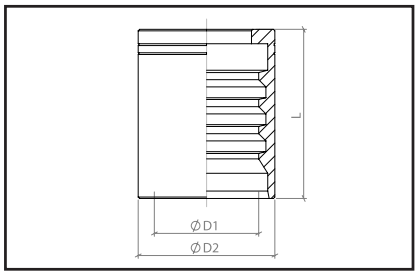

MALZEME KODU *Material Code*	BARKOD *Barcode*	HORTUM İÇ ÇAPI *Hose Size - inch*	D2 *mm*	D1 *mm*	L *mm*	FİYAT *PRICE - ₺*
SR-230	101-05-00	3/16”	17	13	25	
SR-231	101-06-00	1/4”	20	15	30	
SR-232	101-08-00	5/16”	22	16	31	
SR-233	101-10-00	3/8”	25	18	35	
SR-234	101-13-00	1/2”	28	21	37	
SR-235	101-16-00	5/8”	32	25	42	
SR-236	101-19-00	3/4”	38	29	47	
SR-237	101-25-00	1”	45	36	53	
SR-238	101-32-00	1 1/4”	54	45	66	
SR-239	101-38-00	1 1/2”	62	53	72	
SR-240	101-51-00	2”	75	65,5	71	

R9

SOKET / FERRULES

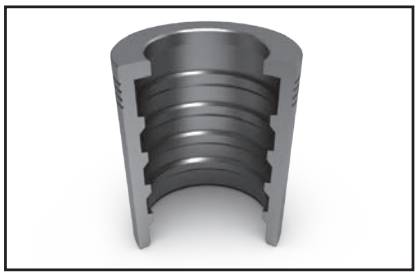

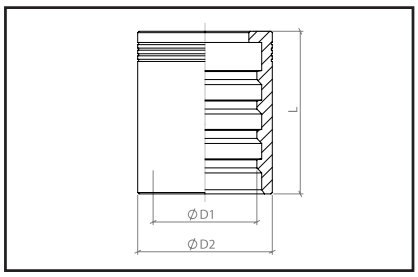

MALZEME KODU *Material Code*	BARKOD *Barcode*	HORTUM İÇ ÇAPI *Hose Size - inch*	D2 *mm*	D1 *mm*	L *mm*	FİYAT *PRICE - ₺*
SR-491	102-10-00	3/8”	26	20	35	
SR-492	102-13-00	1/2”	30	21,5	42	
SR-242	102-16-00	5/8”	34	25	46	
SR-243	102-19-00	3/4”	38	29	50	
SR-244	102-25-00	1”	46	37	58	
SR-245	102-32-00	1 1/4”	56	46	70	
SR-246	102-38-00	1 1/2”	62	53	72	
SR-247	102-51-00	2”	75	65,5	71	

SOKET / FERRULES

SOYMASIZ / NON-SKIVEE

MALZEME KODU *Material Code*	BARKOD *Barcode*	HORTUM İÇ ÇAPI *Hose Size - inch*	D2 *mm*	D1 *mm*	L *mm*	FİYAT *PRICE - ₺*
		R2				
SR-500	103-05-00	3/16”	19	14	24	
SR-501	103-06-00	1/4”	22	16,5	30	
SR-502	103-08-00	5/16”	24	18	30	
SR-503	103-10-00	3/8”	26	20	33	
SR-504	103-13-00	1/2”	30	23,5	37	
SR-505	103-16-00	5/8”	34	26	40	
SR-506	103-19-00	3/4”	38	31	40	
SR-507	103-25-00	1”	48	40	50	
SR-508	103-32-00	1 1/4”	60	49	62	
		R9				
SR-509	104-19-00	3/4”	42	34	44	
SR-510	104-25-00	1”	50	40,5	56	
SR-511	104-32-00	1 1/4”	60	49	62	

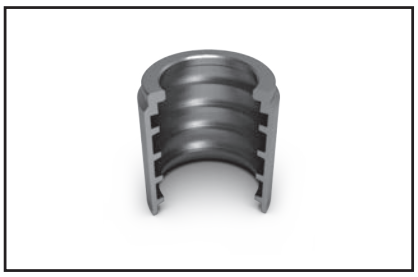

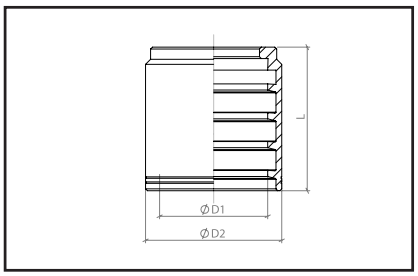

SOKET / FERRULES

R7 / R8

MALZEME KODU *Material Code*	BARKOD *Barcode*	HORTUM İÇ ÇAPI *Hose Size - inch*	D2 *mm*	D1 *mm*	L *mm*	FİYAT *PRICE - ₺*
SR-470	105-05-00	3/16”	14	10,5	20	
SR-471	105-06-00	1/4”	17	12,5	28	
SR-472	105-08-00	5/16”	20	16	30	
SR-473	105-10-00	3/8”	22	18	32	
SR-474	105-13-00	1/2”	26	21	35	

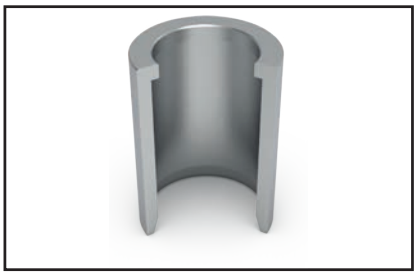

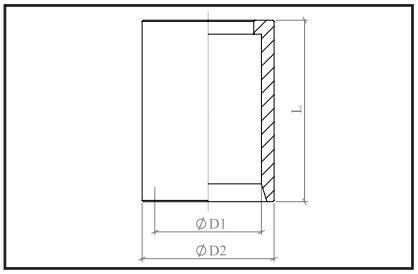

SOKET / FERRULES

BUHAR / GAS

MALZEME KODU *Material Code*	BARKOD *Barcode*	HORTUM İÇ ÇAPI *Hose Size - inch*	D2 *mm*	D1 *mm*	L *mm*	FİYAT *PRICE - ₺*
SR-482	106-13-00	1/2”	30	26	35	
SR-485	106-16-00	5/8”	35	30	42	
SR-483	106-19-00	3/4”	38	33	47	
SR-484	106-25-00	1”	45	39,5	53	

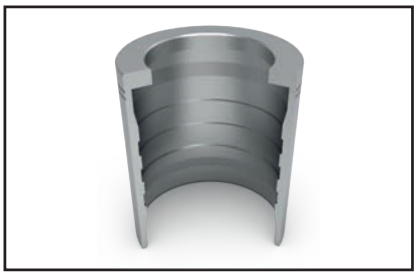

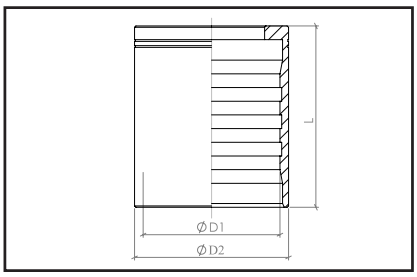

SOKET / FERRULES

TEFLON

MALZEME KODU *Material Code*	BARKOD *Barcode*	HORTUM İÇ ÇAPI *Hose Size - inch*	D2 *mm*	D1 *mm*	L *mm*	FİYAT *PRICE - ₺*
SR-475	107-05-00	3/16”	11	9	24	
SR-476	107-06-00	1/4”	14	10,5	24	
SR-477	107-08-00	5/16”	16	13	30	
SR-478	107-10-00	3/8”	18	14	30	
SR-479	107-13-00	1/2”	22	18	32	
SR-480	107-16-00	5/8”	25	21	34	
SR-481	107-19-00	3/4”	28	24,5	36	

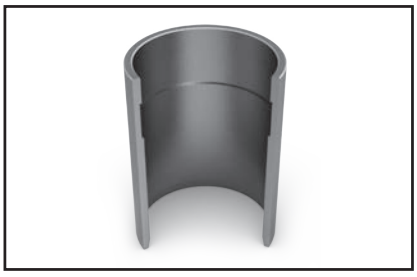

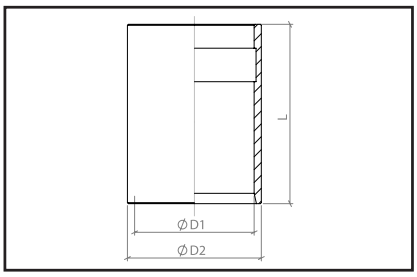

AK REKOR
HORTUM & BORU

SOKET / FERRULES

KAPSÜL / SHEET RINGS

MALZEME KODU *Material Code*	BARKOD *Barcode*	D1 *mm*	FİYAT *PRICE - ₺*
K-1	109-08-00	8	
K-2	109-09-00	9	
K-3	109-10-00	10	
K-4	109-11-00	11	
K-5	109-12-00	12	
K-6	109-13-00	13	
K-7	109-14-00	14	
K-8	109-15-00	15	
K-9	109-16-00	16	
K-10	109-17-00	17	
K-11	109-18-00	18	
K-12	109-19-00	19	
K-13	109-20-00	20	
K-14	109-21-00	21	
K-15	109-22-00	22	
K-16	109-23-00	23	
K-17	109-24-00	24	
K-18	109-25-00	25	
K-19	109-26-00	26	
K-20	109-27-00	27	
K-21	109-28-00	28	
K-22	109-29-00	29	
K-23	109-30-00	30	
K-24	109-32-00	32	
K-25	109-35-00	35	

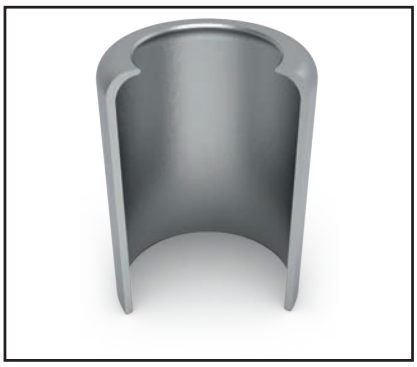

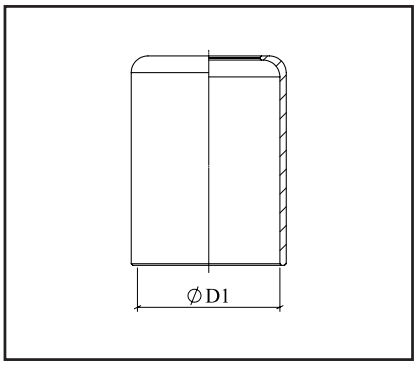

ERKEK / MALE

METRİK HORTUM RAKORU / METRIC Hose Fittings

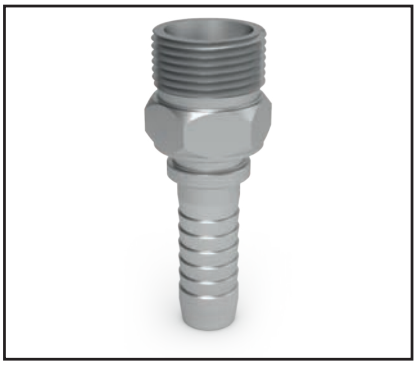

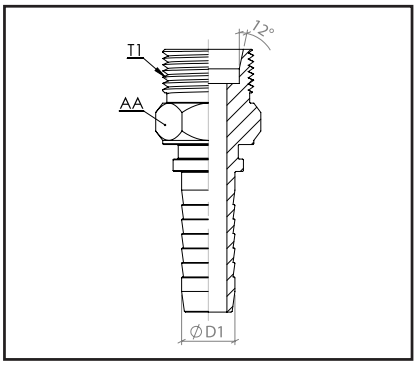

MALZEME KODU *Material Code*	BARKOD *Barcode*	HORTUM İÇ ÇAPI *Hose Size - inch*	D2 *mm*	T1 *METRİK*	AA *mm*	FİYAT *PRICE - ₺*
SR-068	110-05-06	3/16”	6L	M12x1,5	12	
SR-069	110-06-06	1/4”	6L	M12x1,5	12	
SR-070	110-06-08	1/4”	8L	M14x1,5	14	
SR-071	110-08-10	5/16”	10L	M16x1,5	17	
SR-072	110-10-10	3/8”	10L	M16x1,5	17	
SR-073	110-08-12	5/16”	12L	M18x1,5	19	
SR-074	110-10-12	3/8”	12L	M18x1,5	19	
SR-075	110-10-12S	3/8”	12S	M20x1,5	22	
SR-076	110-13-12S	1/2”	12S	M20x1,5	22	
SR-077	110-13-15	1/2”	15L	M22x1,5	22	
SR-078	110-13-16	1/2”	16S	M24x1,5	24	
SR-079	110-13-18	1/2”	18L	M26x1,5	27	
SR-080	110-16-18	5/8”	18L	M26x1,5	27	
SR-081	110-16-20	5/8”	20S	M30x2	32	
SR-082	110-19-20	3/4”	20S	M30x2	32	
SR-083	110-19-25	3/4”	25S	M36x2	36	
SR-084	110-25-25	1”	25S	M36x2	36	
SR-085	110-25-30	1”	30S	M42x2	46	
SR-086	110-25-35	1”	35L	M45x2	46	
SR-087	110-32-35	1 1/4”	35L	M45x2	46	
SR-088	110-32-38	1 1/4”	38S	M52x2	55	
SR-089	110-38-38	1 1/2”	38S	M52x2	55	

DÜZ / FEMALE

METRİK HORTUM RAKORU / METRIC Hose Fittings

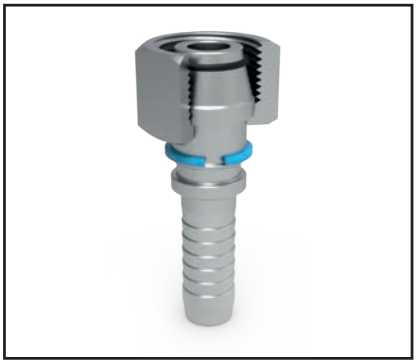

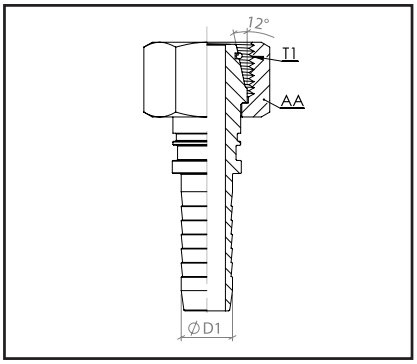

MALZEME KODU *Material Code*	BARKOD *Barcode*	HORTUM İÇ ÇAPI *Hose Size - inch*	D2 *mm*	D1 *mm*	L *mm*	FİYAT *PRICE - ₺*
SR-090	111-05-06	3/16”	6L	M12x1,5	14	
SR-091	111-06-06	1/4”	6L	M12x1,5	14	
SR-092	111-05-08	3/16”	8L	M14x1,5	17	
SR-093	111-06-08	1/4”	8L	M14x1,5	17	
SR-094	111-06-10	1/4”	10L	M16x1,5	19	
SR-095	111-08-10	5/16”	10L	M16x1,5	19	
SR-096	111-10-10	3/8”	10L	M16x1,5	19	
SR-097	111-08-12	5/16”	12L	M18x1,5	22	
SR-098	111-10-12	3/8”	12L	M18x1,5	22	
SR-099	111-10-12S	3/8”	12S	M20x1,5	24	
SR-100	111-13-15	1/2”	15L	M22x1,5	27	
SR-101	111-13-16	1/2”	16S	M24x1,5	30	
SR-102	111-16-18	5/8”	18L	M26x1,5	32	
SR-103	111-16-20	5/8”	20S	M30x2	36	
SR-104	111-19-20	3/4”	20S	M30x2	36	
SR-105	111-19-25	3/4”	25S	M36x2	46	
SR-106	111-25-25	1”	25S	M36x2	46	
SR-107	111-25-30	1”	30S	M42x2	50	
SR-108	111-25-35	1”	35L	M45x2	55	
SR-109	111-32-35	1 1/4”	35L	M45x2	55	
SR-110	111-32-38	1 1/4”	38S	M52x2	60	
SR-111	111-38-38	1 1/2”	38S	M52x2	60	

AK REKOR HORTUM & BORU

METRİK HORTUM RAKORU / METRIC Hose Fittings — DİRSEK / 90° FEMALE

MALZEME KODU *Material Code*	BARKOD *Barcode*	HORTUM İÇ ÇAPI *Hose Size - inch*	D2 *mm*	T1 *METRİK*	AA *mm*	FİYAT *PRICE - ₺*
SR-112	112-05-06	3/16”	6L	M12x1,5	14	
SR-113	112-06-06	1/4”	6L	M12x1,5	14	
SR-114	112-05-08	3/16”	8L	M14x1,5	17	
SR-115	112-06-08	1/4”	8L	M14x1,5	17	
SR-116	112-06-10	1/4”	10L	M16x1,5	19	
SR-117	112-08-10	5/16”	10L	M16x1,5	19	
SR-118	112-10-10	3/8”	10L	M16x1,5	19	
SR-119	112-08-12	5/16”	12L	M18x1,5	22	
SR-120	112-10-12	3/8”	12L	M18x1,5	22	
SR-121	112-10-12S	3/8”	12S	M20x1,5	24	
SR-122	112-13-15	1/2”	15L	M22x1,5	27	
SR-123	112-13-16	1/2”	16S	M24x1,5	30	
SR-124	112-16-18	5/8”	18L	M26x1,5	32	
SR-125	112-16-20	5/8”	20S	M30x2	36	
SR-126	112-19-20	3/4”	20S	M30x2	36	
SR-127	112-19-25	3/4”	25S	M36x2	46	
SR-128	112-25-25	1”	25S	M36x2	46	
SR-129	112-25-30	1”	30S	M42x2	50	
SR-130	112-25-35	1”	35L	M45x2	55	
SR-131	112-32-35	1 1/4”	35L	M45x2	55	
SR-132	112-32-38	1 1/4”	38S	M52x2	60	
SR-133	112-38-38	1 1/2”	38S	M52x2	60	

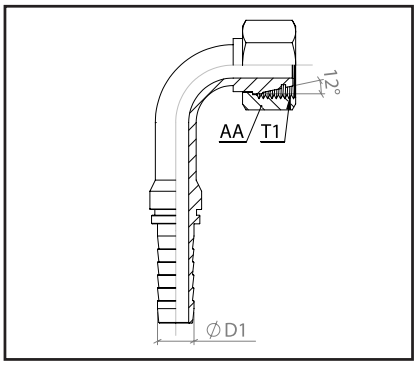

METRİK HORTUM RAKORU / METRIC Hose Fittings — 45° / 45° FEMALE

MALZEME KODU *Material Code*	BARKOD *Barcode*	HORTUM İÇ ÇAPI *Hose Size - inch*	D2 *mm*	T1 *METRİK*	AA *mm*	FİYAT *PRICE - ₺*
SR-134	113-05-06	3/16”	6L	M12x1,5	14	
SR-135	113-06-06	1/4”	6L	M12x1,5	14	
SR-136	113-05-08	3/16”	8L	M14x1,5	17	
SR-137	113-06-08	1/4”	8L	M14x1,5	17	
SR-138	113-06-10	1/4”	10L	M16x1,5	19	
SR-139	113-08-10	5/16”	10L	M16x1,5	19	
SR-140	113-08-12	5/16”	12L	M18x1,5	22	
SR-141	113-10-12	3/8”	12L	M18x1,5	22	
SR-142	113-10-12S	3/8”	12S	M20x1,5	24	
SR-143	113-13-15	1/2”	15L	M22x1,5	27	
SR-144	113-13-16	1/2”	16S	M24x1,5	30	
SR-145	113-16-18	5/8”	18L	M26x1,5	32	
SR-146	113-16-20	5/8”	20S	M30x2	36	
SR-147	113-19-20	3/4”	20S	M30x2	36	
SR-148	113-19-25	3/4”	25S	M36x2	46	
SR-149	113-25-25	1”	25S	M36x2	46	
SR-150	113-25-30	1”	30S	M42x2	50	
SR-151	113-25-35	1”	35L	M45x2	55	
SR-152	113-32-35	1 1/4”	35L	M45x2	55	
SR-153	113-32-38	1 1/4”	38S	M52x2	60	
SR-154	113-38-38	1 1/2”	38S	M52x2	60	

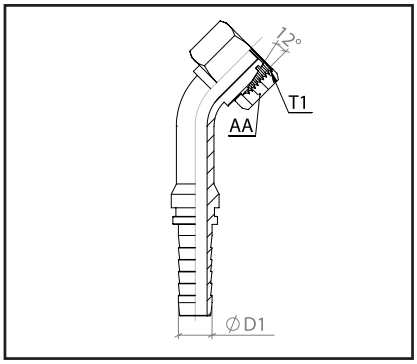

ERKEK / MALE

NPT HORTUM RAKORU / NPT Hose Fittings

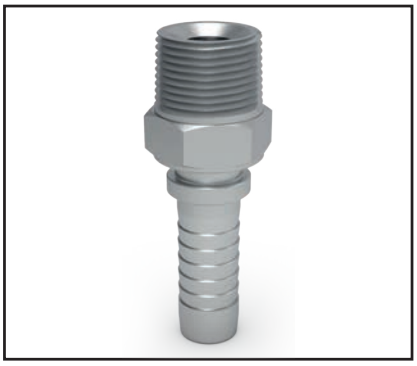

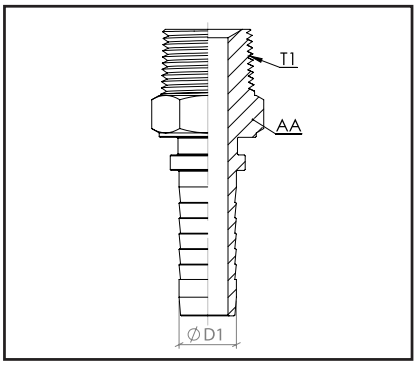

MALZEME KODU *Material Code*	BARKOD *Barcode*	HORTUM İÇ ÇAPI *Hose Size - inch*	T1 *NPT*	AA *mm*	FİYAT *PRICE - ₺*
SR-001	114-05-10	3/16”	1/8”	12	
SR-002	114-06-10	1/4”	1/8”	12	
SR-003	114-06-13	1/4”	1/4”	14	
SR-004	114-08-13	5/16”	1/4”	14	
SR-005	114-10-13	3/8”	1/4”	14	
SR-006	114-08-17	5/16”	3/8”	19	
SR-007	114-10-17	3/8”	3/8”	19	
SR-008	114-13-17	1/2”	3/8”	19	
SR-009	114-08-21	5/16”	1/2”	22	
SR-010	114-10-21	3/8”	1/2”	22	
SR-011	114-13-21	1/2”	1/2”	22	
SR-012	114-13-23	1/2”	5/8”	27	
SR-013	114-16-27	5/8”	3/4”	27	
SR-014	114-19-27	3/4”	3/4”	27	
SR-015	114-19-33	3/4”	1”	36	
SR-016	114-25-33	1”	1”	36	
SR-017	114-32-42	1 1/4”	1 1/4”	41	
SR-018	114-38-48	1 1/2”	1 1/2”	50	
SR-019	114-51-60	2”	2”	60	

DÜZ / FEMALE

BSP HORTUM RAKORU / BSP Hose Fittings

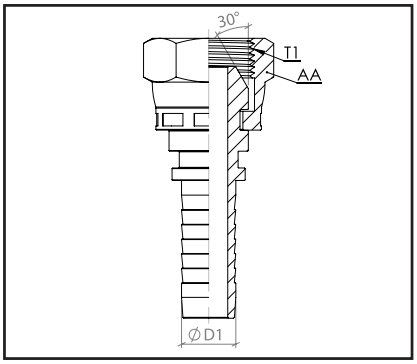

MALZEME KODU *Material Code*	BARKOD *Barcode*	HORTUM İÇ ÇAPI *Hose Size - inch*	T1 *BSP*	AA *mm*	FİYAT *PRICE - ₺*
SR-020	115-05-10	3/16”	1/8”	14	
SR-021	115-06-10	1/4”	1/8”	14	
SR-022	115-06-13	1/4”	1/4”	17	
SR-023	115-08-13	5/16”	1/4”	17	
SR-024	115-10-13	3/8”	1/4”	17	
SR-025	115-08-17	5/16”	3/8”	22	
SR-026	115-10-17	3/8”	3/8”	22	
SR-027	115-08-21	5/16”	1/2”	27	
SR-028	115-10-21	3/8”	1/2”	27	
SR-029	115-13-21	1/2”	1/2”	27	
SR-030	115-13-23	1/2”	5/8”	30	
SR-031	115-16-19	5/8”	3/4”	32	
SR-032	115-19-27	3/4”	3/4”	32	
SR-033	115-19-33	3/4”	1”	41	
SR-034	115-25-33	1”	1”	41	
SR-035	115-32-42	1 1/4”	1 1/4”	50	
SR-036	115-38-48	1 1/2”	1 1/2”	55	
SR-037	115-51-60	2”	2”	70	

AK REKOR
HORTUM & BORU

BSP HORTUM RAKORU / BSP Hose Fittings

DİRSEK / 90° FEMALE

MALZEME KODU *Material Code*	BARKOD *Barcode*	HORTUM İÇ ÇAPI *Hose Size - inch*	T1 *BSP*	AA *mm*	FİYAT *PRICE - ₺*
SR-038	116-05-10	3/16”	1/8”	13	
SR-039	116-06-10	1/4”	1/8”	13	
SR-040	116-05-13	3/16”	1/4”	17	
SR-041	116-06-13	1/4”	1/4”	17	
SR-042	116-08-13	5/16”	1/4”	17	
SR-043	116-08-17	5/16”	3/8”	22	
SR-044	116-10-17	3/8”	3/8”	22	
SR-045	116-13-21	1/2”	1/2”	27	
SR-046	116-16-23	5/8”	5/8”	30	
SR-047	116-16-27	5/8”	3/4”	32	
SR-048	116-19-27	3/4”	3/4”	32	
SR-049	116-25-33	1”	1”	41	
SR-050	116-32-41	1 1/4”	1 1/4”	50	
SR-051	116-38-48	1 1/2”	1 1/2”	55	
SR-052	116-51-60	2”	2”	70	

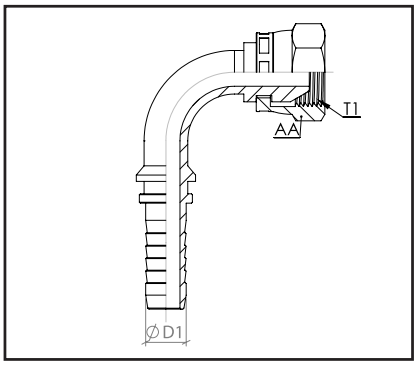

BSP HORTUM RAKORU / BSP Hose Fittings

45° / 45° FEMALE

MALZEME KODU *Material Code*	BARKOD *Barcode*	HORTUM İÇ ÇAPI *Hose Size - inch*	T1 *BSP*	AA *mm*	FİYAT *PRICE - ₺*
SR-053	117-05-10	3/16”	1/8”	13	
SR-054	117-06-10	1/4”	1/8”	13	
SR-055	117-05-13	3/16”	1/4”	17	
SR-056	117-06-13	1/4”	1/4”	17	
SR-057	117-08-13	5/16”	1/4”	17	
SR-058	117-08-17	5/16”	3/8”	22	
SR-059	117-10-17	3/8”	3/8”	22	
SR-060	117-13-21	1/2”	1/2”	27	
SR-061	117-16-23	5/8”	5/8”	30	
SR-062	117-16-27	5/8”	3/4”	32	
SR-063	117-19-27	3/4”	3/4”	32	
SR-064	117-25-33	1”	1”	41	
SR-065	117-32-41	1 1/4”	1 1/4”	50	
SR-066	117-38-48	1 1/2”	1 1/2”	55	
SR-067	117-51-60	2”	2”	70	

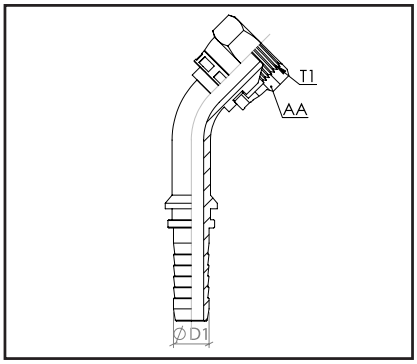

ERKEK / MALE

UNF HORTUM RAKORU / UNF Hose Fittings

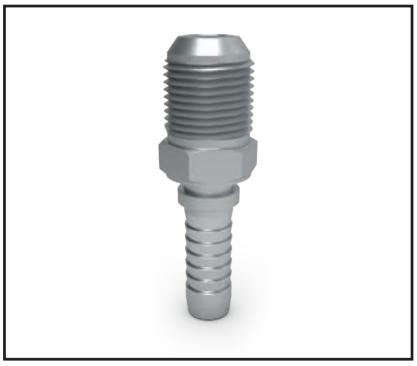

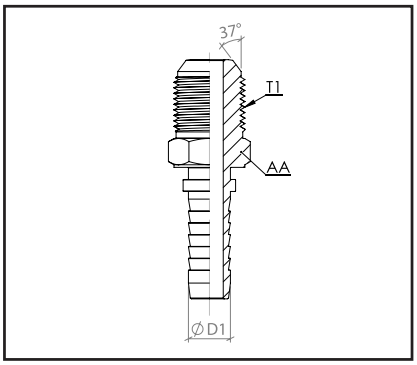

MALZEME KODU *Material Code*	BARKOD *Barcode*	HORTUM İÇ ÇAPI *Hose Size - inch*	T1 *UNF*	AA *mm*	FİYAT *PRICE - ₺*
SR-173	118-05-11	3/16”	7/16”x20	12	
SR-174	118-06-11	1/4”	7/16”x20	12	
SR-175	118-06-13	1/4”	1/2”x20	13	
SR-176	118-06-14	1/4”	9/16”x18	14	
SR-177	118-08-14	5/16”	9/16”x18	14	
SR-178	118-10-14	3/8”	9/16”x18	17	
SR-179	118-08-17	5/16”	5/8”x18	17	
SR-180	118-10-17	3/8”	5/8”x18	17	
SR-181	118-10-19	3/8”	3/4”x16	19	
SR-182	118-13-19	1/2”	3/4”x16	22	
SR-183	118-13-22	1/2”	7/8”x14	22	
SR-184	118-16-22	5/8”	7/8”x14	24	
SR-185	118-16-27	5/8”	1 1/16”x12	27	
SR-186	118-19-27	3/4”	1 1/16”x12	27	
SR-187	118-19-33	3/4”	1 5/16”x12	32	
SR-188	118-25-33	1”	1 5/16”x12	36	
SR-189	118-32-41	1 1/4”	1 5/8”x12	46	
SR-190	118-38-48	1 1/2”	1 7/8”x12	50	
SR-191	118-51-60	2”	2 11/32”x12	70	

DÜZ / FEMALE

UNF HORTUM RAKORU / UNF Hose Fittings

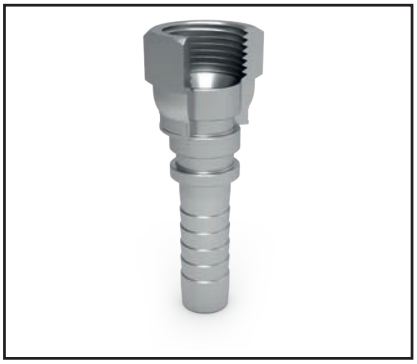

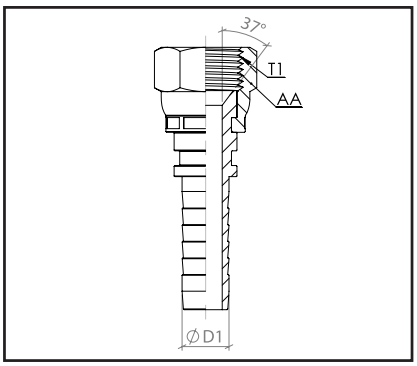

MALZEME KODU *Material Code*	BARKOD *Barcode*	HORTUM İÇ ÇAPI *Hose Size - inch*	T1 *UNF*	AA *mm*	FİYAT *PRICE - ₺*
SR-155	119-05-11	3/16”	7/16”x20	14	
SR-156	119-06-11	1/4”	7/16”x20	17	
SR-157	119-06-13	1/4”	1/2”x20	17	
SR-158	119-06-14	1/4”	9/16”x18	19	
SR-159	119-08-14	5/16”	9/16”x18	19	
SR-160	119-10-14	3/8”	9/16”x18	19	
SR-161	119-10-17	3/8”	5/8”x18	22	
SR-162	119-10-19	3/8”	3/4”x16	24	
SR-163	119-13-19	1/2”	3/4”x16	24	
SR-164	119-13-22	1/2”	7/8”x14	27	
SR-165	119-16-22	5/8”	7/8”x14	27	
SR-166	119-16-27	5/8”	1 1/16”x12	32	
SR-167	119-19-27	3/4”	1 1/16”x12	32	
SR-168	119-19-33	3/4”	1 5/16”x12	41	
SR-169	119-25-33	1”	1 5/16”x12	41	
SR-170	119-32-41	1 1/4”	1 5/8”x12	50	
SR-171	119-38-48	1 1/2”	1 7/8”x12	55	
SR-172	119-51-60	2”	2 11/32”x12	70	

AK REKOR HORTUM & BORU

UNF HORTUM RAKORU / UNF Hose Fittings

DİRSEK / 90° FEMALE

MALZEME KODU *Material Code*	BARKOD *Barcode*	HORTUM İÇ ÇAPI *Hose Size - inch*	T1 *UNF*	AA *mm*	FİYAT *PRICE - ₺*
SR-192	120-06-11	3/16”	7/16”x20	14	
SR-193	120-06-11	1/4”	7/16”x20	17	
SR-194	120-06-13	1/4”	1/2”x20	17	
SR-195	120-06-14	1/4”	9/16”x18	19	
SR-196	120-08-14	5/16”	9/16”x18	19	
SR-197	120-10-14	3/8”	9/16”x18	19	
SR-198	120-08-17	5/16”	5/8”x18	22	
SR-199	120-10-17	3/8”	5/8”x18	22	
SR-200	120-10-19	3/8”	3/4”x16	24	
SR-201	120-13-19	1/2”	3/4”x16	24	
SR-202	120-13-22	1/2”	7/8”x14	27	
SR-203	120-16-22	5/8”	7/8”x14	27	
SR-204	120-16-27	5/8”	1 1/16”x12	32	
SR-205	120-19-27	3/4”	1 1/16”x12	32	
SR-206	120-19-33	3/4”	1 5/16”x12	41	
SR-207	120-25-33	1”	1 5/16”x12	41	
SR-208	120-32-41	1 1/4”	1 5/8”x12	50	
SR-209	120-38-48	1 1/2”	1 7/8”x12	55	
SR-210	120-5160	2”	2 11/32”x12	70	

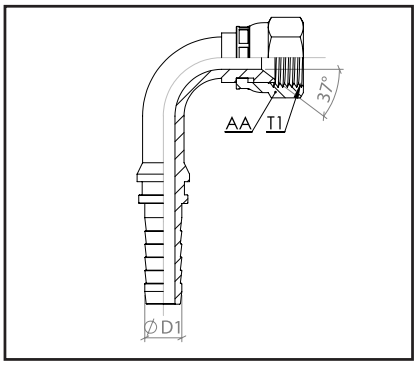

UNF HORTUM RAKORU / UNF Hose Fittings

45° / 45° FEMALE

MALZEME KODU *Material Code*	BARKOD *Barcode*	HORTUM İÇ ÇAPI *Hose Size - inch*	T1 *UNF*	AA *mm*	FİYAT *PRICE - ₺*
SR-155	121-05-11	3/16”	7/16”x20	14	
SR-156	121-06-11	1/4”	7/16”x20	17	
SR-157	121-06-13	1/4”	1/2”x20	17	
SR-158	121-06-14	1/4”	9/16”x18	19	
SR-159	121-08-14	5/16”	9/16”x18	19	
SR-160	121-10-14	3/8”	9/16”x18	19	
SR-161	121-08-17	5/16”	5/8”x18	22	
SR-162	121-10-17	3/8”	5/8”x18	22	
SR-163	121-10-19	3/8”	3/4”x16	24	
SR-164	121-13-19	1/2”	3/4”x16	24	
SR-165	121-13-22	1/2”	7/8”x14	27	
SR-166	121-16-22	5/8”	7/8”x14	27	
SR-167	121-16-27	5/8”	1 1/16”x12	32	
SR-168	121-19-27	3/4”	1 1/16”x12	32	
SR-169	121-19-33	3/4”	1 5/16”x12	41	
SR-170	121-25-33	1”	1 5/16”x12	41	
SR-171	121-32-41	1 1/4”	1 5/8”x12	50	
SR-172	121-38-48	1 1/2”	1 7/8”x12	55	
SR-173	121-51-60	2”	2 11/32”x12	70	

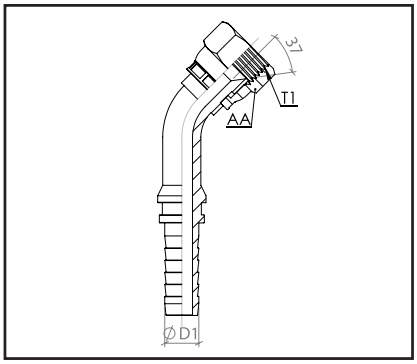

ERKEK / MALE

ORFS HORTUM RAKORU / ORFS Hose Fittings

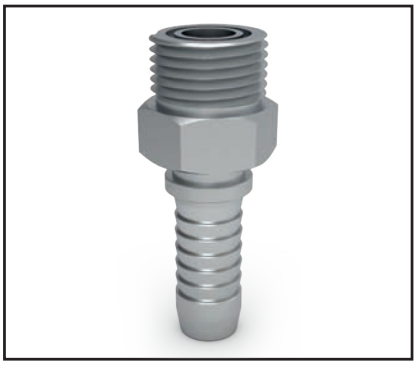

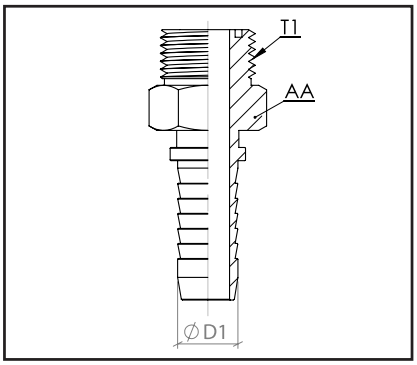

MALZEME KODU *Material Code*	BARKOD *Barcode*	HORTUM İÇ ÇAPI *Hose Size - inch*	T1 *ORFS*	AA *mm*	FİYAT *PRICE - ₺*
SR-249	122-06-14	1/4”	9/16”x18	16	
SR-250	122-06-17	1/4”	11/16”x16	19	
SR-251	122-08-17	5/16”	11/16”x16	19	
SR-252	122-10-17	3/8”	11/16”x16	19	
SR-253	122-10-21	3/8”	13/16”x16	22	
SR-254	122-13-21	1/2”	13/16”x16	22	
SR-255	122-13-25	1/2”	1”x14	27	
SR-256	122-16-25	5/8”	1”x14	27	
SR-257	122-16-30	5/8”	1 3/16”x12	32	
SR-258	122-19-30	3/4”	1 3/16”x12	32	
SR-259	122-19-37	3/4”	1 7/16”x12	41	
SR-260	122-25-37	1”	1 7/16”x12	41	
SR-261	122-32-43	1 1/4”	1 11/16”x12	46	

DÜZ / FEMALE

ORFS HORTUM RAKORU / ORFS Hose Fittings

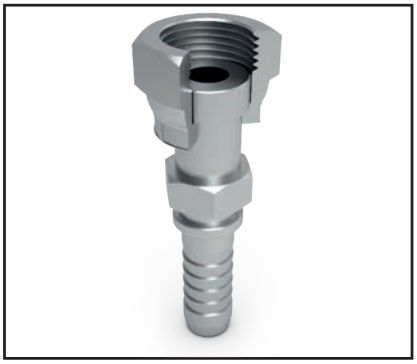

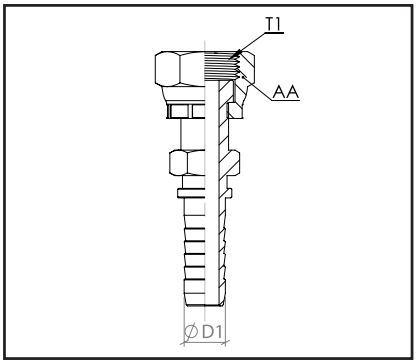

MALZEME KODU *Material Code*	BARKOD *Barcode*	HORTUM İÇ ÇAPI *Hose Size - inch*	T1 *ORFS*	AA *mm*	FİYAT *PRICE - ₺*
SR-262	123-06-14	1/4”	9/16”x18	19	
SR-263	123-06-17	1/4”	11/16”x16	22	
SR-264	123-08-17	5/16”	11/16”x16	22	
SR-265	123-10-17	3/8”	11/16”x16	22	
SR-266	123-10-21	3/8”	13/16”x16	27	
SR-267	123-13-21	1/2”	13/16”x16	27	
SR-268	123-13-25	1/2”	1”x14	30	
SR-269	123-16-25	5/8”	1”x14	30	
SR-270	123-16-30	5/8”	1 3/16”x12	36	
SR-271	123-19-30	3/4”	1 3/16”x12	36	
SR-272	123-19-37	3/4”	1 7/16”x12	41	
SR-273	123-25-37	1”	1 7/16”x12	41	
SR-274	123-32-43	1 1/4”	1 11/16”x12	50	

ORFS HORTUM RAKORU / ORFS Hose Fittings

DİRSEK / 90° FEMALE

MALZEME KODU *Material Code*	BARKOD *Barcode*	HORTUM İÇ ÇAPI *Hose Size - inch*	T1 *ORFS*	AA *mm*	FİYAT *PRICE - ₺*
SR-275	124-06-14	1/4”	9/16”x18	19	
SR-276	124-06-18	1/4”	11/16”x16	22	
SR-277	124-08-17	5/16”	11/16”x16	22	
SR-278	124-10-17	3/8”	11/16”x16	22	
SR-279	124-10-21	3/8”	13/16”x16	27	
SR-280	124-13-21	1/2”	13/16”x16	27	
SR-281	124-13-25	1/2”	1”x14	30	
SR-282	124-16-25	5/8”	1”x14	30	
SR-283	124-16-30	5/8”	1 3/16”x12	36	
SR-284	124-19-30	3/4”	1 3/16”x12	36	
SR-285	124-19-37	3/4”	1 7/16”x12	41	
SR-286	124-25-37	1”	1 7/16”x12	41	
SR-287	124-32-43	1 1/4”	1 11/16”x12	50	

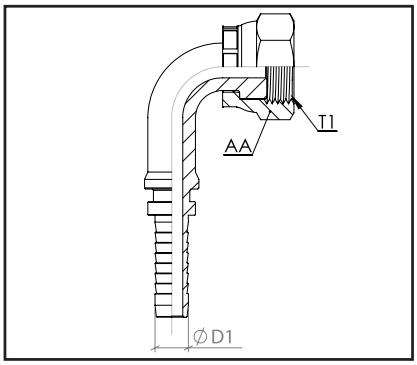

ORFS HORTUM RAKORU / ORFS Hose Fittings

45° / 45° FEMALE

MALZEME KODU *Material Code*	BARKOD *Barcode*	HORTUM İÇ ÇAPI *Hose Size - inch*	T1 *ORFS*	AA *mm*	FİYAT *PRICE - ₺*
SR-288	125-06-14	1/4”	9/16”x18	19	
SR-289	125-06-18	1/4”	11/16”x16	22	
SR-290	125-08-17	5/16”	11/16”x16	22	
SR-291	125-10-17	3/8”	11/16”x16	22	
SR-292	125-10-21	3/8”	13/16”x16	27	
SR-293	125-13-21	1/2”	13/16”x16	27	
SR-294	125-13-25	1/2”	1”x14	30	
SR-295	125-16-25	5/8”	1”x14	30	
SR-296	125-16-30	5/8”	1 3/16”x12	36	
SR-297	125-19-30	3/4”	1 3/16”x12	36	
SR-298	125-19-37	3/4”	1 7/16”x12	41	
SR-299	125-25-37	1”	1 7/16”x12	41	
SR-300	125-32-43	1 1/4”	1 11/16”x12	50	

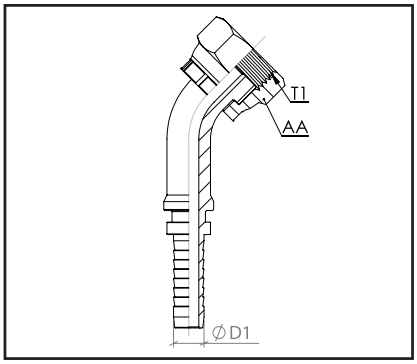

DÜZ / STRAIGHT

3000 PSI FLANŞ HORTUM RAKORU / FLANGE Hose Fittings For 3000 PSI

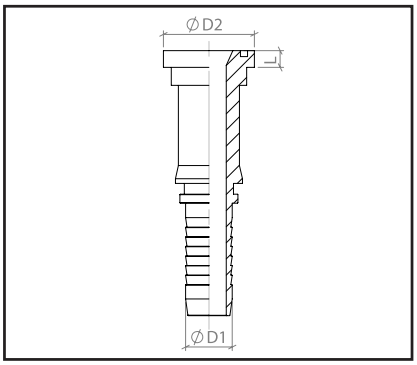

MALZEME KODU *Material Code*	BARKOD *Barcode*	HORTUM İÇ ÇAPI *Hose Size - inch*	D2 *mm*	L *mm*	FİYAT *PRICE - ₺*
SR-344	126-13-30	1/2”	30.2	6,7	
SR-345	126-13-38	1/2”	38.1	6,7	
SR-346	126-16-30	5/8”	30.2	6,7	
SR-347	126-16-38	5/8”	38.1	6,7	
SR-348	126-19-38	3/4”	38.1	6,7	
SR-349	126-19-44	3/4”	44.4	8	
SR-350	126-25-38	1”	38.1	6,7	
SR-351	126-25-44	1”	44.4	8	
SR-352	126-25-51	1”	50.8	8	
SR-353	126-25-60	1”	60.3	8	
SR-354	126-32-44	1 1/4”	44.4	8	
SR-355	126-32-51	1 1/4”	50.8	8	
SR-356	126-32-60	1 1/4”	60.3	8	
SR-357	126-38-60	1 1/2”	60.3	8	
SR-358	126-38-71	1 1/2”	71.4	9,5	
SR-359	126-51-71	2”	71.4	9,5	

DÜZ / STRAIGHT

6000 PSI FLANŞ HORTUM RAKORU / FLANGE Hose Fittings For 6000 PSI

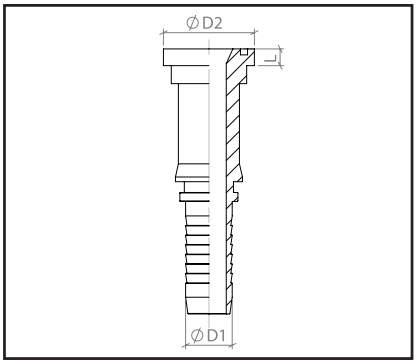

MALZEME KODU *Material Code*	BARKOD *Barcode*	HORTUM İÇ ÇAPI *Hose Size - inch*	D2 *mm*	L *mm*	FİYAT *PRICE - ₺*
SR-392	127-13-32	1/2”	31 8	7,8	
SR-393	127-13-34	1/2”	34.1	6,7	
SR-394	127-16-32	5/8”	31 8	7,8	
SR-395	127-16-34	5/8”	34.1	6,7	
SR-396	127-16-41	5/8”	41.3	8,7	
SR-397	127-19-41	3/4”	41.3	8,7	
SR-398	127-19-48	3/4”	47.6	9,5	
SR-399	127-19-48K	3/4”	47.6 KALIN	14,2	
SR-400	127-25-41	1”	41.3	8,7	
SR-401	127-25-48	1”	47.6	9,5	
SR-402	127-25-48K	1”	47.6 KALIN	14,2	
SR-403	127-25-54	1”	54	10,3	
SR-404	127-25-54K	1”	54 KALIN	14,2	
SR-405	127-32-48	1 1/4”	47.6	9,5	
SR-406	127-32-48K	1 1/4”	47.6 KALIN	14,2	
SR-407	127-32-54	1 1/4”	54	10,3	
SR-408	127-32-54K	1 1/4”	54 KALIN	14,2	

3000 PSI FLANŞ HORTUM RAKORU / FLANGE Hose Fittings For 3000 PSI

DİRSEK / 90°

MALZEME KODU *Material Code*	BARKOD *Barcode*	HORTUM İÇ ÇAPI *Hose Size - inch*	D2 *mm*	L *mm*	FİYAT *PRICE - ₺*
SR-376	128-13-30	1/2”	30.2	6,7	
SR-377	128-13-38	1/2”	38.1	6,7	
SR-378	128-16-30	5/8”	30.2	6,7	
SR-379	128-16-38	5/8”	38.1	6,7	
SR-380	128-19-38	3/4”	38.1	6,7	
SR-381	128-19-44	3/4”	44.4	8	
SR-382	128-25-38	1”	38.1	6,7	
SR-383	128-25-44	1”	44.4	8	
SR-384	128-25-51	1”	50.8	8	
SR-385	128-25-60	1”	60.3	8	
SR-386	128-32-44	1 1/4”	44.4	8	
SR-387	128-32-51	1 1/4”	50.8	8	
SR-388	128-32-60	1 1/4”	60.3	8	
SR-389	128-38-60	1 1/2”	60.3	8	
SR-390	128-38-71	1 1/2”	71.4	9,5	
SR-391	128-51-71	2”	71.4	9,5	

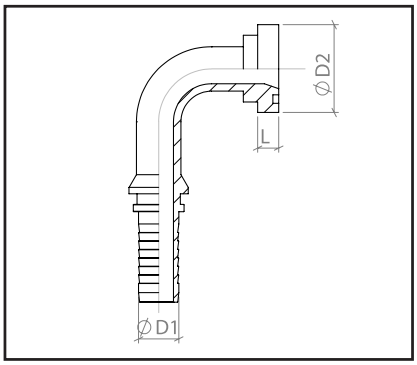

6000 PSI FLANŞ HORTUM RAKORU / FLANGE Hose Fittings For 6000 PSI

DİRSEK / 90°

MALZEME KODU *Material Code*	BARKOD *Barcode*	HORTUM İÇ ÇAPI *Hose Size - inch*	D2 *mm*	L *mm*	FİYAT *PRICE - ₺*
SR-426	129-13-32	1/2”	31 8	7,8	
SR-427	129-13-34	1/2”	34.1	6,7	
SR-428	129-16-32	5/8”	31 8	7,8	
SR-429	129-16-34	5/8”	34.1	6,7	
SR-430	129-16-41	5/8”	41.3	8,7	
SR-431	129-19-41	3/4”	41.3	8,7	
SR-432	129-19-48	3/4”	47.6	9,5	
SR-433	129-19-48K	3/4”	47.6 KALIN	14,2	
SR-434	129-25-41	1”	41.3	8,7	
SR-435	129-25-48	1”	47.6	9,5	
SR-436	129-25-48K	1”	47.6 KALIN	14,2	
SR-437	129-25-54	1”	54	10,3	
SR-438	129-25-54K	1”	54 KALIN	14,2	
SR-439	129-32-48	1 1/4”	47.6	9,5	
SR-440	129-32-48K	1 1/4”	47.6 KALIN	14,2	
SR-441	129-32-54	1 1/4”	54	10,3	
SR-442	129-32-54K	1 1/4”	54 KALIN	14,2	

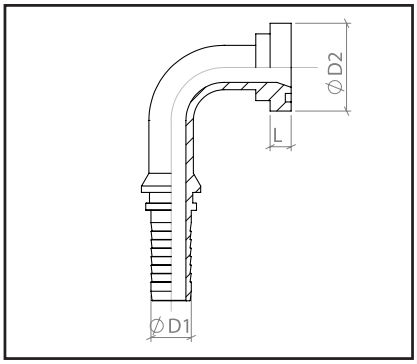

45° / 45°

3000 PSI FLANŞ HORTUM RAKORU / FLANGE Hose Fittings For 3000 PSI

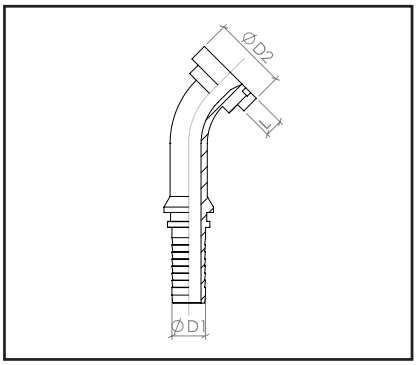

MALZEME KODU *Material Code*	BARKOD *Barcode*	HORTUM İÇ ÇAPI *Hose Size - inch*	D2 *mm*	L *mm*	FİYAT *PRICE - ₺*
SR-360	130-13-30	1/2”	30.2	6,7	
SR-361	130-13-38	1/2”	38.1	6,7	
SR-362	130-16-30	5/8”	30.2	6,7	
SR-363	130-16-38	5/8”	38.1	6,7	
SR-364	130-19-38	3/4”	38.1	6,7	
SR-365	130-19-44	3/4”	44.4	8	
SR-366	130-25-38	1”	38.1	6,7	
SR-367	130-25-44	1”	44.4	8	
SR-368	130-25-51	1”	50.8	8	
SR-369	130-25-60	1”	60.3	8	
SR-370	130-32-44	1 1/4”	44.4	8	
SR-371	130-32-51	1 1/4”	50.8	8	
SR-372	130-32-60	1 1/4”	60.3	8	
SR-373	130-38-60	1 1/2”	60.3	8	
SR-374	130-38-71	1 1/2”	71.4	9,5	
SR-375	130-51-71	2”	71.4	9,5	

45° / 45°

6000 PSI FLANŞ HORTUM RAKORU / FLANGE Hose Fittings For 6000 PSI

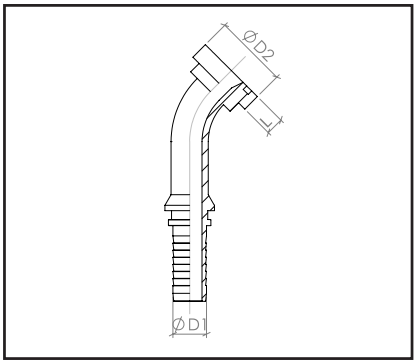

MALZEME KODU *Material Code*	BARKOD *Barcode*	HORTUM İÇ ÇAPI *Hose Size - inch*	D2 *mm*	L *mm*	FİYAT *PRICE - ₺*
SR-426	131-13-32	1/2”	31 8	7,8	
SR-427	131-13-34	1/2”	34.1	6,7	
SR-428	131-16-32	5/8”	31 8	7,8	
SR-429	131-16-34	5/8”	34.1	6,7	
SR-430	131-16-41	5/8”	41.3	8,7	
SR-431	131-19-41	3/4”	41.3	8,7	
SR-432	131-19-48	3/4”	47.6	9,5	
SR-433	131-19-48K	3/4”	47.6 KALIN	14,2	
SR-434	131-25-41	1”	41.3	8,7	
SR-435	131-25-48	1”	47.6	9,5	
SR-436	131-25-48K	1”	47.6 KALIN	14,2	
SR-437	131-25-54	1”	54	10,3	
SR-438	131-25-54K	1”	54 KALIN	14,2	
SR-439	131-32-48	1 1/4”	47.6	9,5	
SR-440	131-32-48K	1 1/4”	47.6 KALIN	14,2	
SR-441	131-32-54	1 1/4”	54	10,3	
SR-442	131-32-54K	1 1/4”	54 KALIN	14,2	

AK REKOR HORTUM & BORU

HALKA HORTUM RAKORU / BANJO Hose Fittings

HALKA / BANJO

MALZEME KODU *Material Code*	BARKOD *Barcode*	HORTUM İÇ ÇAPI *Hose Size - inch*	D2 *mm*	FİYAT *PRICE - ₺*
SR-311	132-05-08	3/16”	8	
SR-312	132-06-08	1/4”	8	
SR-313	132-05-10	3/16”	10	
SR-314	132-06-10	1/4”	10	
SR-315	132-06-12	1/4”	12	
SR-316	132-08-12	5/16”	12	
SR-317	132-06-13	1/4”	13	
SR-318	132-06-14	1/4”	14	
SR-319	132-08-14	5/16”	14	
SR-320	132-10-14	3/8”	14	
SR-321	132-08-16	5/16”	16	
SR-322	132-10-16	3/8”	16	
SR-323	132-08-17	5/16”	17	
SR-324	132-10-17	3/8”	17	
SR-325	132-10-18	3/8”	18	
SR-326	132-13-18	1/2”	18	
SR-327	132-10-20	3/8”	20	
SR-328	132-13-20	1/2”	20	
SR-329	132-13-21	1/2”	21	
SR-330	132-13-22	1/2”	22	
SR-340	132-10-21	3/8”	21	
SR-341	132-16-21	5/8”	21	

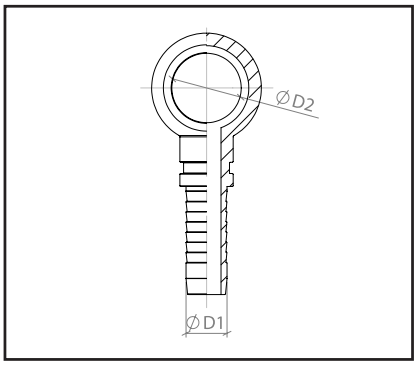

ARA HORTUM RAKORU / STRAIGHT Hose Fittings

ARA EK / TWO OUT

MALZEME KODU *Material Code*	BARKOD *Barcode*	HORTUM İÇ ÇAPI *Hose Size - inch*	D1 *mm*	FİYAT *PRICE - ₺*
SR-301	133-05-00	3/16”	21	
SR-302	133-06-00	1/4”	24	
SR-303	133-08-00	5/16”	26,5	
SR-304	133-10-00	3/8”	30	
SR-305	133-13-00	1/2”	35	
SR-306	133-16-00	5/8”	36,5	
SR-307	133-19-00	3/4”	41,5	
SR-308	133-25-00	1”	50,5	
SR-309	133-32-00	1 1/4”	70	
SR-310	133-38-00	1 1/2”	70	

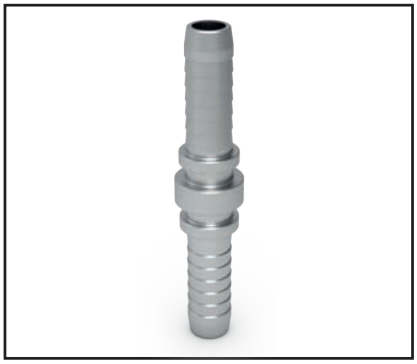

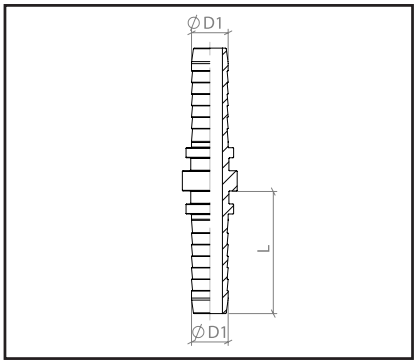

KAYNAKLIK / WELDING

KAYNAKLIK HORTUM RAKORU / WELDING Hose Fittings

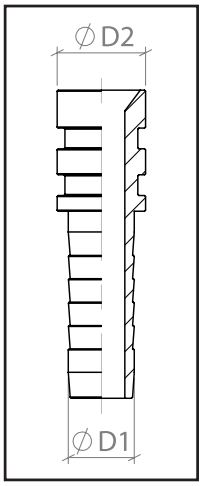

MALZEME KODU *Material Code*	BARKOD *Barcode*	HORTUM İÇ ÇAPI *Hose Size - inch*	D2 *UNF*	FİYAT *PRICE - ₺*
SR-331	134-05-11	3/16”	7/16”	
SR-332	134-06-13	1/4”	1/2”	
SR-333	134-06-14	1/4”	9/16”	
SR-334	134-08-14	5/16”	9/16”	
SR-335	134-08-17	5/16”	5/8”	
SR-336	134-10-17	3/8”	5/8”	
SR-337	134-10-19	3/8”	3/4”	
SR-338	134-13-22	1/2”	7/8”	
SR-339	134-16-27	5/8”	1 1/16”	

YIKAMA / WASHING

YIKAMA HORTUM RAKORU / WASHING Hose Fittings

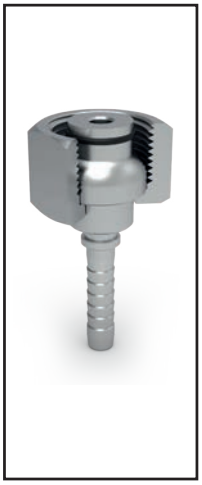

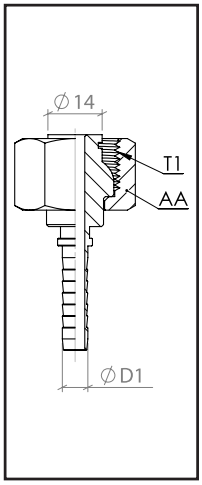

MALZEME KODU *Material Code*	BARKOD *Barcode*	HORTUM İÇ ÇAPI *Hose Size - inch*	D2 *METRİK*	FİYAT *PRICE - ₺*
SR-488	135-06-14	1/4”	M22x1,5	
SR-489	135-08-14	5/16”	M22x1,5	
SR-490	135-10-14	3/8”	M22x1,5	

KARCHER

KARCHER HORTUM RAKORU / KARCHER Hose Fittings

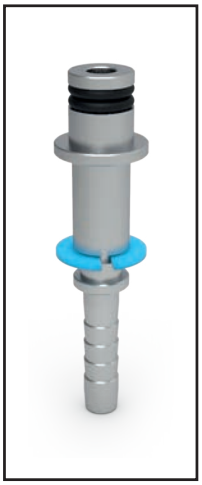

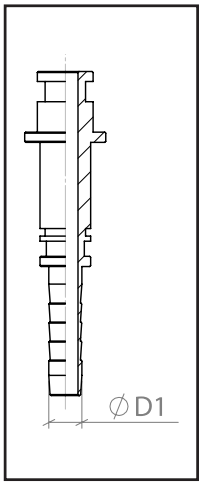

MALZEME KODU *Material Code*	BARKOD *Barcode*	HORTUM İÇ ÇAPI *Hose Size - inch*	FİYAT *PRICE - ₺*
SR-552	136-01-01	1/4”	

PERDE GEÇİŞ HORTUM RAKORU / BULKHEAD Hose Fittings

ŞASE / BULKHEAD

MALZEME KODU *Material Code*	BARKOD *Barcode*	HORTUM İÇ ÇAPI *Hose Size - inch*	T1	FİYAT *PRICE - ₺*
SR-465	137-13-21	1/2”	1/2”	
SR-466	137-13-16	1/2”	M24x1,5	
SR-467	137-16-23	5/8”	5/8”	
SR-468	137-16-18	5/8”	M26x1,5	
SR-469	137-19-27	3/4”	3/4”	

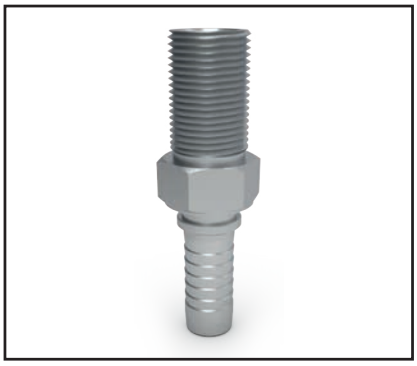

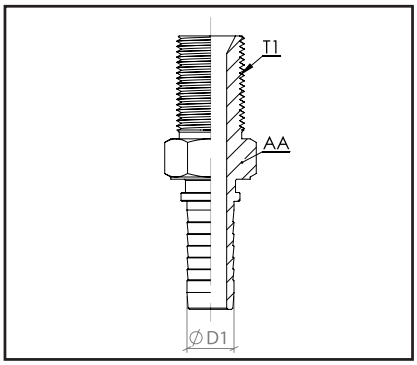

DEBRİAJ HORTUM RAKORU / DEBRİAJ Hose Fittings

DEBRIAJ

MALZEME KODU *Material Code*	BARKOD *Barcode*	HORTUM İÇ ÇAPI *Hose Size - inch*	L *mm*	FİYAT *PRICE - ₺*
SR-550	138-06-66	1/4”	66,5	
SR-551	138-06-73	1/4”	73,5	

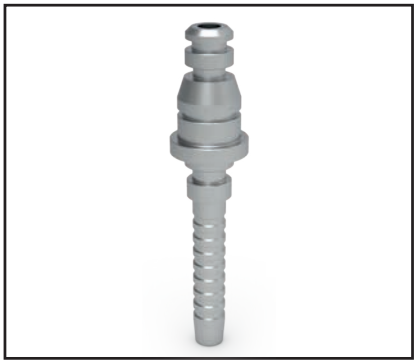

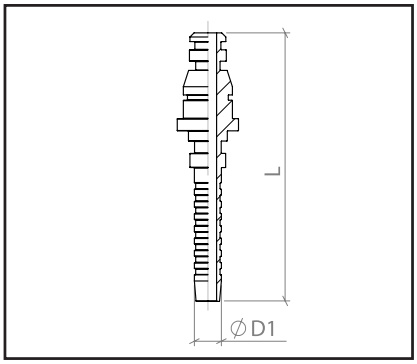

DÜZ / FEMALE

KOMATSU HORTUM RAKORU / KOMATSU Hose Fittings

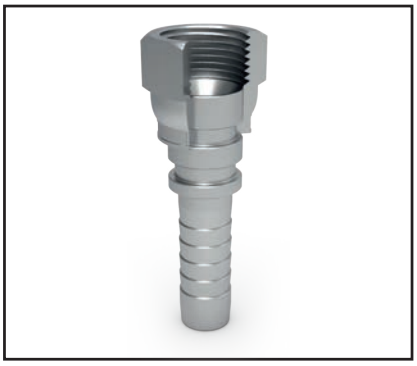

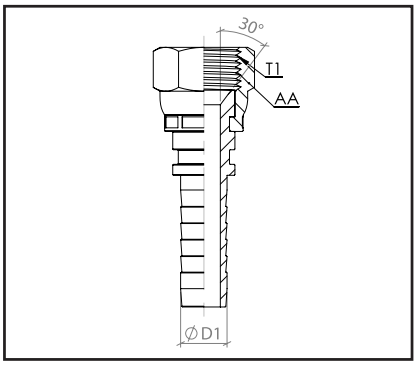

MALZEME KODU *Material Code*	BARKOD *Barcode*	HORTUM İÇ ÇAPI *Hose Size - inch*	T1 *METRİK*	FİYAT *PRICE - ₺*
SR-443	139-06-14	1/4”	M14x1,5	
SR-444	139-06-16	1/4”	M16x1,5	
SR-445	139-08-16	5/16”	M16x1,5	
SR-446	139-08-18	5/16”	M18x1,5	
SR-447	139-10-18	3/8”	M18x1,5	
SR-448	139-13-22	1/2”	M22x1,5	
SR-449	139-13-24	1/2”	M24x1,5	
SR-450	139-16-24	5/8”	M24x1,5	
SR-451	139-19-30	3/4”	M30x1,5	
SR-452	139-25-33	1”	M33x1,5	
SR-453	139-32-36	1 1/4”	M36x1,5	

DİRSEK / 90° FEMALE

KOMATSU HORTUM RAKORU / KOMATSU Hose Fittings

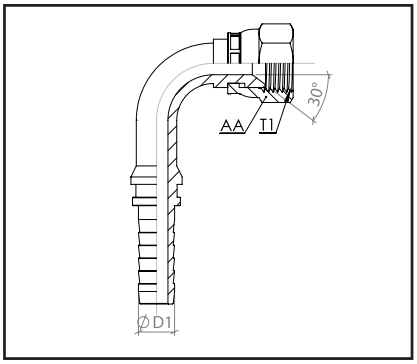

MALZEME KODU *Material Code*	BARKOD *Barcode*	HORTUM İÇ ÇAPI *Hose Size - inch*	T1 *METRİK*	FİYAT *PRICE - ₺*
SR-454	140-06-14	1/4”	M14x1,5	
SR-455	140-06-16	1/4”	M16x1,5	
SR-456	140-08-16	5/16”	M16x1,5	
SR-457	140-08-18	5/16”	M18x1,5	
SR-458	140-10-18	3/8”	M18x1,5	
SR-459	140-13-22	1/2”	M22x1,5	
SR-460	140-13-24	1/2”	M24x1,5	
SR-461	140-16-24	5/8”	M24x1,5	
SR-462	140-19-30	3/4”	M30x1,5	
SR-463	140-25-33	1”	M33x1,5	
SR-464	140-32-36	1 1/4”	M36x1,5	

AK REKOR
HORTUM & BORU

OTOMOTİV ve BORU BAĞLANTI ELEMANLARI

AUTOMOTIVE AND PIPE FITTINGS SERIES

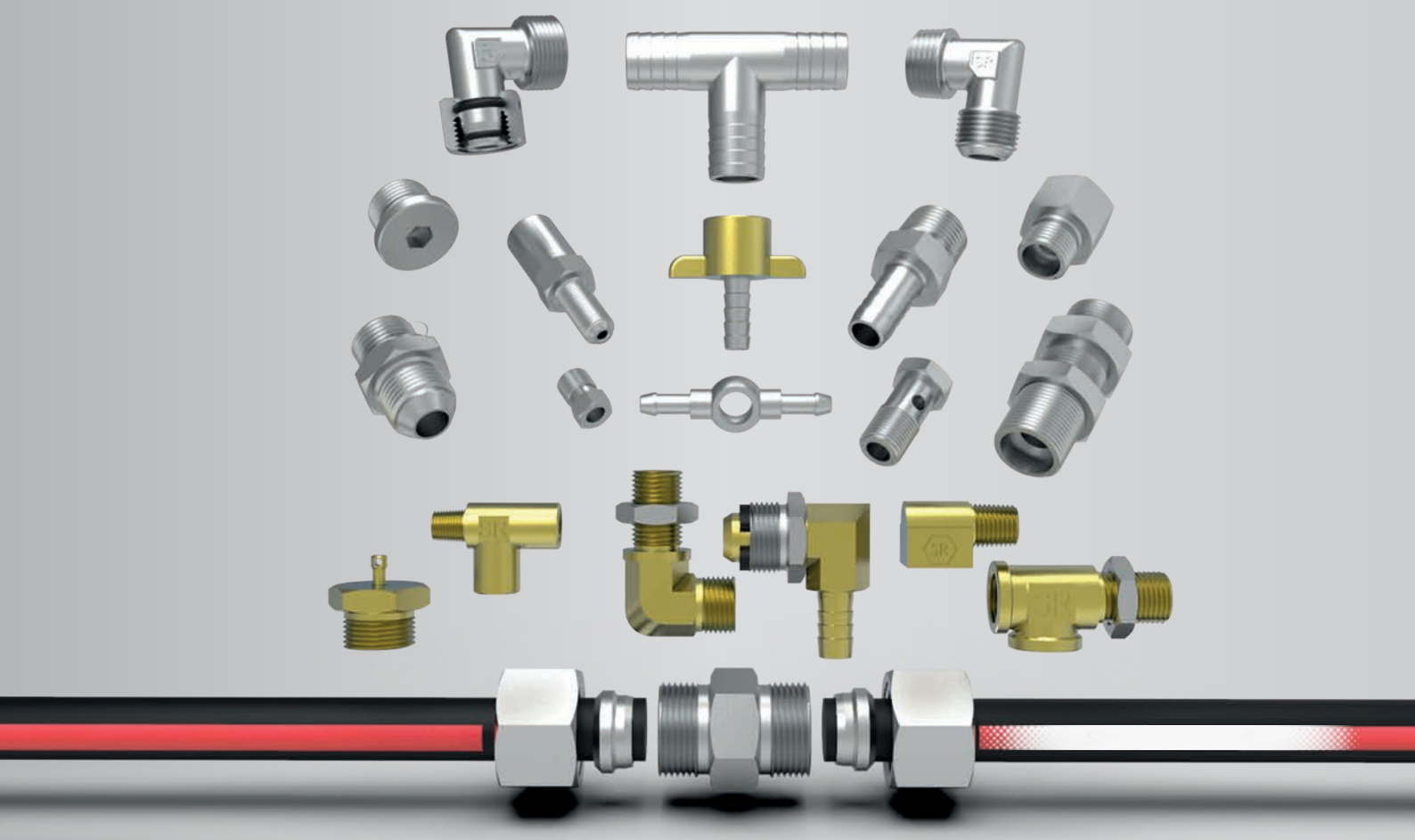

UNF 37° - BSP

NİPEL / ADAPTERS

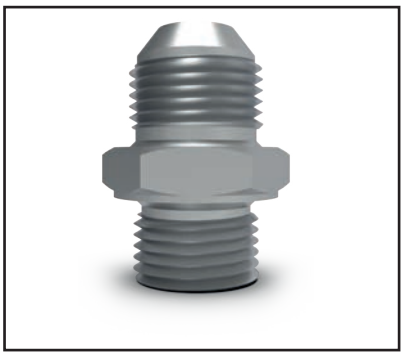

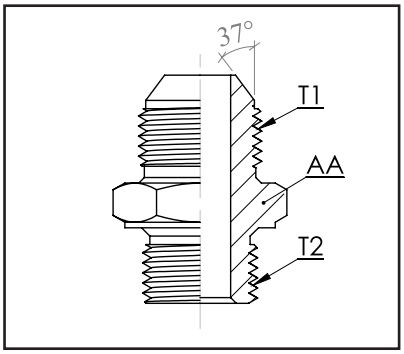

MALZEME KODU *Material Code*	BARKOD *Barcode*	T1 *UNF*	T2 *BSP*	AA *mm*	FİYAT *PRICE - ₺*
C-251	200-10-11	7/16”x20	1/8”	14	
C-252	200-13-11	7/16”x20	1/4”	19	
C-253	200-10-13	1/2”x20	1/8”	19	
C-254	200-13-13	1/2”x20	1/4”	19	
C-590	200-17-13	1/2”x20	3/8”	22	
C-255	200-21-13	1/2”x20	1/2”	27	
C-256	200-13-14	9/16”x18	1/4”	19	
C-560	200-17-14	9/16”x18	3/8”	22	
C-258	200-21-14	9/16”x18	1/2”	27	
C-259	200-13-17	5/8”x18	1/4”	19	
C-260	200-17-17	5/8”x18	3/8”	22	
C-257	200-21-17	5/8”x18	1/2”	27	
C-591	200-13-19	3/4”x16	1/4”	19	
C-351	200-17-19	3/4”x16	3/8”	22	
C-308	200-21-19	3/4”x16	1/2”	27	
C-261	200-17-22	7/8”x14	3/8”	22	
C-310	200-21-22	7/8”x14	1/2”	27	
C-262	200-27-22	7/8”x14	3/4”	32	
C-592	200-21-27	1 1/16”x12	1/2”	27	
C-312	200-27-27	1 1/16”x12	3/4”	32	
C-517	200-33-27	1 1/16”x12	1”	41	
C-517	200-27-33	1 5/16”x12	3/4”	36	
C-519	200-33-33	1 5/16”x12	1”	41	
C-570	200-42-33	1 5/16”x12	1 1/4”	50	
C-571	200-33-42	1 5/8”x12	1”	50	
C-520	200-42-42	1 5/8”x12	1 1/4”	50	
C-521	200-48-48	1 7/8”x12	1 1/2”	55	
C-522	200-60-63	2 11/32”x12	2”	60	

UNF 37° - NPT

NİPEL / ADAPTERS

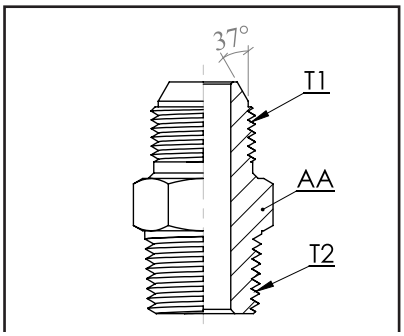

MALZEME KODU *Material Code*	BARKOD *Barcode*	T1 *UNF*	T2 *NPT*	AA *mm*	FİYAT *PRICE - ₺*
C-98	201-10-11	7/16”x20	1/8”	11	
C-228	201-13-11	7/16”x20	1/4”	14	
C-2	201-10-13	1/2”x20	1/8”	13	
C-185	201-13-13	1/2”x20	1/4”	14	
C-593	201-17-13	1/2”x20	3/8”	17	
C-322	201-21-13	1/2”x20	1/2”	22	
C-272	201-13-14	9/16”x18	1/4”	14	
C-263	201-17-14	9/16”x18	3/8”	17	
C-573	201-21-14	9/16”x18	1/2”	22	
C-62	201-13-17	5/8”x18	1/4”	22	
C-179	201-17-17	5/8”x18	3/8”	17	
C-274	201-21-17	5/8”x18	1/2”	22	
C-76	201-13-19	3/4”x16	1/4”	19	
C-77	201-17-19	3/4”x16	3/8”	19	
C-72	201-21-19	3/4”x16	1/2”	22	
C-264	201-17-22	7/8”x14	3/8”	22	
C-265	201-21-22	7/8”x14	1/2”	22	
C-580	201-27-27	1 1/16”x12	3/4”	27	
C-581	201-33-33	1 5/16”x12	1”	36	
C-582	201-42-42	1 5/8”x12	1 1/4”	41	

AK REKOR
HORTUM & BORU

NİPEL / ADAPTERS

BSP - METRİK

MALZEME KODU *Material Code*	BARKOD *Barcode*	T1 *BSP*	D1 *mm*	T2 *METRİK*	AA *mm*	FİYAT *PRICE - ₺*
C-594	202-10-06	1/8”	6L	M12x1,5	14	
C-595	202-10-08	1/8”	8L	M14x1,5	14	
C-313	202-13-06	1/4”	6L	M12x1,5	19	
C-314	202-13-08	1/4”	8L	M14x1,5	19	
C-315	202-13-10	1/4”	10L	M16x1,5	19	
C-316	202-13-12	1/4”	12L	M18x1,5	19	
C-390	202-13-12S	1/4”	12S	M20x1,5	22	
C-492	202-13-15	1/4”	15L	M22x1,5	22	
C-493	202-17-06	3/8”	6L	M12x1,5	22	
C-361	202-17-08	3/8”	8L	M14x1,5	22	
C-317	202-17-10	3/8”	10L	M16x1,5	22	
C-318	202-17-12	3/8”	12L	M18x1,5	22	
C-110	202-17-12S	3/8”	12S	M20x1,5	22	
C-448	202-17-15	3/8”	15L	M22x1,5	22	
C-449	202-17-16	3/8”	16S	M24x1,5	27	
C-391	202-21-06	1/2”	6L	M12x1,5	27	
C-392	202-21-08	1/2”	8L	M14x1,5	27	
C-393	202-21-10	1/2”	10L	M16x1,5	27	
C-394	202-21-12	1/2”	12L	M18x1,5	27	
C-111	202-21-12S	1/2”	12S	M20x1,5	27	
C-395	202-21-15	1/2”	15L	M22x1,5	27	
C-307	202-21-16	1/2”	16S	M24x1,5	27	
C-389	202-21-18	1/2”	18L	M26x1,5	27	
C-500	202-21-20	1/2”	20S	M30x2	30	
C-501	202-27-15	3/4”	15L	M22x1,5	32	
C-502	202-27-16	3/4”	16S	M24x1,5	32	
C-503	202-27-18	3/4”	18L	M26x1,5	32	
C-504	202-27-20	3/4”	20S	M30x2	32	
C-505	202-27-25	3/4”	25S	M36x2	36	
C-506	202-33-20	1”	20S	M30x2	41	
C-507	202-33-25	1”	25S	M36x2	41	
C-508	202-33-30	1”	30S	M42x2	46	
C-509	202-33-35	1”	35L	M45x2	46	
C-510	202-42-25	1 1/4”	25S	M36x2	50	
C-511	202-42-30	1 1/4”	30S	M42x2	50	
C-512	202-42-35	1 1/4”	35L	M45x2	50	
C-513	202-42-38	1 1/4”	38S	M52x2	55	
C-596	202-48-35	1 1/2”	35L	M45x2	55	
C-514	202-48-38	1 1/2”	38S	M52x2	55	

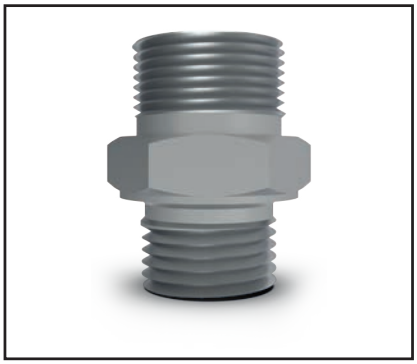

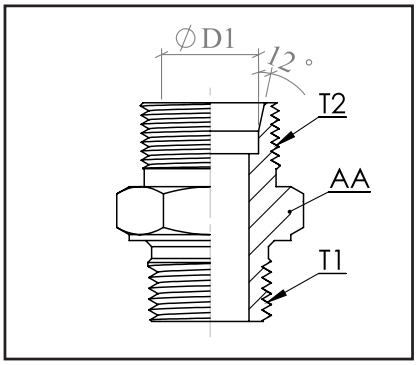

BSP - METRİK

O-RİNGLİ NİPEL / ADAPTERS with O-ring

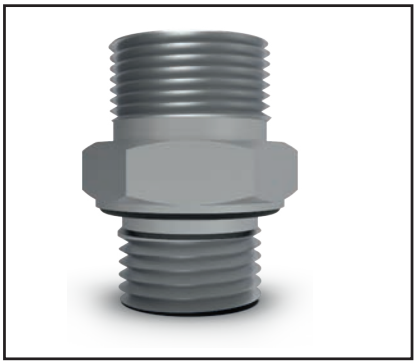

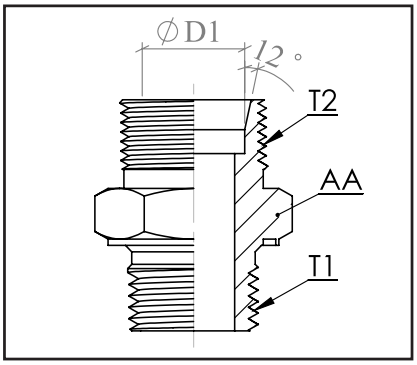

MALZEME KODU *Material Code*	BARKOD *Barcode*	T1 *BSP*	D1 *mm*	T2 *METRİK*	AA *mm*	FİYAT *PRICE - ₺*
CO-594	203-10-06	1/8”	6L	M12x1,5	14	
CO-595	203-10-08	1/8”	8L	M14x1,5	14	
CO-313	203-13-06	1/4”	6L	M12x1,5	19	
CO-314	203-13-08	1/4”	8L	M14x1,5	19	
CO-315	203-13-10	1/4”	10L	M16x1,5	19	
CO-316	203-13-12	1/4”	12L	M18x1,5	19	
CO-390	203-13-12S	1/4”	12S	M20x1,5	22	
CO-492	203-13-15	1/4”	15L	M22x1,5	22	
CO-493	203-17-06	3/8”	6L	M12x1,5	22	
CO-361	203-17-08	3/8”	8L	M14x1,5	22	
CO-317	203-17-10	3/8”	10L	M16x1,5	22	
CO-318	203-17-12	3/8”	12L	M18x1,5	22	
CO-110	203-17-12S	3/8”	12S	M20x1,5	22	
CO-448	203-17-15	3/8”	15L	M22x1,5	22	
CO-449	203-17-16	3/8”	16S	M24x1,5	27	
CO-391	203-21-06	1/2”	6L	M12x1,5	27	
CO-392	203-21-08	1/2”	8L	M14x1,5	27	
CO-393	203-21-10	1/2”	10L	M16x1,5	27	
CO-394	203-21-12	1/2”	12L	M18x1,5	27	
CO-111	203-21-12S	1/2”	12S	M20x1,5	27	
CO-395	203-21-15	1/2”	15L	M22x1,5	27	
CO-307	203-21-16	1/2”	16S	M24x1,5	27	
CO-389	203-21-18	1/2”	18L	M26x1,5	27	
CO-500	203-21-20	1/2”	20S	M30x2	30	
CO-501	203-27-15	3/4”	15L	M22x1,5	32	
CO-502	203-27-16	3/4”	16S	M24x1,5	32	
CO-503	203-27-18	3/4”	18L	M26x1,5	32	
CO-504	203-27-20	3/4”	20S	M30x2	32	
CO-505	203-27-25	3/4”	25S	M36x2	36	
CO-506	203-33-20	1”	20S	M30x2	41	
CO-507	203-33-25	1”	25S	M36x2	41	
CO-508	203-33-30	1”	30S	M42x2	46	
CO-509	203-33-35	1”	35L	M45x2	46	
CO-510	203-42-25	1 1/4”	25S	M36x2	50	
CO-511	203-42-30	1 1/4”	30S	M42x2	50	
CO-512	203-42-35	1 1/4”	35L	M45x2	50	
CO-513	203-42-38	1 1/4”	38S	M52x2	55	
CO-596	203-48-35	1 1/2”	35L	M45x2	55	
CO-514	203-48-38	1 1/2”	38S	M52x2	55,	

AK REKOR HORTUM & BORU

NİPEL / ADAPTERS — NPT - METRİK

MALZEME KODU *Material Code*	BARKOD *Barcode*	T1 *NPT*	D1 *mm*	T2 *METRİK*	AA *mm*	FİYAT *PRICE - ₺*
C-277	204-10-06	1/8”	6L	M12x1,5	14	
C-298	204-10-08	1/8”	8L	M14x1,5	14	
C-303	204-10-09	1/8”	10L	M16x1,5	16	
C-233	204-13-06	1/4”	6L	M12x1,5	14	
C-271	204-13-08	1/4”	8L	M14x1,5	14	
C-222	204-13-10	1/4”	10L	M16x1,5	16	
C-224	204-13-12	1/4”	12L	M18x1,5	19	
C-54	204-17-06	3/8”	6L	M12x1,5	17	
C-55	204-17-08	3/8”	8L	M14x1,5	17	
C-250	204-17-10	3/8”	10L	M16x1,5	17	
C-226	204-17-12	3/8”	12L	M18x1,5	19	
C-225	204-17-15	3/8”	15L	M22x1,5	22	
C-88	204-21-08	1/2”	8L	M14x1,5	22	
C-267	204-21-10	1/2”	10L	M16x1,5	22	
C-423	204-21-12	1/2”	12L	M18x1,5	22	
C-424	204-21-12S	1/2”	12S	M20x1,5	22	
C-152	204-21-15	1/2”	15L	M22x1,5	22	

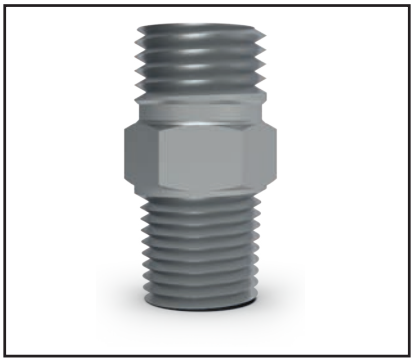

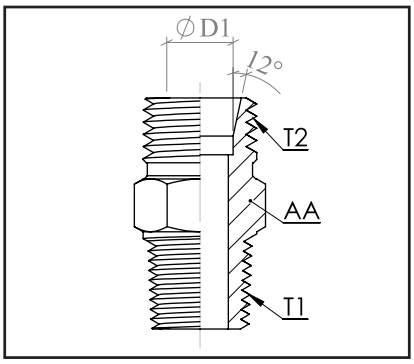

NİPEL / ADAPTERS — NPT - UNF

MALZEME KODU *Material Code*	BARKOD *Barcode*	T1 *NPT*	D1 *mm*	T2 *UNF*	AA *mm*	FİYAT *PRICE - ₺*
C-5	205-10-05	1/8”	5	3/8”x24	11	
C-4	205-10-06	1/8”	6	7/16”x24	11	
C-3	205-10-08	1/8”	8	1/2”x24	14	
C-32	205-13-06	1/4”	6	7/16”x24	14	
C-30	205-13-10	1/4”	10	17/32”x24	14	
C-75	205-13-12	1/4”	12	11/16”x20	18	
C-227	205-17-08	3/8”	8	1/2”x24	14	
C-48	205-17-10	3/8”	10	17/32”x24	17	
C-80	205-17-12	3/8”	12	11/16”x20	18	
C-568	205-17-16	3/8”	16	13/16”x20	18	
C-180	205-21-10	1/2”	10	17/32”x24	22	
C-82	205-21-12	1/2”	12	11/16”x20	22	
C-47	205-21-16	1/2”	16	13/16”x20	22	
PRİNÇ / BRASS						
MALZEME KODU *Material Code*	**BARKOD** *Barcode*	**T1** *NPT*	**D1** *mm*	**T2** *UNF*	**AA** *mm*	**FİYAT** *PRICE - ₺*
C-30	205-13-10P	1/4”	10	17/32”x24	14	
C-75	205-13-12P	1/4”	12	11/16”x20	18	
C-48	205-17-10P	3/8”	10	17/32”x24	17	
C-80	205-17-12P	3/8”	12	11/16”x20	18	
C-568	205-17-16P	3/8”	16	13/16”x20	18	
C-180	205-21-10P	1/2”	10	17/32”x24	22	
C-82	205-21-12P	1/2”	12	11/16”x20	22	

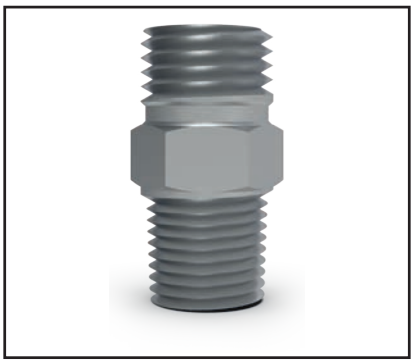

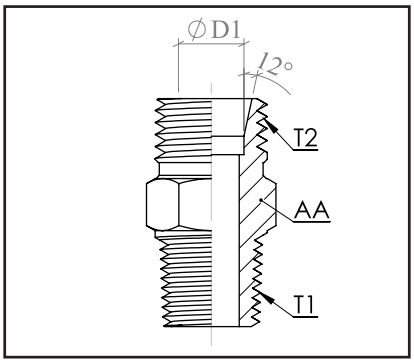

METRİK - METRİK

ARA NİPEL / ADAPTERS with Double Rings

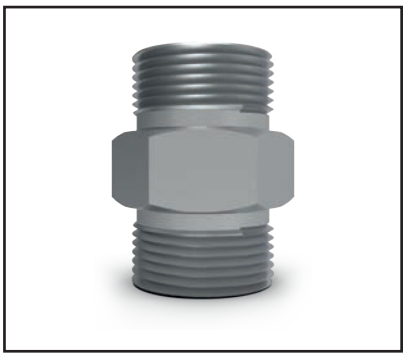

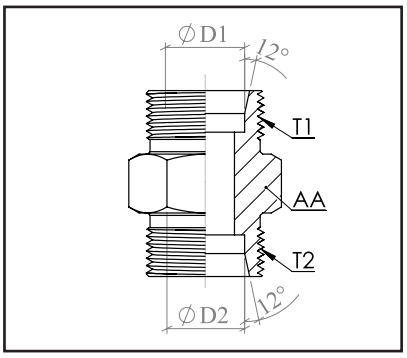

MALZEME KODU *Material Code*	BARKOD *Barcode*	T1 *METRİK*	D1 *mm*	T2 *METRİK*	D2 *mm*	AA *mm*	FİYAT *PRICE - ₺*
C-207	206-06-06	M12x1,5	6L	M12x1,5	6L	12	
C-208	206-08-08	M14x1,5	8L	M14x1,5	8L	14	
C-209	206-10-10	M16x1,5	10L	M16x1,5	10L	17	
C-210	206-12-12	M18x1,5	12L	M18x1,5	12L	19	
C-211	206-12S-12S	M20x1,5	12S	M20x1,5	12S	22	
C-212	206-15-15	M22x1,5	15L	M22x1,5	15L	27	
C-299	206-16-16	M24x1,5	16S	M24x1,5	16S	27	
C-302	206-18-18	M26x1,5	18L	M26x1,5	18L	27	
C-542	206-20-20	M30x2	20S	M30x2	20S	32	
C-543	206-25-25	M36x2	25S	M36x2	25S	41	
C-544	206-30-30	M42x2	30S	M42x2	30S	46	
C-545	206-35-35	M45x2	35L	M45x2	35L	46	
C-546	206-38-38	M52x2	38S	M52x2	38S	55	
C-246	206-06-08	M12x1,5	6L	M14x1,5	8L	17	
C-247	206-06-10	M12x1,5	6L	M16x1,5	10L	17	
C-326	206-06-12	M12x1,5	6L	M18x1,5	12L	22	
C-293	206-08-10	M14x1,5	8L	M16x1,5	10L	19	
C-325	206-08-12	M14x1,5	8L	M18x1,5	12L	22	
C-223	206-10-12	M16x1,5	10L	M18x1,5	12L	19	
C-248	206-12-12S	M18x1,5	12L	M20x1,5	12S	22	
C-221	206-12-15	M18x1,5	12L	M22x1,5	15L	22	
C-249	206-12S-15	M20x1,5	12S	M22x1,5	15L	22	
C-300	206-15-16	M22x1,5	15L	M24x1,5	16S	27	
C-346	206-15-18	M22x1,5	15L	M26x1,5	18L	27	
C-301	206-16-18	M24x1,5	16S	M26x1,5	18L	27	
C-547	206-16-20	M24x1,5	16S	M30x2	20S	32	

UNF - UNF

ARA NİPEL / ADAPTERS with Double Rings

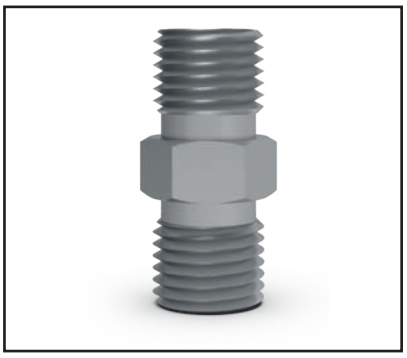

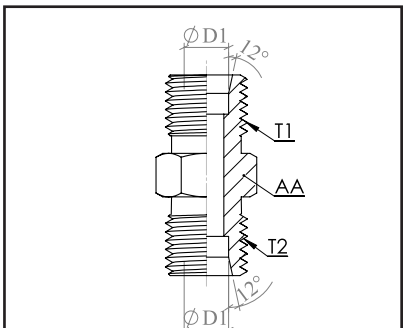

MALZEME KODU *Material Code*	BARKOD *Barcode*	T1 *UNF*	D1 *mm*	T2 *UNF*	D2 *mm*	AA *mm*	FİYAT *PRICE - ₺*
C-135	207-05-05	3/8”x24	5	3/8”x24	5	11	
C-155	207-06-06	7/16”x24	6	7/16”x24	6	12	
C-192	207-08-08	1/2”x20	8	1/2”x20	8	13	
C-85	207-10-10	17/32”x24	10	17/32”x24	10	14	
C-232	207-10-10İ	9/16”x24	10	9/16”x24	10	17	
C-81	207-12-12	11/16”x20	12	11/16”x20	12	18	
C-46	207-16-16	13/16”x18	16	13/16”x18	16	22	
PRİNÇ / BRASS							
MALZEME KODU *Material Code*	**BARKOD** *Barcode*	**T1** *METRİK*	**D1** *mm*	**T2** *METRİK*	**D2** *mm*	**AA** *mm*	**FİYAT** *PRICE - ₺*
C-85	207-10-10P	17/32”x24	10	17/32”x24	10	14	
C-81	207-12-12P	11/16”x20	12	11/16”x20	12	18	
C-46	207-16-16P	13/16”x18	16	13/16”x18	16	22	

AK REKOR
HORTUM & BORU

BLOK NİPEL / ADAPTERS with One Ring

METRİK - METRİK

MALZEME KODU *Material Code*	BARKOD *Barcode*	T1 *METRİK*	T2 *METRİK*	D1 *mm*	AA *mm*	FİYAT *PRICE - ₺*
C-384	208-12-06	M12x1,5	M12x1,5	6L	17	
C-385	208-14-08	M14x1,5	M14x1,5	8L	19	
C-386	208-16-10	M16x1,5	M16x1,5	10L	22	
C-387	208-18-12	M18x1,5	M18x1,5	12L	22	
C-115	208-22-15	M22x1,5	M22x1,5	15L	27	
C-548	208-24-16	M24x1,5	M24x1,5	16S	30	
C-495	208-26-18	M26x1,5	M26x1,5	18L	32	
C-319	208-16-12	M16 x1,5	M18x1,5	12L	22	
C-572	208-16-15	M16x1,5	M22x1,5	15L	22	
C-601	205-18-22	M18x1,5	M22x1,5	15L	22	
C-347	208-22-06	M22x1,5	M12x1,5	6L	27	
C-348	208-22-08	M22x1,5	M14x1,5	8L	27	
C-349	208-22-10	M22x1,5	M16x1,5	10L	27	
C-350	208-22-12	M22x1,5	M18x1,5	12L	27	
C-469	208-26-12	M26x1,5	M18x1,5	12L	32	
		METRİK	**UNF 37 °**			
C-220	208-16-19	M16x1,5	3/4"x16	-	22	
C-219	208-22-19	M22x1,5	3/4"x16	-	27	

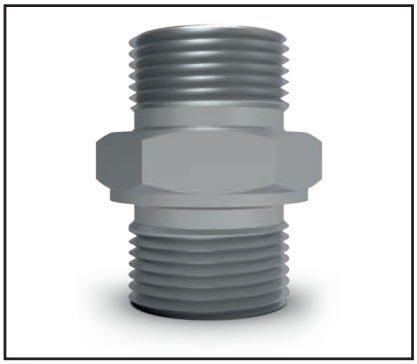

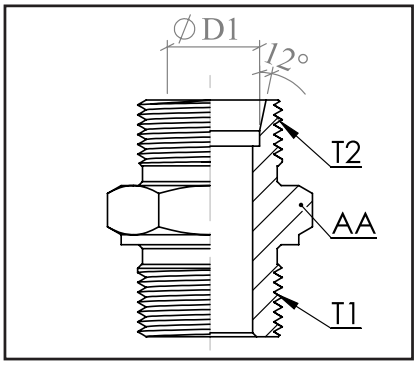

ARA NİPEL / ADAPTERS

NPT - NPT

MALZEME KODU *Material Code*	BARKOD *Barcode*	T1 *NPT*	T2 *NPT*	AA *mm*	FİYAT *PRICE - ₺*
C-6	209-10-10	1/8"	1/8"	11	
C-124	209-13-13	1/4"	1/4"	14	
C-123	209-17-17	3/8"	3/8"	17	
C-122	209-21-21	1/2"	1/2"	22	
C-61	209-10-13	1/8"	1/4"	14	
C-131	209-13-17	1/4"	3/8"	17	
C-320	209-13-21	1/4"	1/2"	22	
C-597	209-17-21	3/8"	1/2"	22	
C-569	209-21-27	1/2"	3/4"	27	
PRİNÇ / BRASS					
MALZEME KODU *Material Code*	**BARKOD** *Barcode*	**T1** *NPT*	**T2** *NPT*	**AA** *mm*	**FİYAT** *PRICE - ₺*
C-124	209-13-13P	1/4"	1/4"	14	
C-123	209-17-17P	3/8"	3/8"	17	
C-122	209-21-21P	1/2"	1/2"	22	

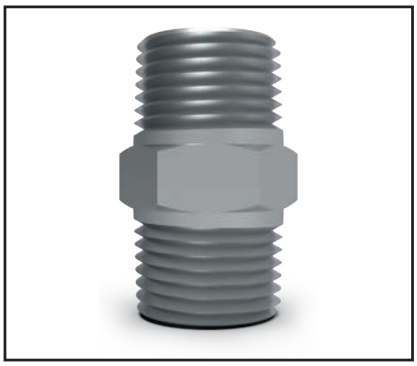

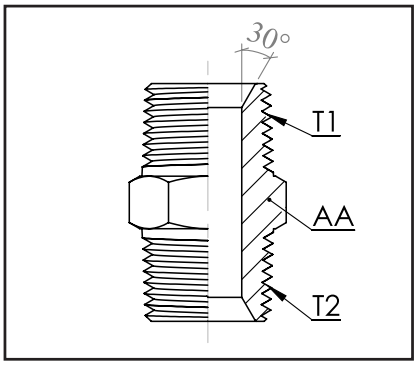

UNF 37° - UNF 37°

ARA NİPEL / ADAPTERS

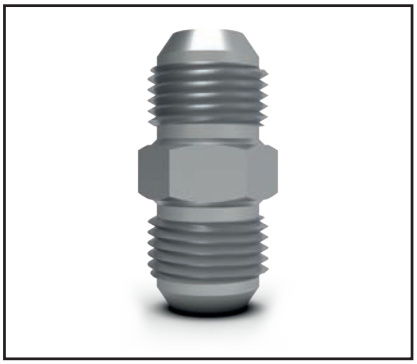

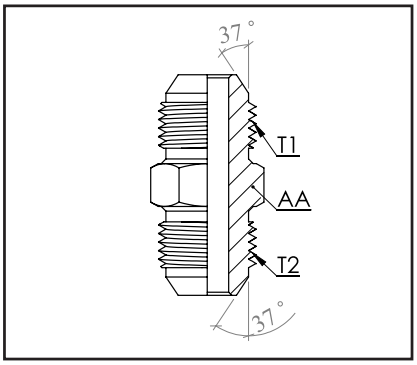

MALZEME KODU *Material Code*	BARKOD *Barcode*	T1 *UNF*	T2 *UNF*	AA *mm*	FİYAT *PRICE - ₺*
C-90	210-09-09	3/8”x24	3/8”x24	10	
C-91	210-11-11	7/16”x20	7/16”x20	11	
C-14	210-13-13	1/2”x20	1/2”x20	13	
C-167	210-14-14	9/16”x18	9/16”x18	14	
C-86	210-16-16	5/8”x18	5/8”x18	16	
C-87	210-19-19	3/4”x16	3/4”x16	19	
C-425	210-22-22	7/8”x14	7/8”x14	27	
C-426	210-27-27	1 1/16”x12	1 1/16”x12	30	
C-427	210-33-33	1 5/16”x12	1 5/16”x12	36	
C-428	210-42-42	1 5/8”x12	1 5/8”x12	41	
C-429	210-48-48	1 7/8”x12	1 7/8”x12	50	
C-89	210-13-11	1/2”x20	7/16”x20	13	
C-56	210-13-16	1/2”x20	5/8”x18	16	
C-324	210-19-14	3/4”x16	9/16”x18	19	
C-323	210-19-16	3/4”x16	5/8”x18	19	

BSP - BSP

ARA NİPEL / ADAPTERS

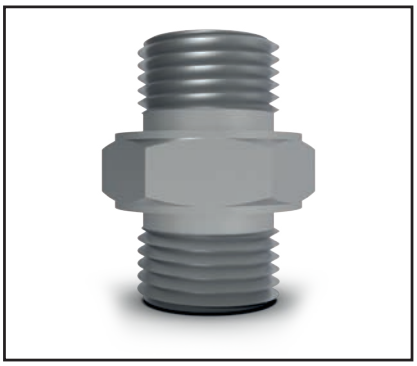

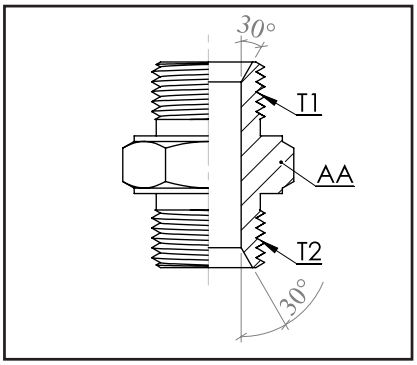

MALZEME KODU *Material Code*	BARKOD *Barcode*	T1 *BSP*	T2 *BSP*	AA *mm*	FİYAT *PRICE - ₺*
C-430	211-10-10	1/8”	1/8”	14	
C-431	211-13-13	1/4”	1/4”	19	
C-432	211-17-17	3/8”	3/8”	22	
C-309	211-21-21	1/2”	1/2”	27	
C-433	211-27-27	3/4”	3/4”	32	
C-434	211-33-33	1”	1”	41	
C-435	211-42-42	1 1/4”	1 1/4”	50	
C-436	211-48-48	1 1/2”	1 1/2”	55	
C-437	211-60-60	2”	2”	70	
C-438	211-10-13	1/8”	1/4”	17	
C-439	211-13-17	1/4”	3/8”	22	
C-440	211-13-21	1/4”	1/2”	27	
C-441	211-17-21	3/8”	1/2”	27	
C-442	211-21-27	1/2”	3/4”	32	
C-574	211-21-33	1/2”	1”	41	
C-443	211-27-33	3/4”	1”	41	
C-444	211-33-42	1”	1 1/4”	50	
C-445	211-33-48	1”	1 1/2”	55	
C-446	211-42-48	1 1/4”	1 1/2”	55	
C-447	211-48-60	1 1/2”	2”	70	

AK REKOR
HORTUM & BORU

NİPEL / ADAPTERS

BSP - ORFS

MALZEME KODU *Material Code*	BARKOD *Barcode*	T1 *BSP*	T2 *ORFS*	AA *mm*	FİYAT *PRICE - ₺*
C-450	212-13-14	1/4”	9/16”x18	19	
C-451	212-13-17	1/4”	11/16”x16	19	
C-452	212-13-21	1/4”	13/16”x16	19	
C-453	212-17-17	3/8”	11/16”x16	22	
C-454	212-17-21	3/8”	13/16”x16	22	
C-455	212-21-17	1/2”	11/16”x16	27	
C-456	212-21-21	1/2”	13/16”x16	27	
C-457	212-21-25	1/2”	1”x14	27	
C-458	212-21-30	1/2”	1 3/16”x12	32	
C-459	212-27-25	3/4”	1”x14	32	
C-460	212-27-30	3/4”	1 3/16”x12	32	
C-461	212-27-36	3/4”	1 7/16”x12	41	
C-462	212-33-30	1”	1 3/16”x12	41	
C-463	212-33-36	1”	1 7/16”x12	41	
C-464	212-33-43	1”	1 11/16”x12	16	
C-465	212-42-36	1 1/4”	1 7/16”x12	50	
C-466	212-42-43	1 1/4”	1 11/16”x12	50	

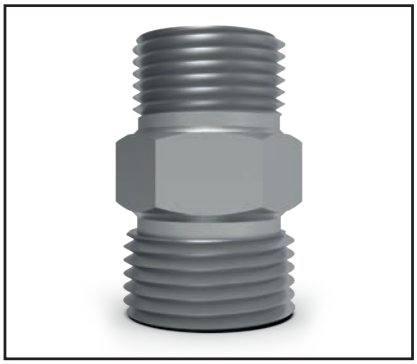

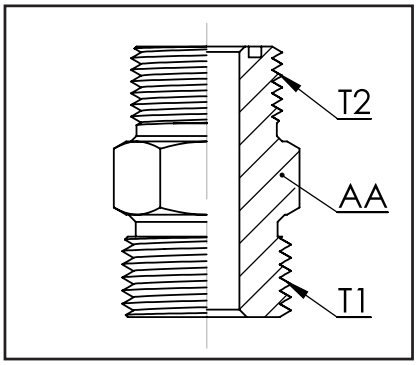

ARA NİPEL / ADAPTERS

ORFS - ORFS

MALZEME KODU *Material Code*	BARKOD *Barcode*	T1 *ORFS*	T2 *ORFS*	AA *mm*	FİYAT *PRICE - ₺*
C-467	213-14-14	9/16”x18	9/16”x18	19	
C-468	213-17-17	11/16”x16	11/16”x16	19	
C-469	213-21-21	13/16”x16	13/16”x16	22	
C-470	213-25-25	1”x14	1”x14	27	
C-471	213-30-30	1 3/16”x12	1 3/16”x12	32	
C-472	213-36-36	1 7/16”x12	1 7/16”x12	41	
C-473	213-43-43	1 11/16”x12	1 11/16”x12	46	

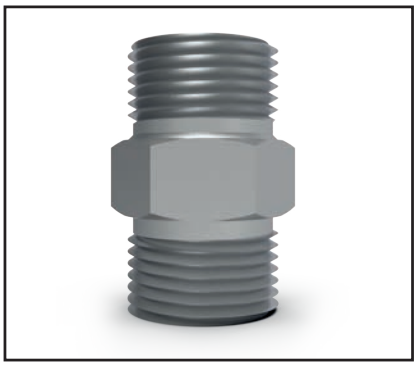

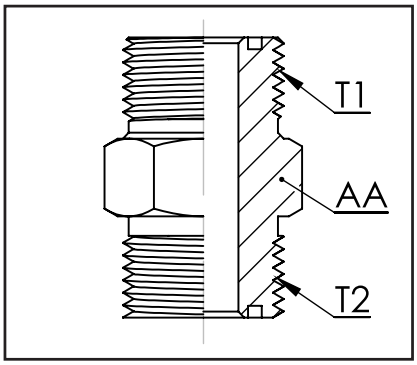

UNF 37°

KAYNAKLIK NİPEL / WELDİNG ADAPTERS

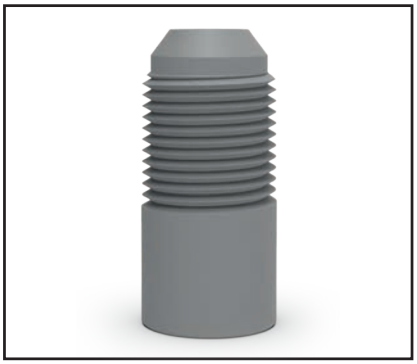

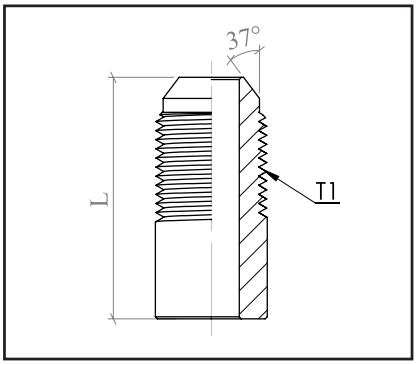

MALZEME KODU *Material Code*	BARKOD *Barcode*	T1 *UNF*	L *mm*	FİYAT *PRICE - ₺*
C-474	214-11-00	7/16”x20	28	
C-475	214-13-00	1/2”x20	30	
C-476	214-14-00	9/16”x18	33	
C-477	214-16-00	5/8”x18	35	
C-478	214-19-00	3/4”x16	42	
C-479	214-22-00	7/8”x14	43	
C-480	214-27-00	1 1/16”x12	46	
C-481	214-33-00	1 5/16”x12	47	

BSP - BSP / METRİK

TERS NİPEL / ADAPTERS with Swivel Nuts

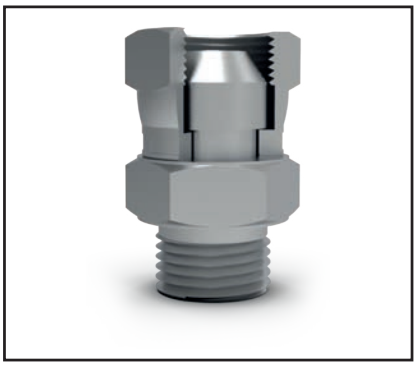

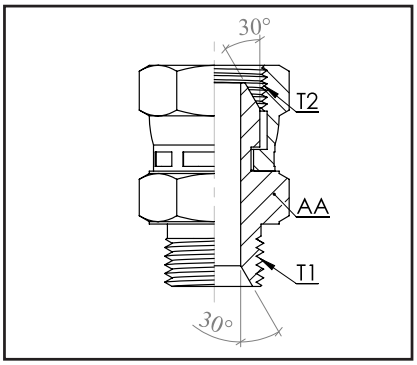

MALZEME KODU *Material Code*	BARKOD *Barcode*	T1 *BSP*	T2 *BSP*	AA *mm*	FİYAT *PRICE - ₺*
C-482	215-10-10	1/8”	1/8”	14	
C-483	215-13-13	1/4”	1/4”	19	
C-484	215-17-17	3/8”	3/8”	22	
C-485	215-21-21	1/2”	1/2”	27	
C-486	215-27-27	3/4”	3/4”	32	
C-487	215-33-33	1”	1”	41	
		BSP	**METRİK**		
C-491	215-13-08	1/4”	M14x1,5	19	
C-598	215-13-10	1/4”	M16x1,5	19	
C-490	215-13-12	1/4”	M18x1,5	19	
C-489	215-17-12	3/8”	M18x1,5	22	
C-630	215-17-13	1/2”	M18x1,5	22	
C-488	215-21-16	1/2”	M24x1,5	27	

AK REKOR HORTUM & BORU

PERDE GEÇİŞ RAKORU / BULKHEAD Fittings

NİPEL / ADAPTERS

MALZEME KODU *Material Code*	BARKOD *Barcode*	T1 *METRİK*	D1 *mm*	T2 *METRİK*	D2 *mm*	AA *mm*	FİYAT *PRICE - ₺*
C-340	216-06-06	M12x1,5	6L	M12x1,5	6L	17	
C-341	216-08-08	M14x1,5	8L	M14x1,5	8L	19	
C-282	216-10-10	M16x1,5	10L	M16x1,5	10L	22	
C-333	216-12-12	M18x1,5	12L	M18x1,5	12L	24	
C-402	216-12S-12S	M20x1,5	12S	M20x1,5	12S	27	
C-336	216-15-15	M22x1,5	15L	M22x1,5	15L	27	
C-403	216-16-16	M24x1,5	16S	M24x1,5	16S	32	
C-404	216-18-18	M26x1,5	18L	M26x1,5	18L	32	
C-405	216-20-20	M30x2	20S	M30x2	20S	41	
C-406	216-25-25	M36x2	25S	M36x2	25S	46	
C-242	216-06-08	M12x1,5	6L	M14x1,5	8L	19	
C-561	216-10-12	M16x1,5	10L	M18x1,5	12L	24	
C-562	216-10-15	M16x1,5	10L	M22x1,5	15L	27	
C-283	216-12-10	M18x1,5	12L	M16x1,5	10L	24	
C-550	216-12-15	M18x1,5	12L	M22x1,5	15L	27	
C-551	216-15-10	M22x1,5	15L	M16x1,5	10L	27	
C-552	216-15-12	M22x1,5	15L	M18x1,5	12L	27	
C-553	216-15-18	M22x1,5	15L	M26x1,5	18L	32	
		BSP	**D1**	**METRİK**	**D2**	**AA**	
C-554	216-13-06	1/4”	-	M12x1,5	6L	19	
C-555	216-21-12	1/2”	-	M18x1,5	12L	27	
C-556	216-21-15	1/2”	-	M22x1,5	15L	27	
C-557	216-21-16	1/2”	-	M24x1,5	16S	27	

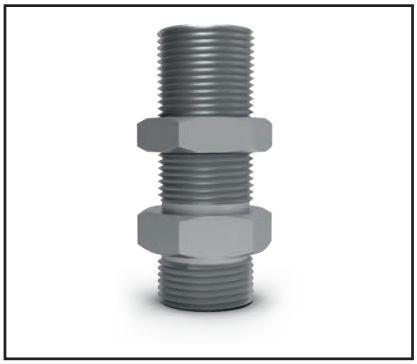

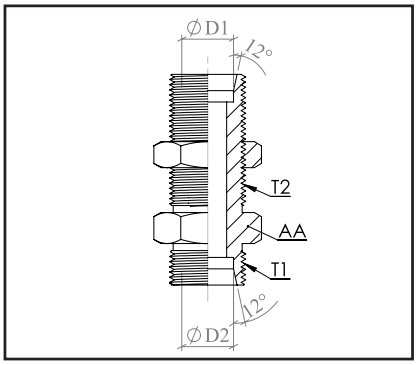

PERDE GEÇİŞ RAKORU / BULKHEAD Fittings

DİRSEK / ELBOWS

PRİNÇ / BRASS

MALZEME KODU *Material Code*	BARKOD *Barcode*	T1 *METRİK*	D1 *mm*	T1 *METRİK*	D2 *mm*	AA *mm*	FİYAT *PRICE - ₺*
C-306	217-06-06	M12x1,5	6L	M12x1,5	BLOK	17	
C-284	217-08-08	M14x1,5	8L	M14x1,5	BLOK	19	
C-411	217-10-10	M16x1,5	10L	M16x1,5	BLOK	22	
C-410	217-12-12	M18x1,5	12L	M18x1,5	BLOK	24	
C-288	217-15-15	M22x1,5	15L	M22x1,5	BLOK	27	
C-305	217-06-22	M12x1,5	6L	M22x1,5	BLOK	19	
C-331	217-08-12	M14x1,5	8L	M12x1,5	BLOK	24	
C-285	217-08-16	M14x1,5	8L	M16x1,5	BLOK	27	
C-409	217-08-22	M14x1,5	8L	M22x1,5	BLOK	24	
C-408	217-10-22	M16x1,5	10L	M22x1,5	BLOK	27	
C-286	217-12-16	M18x1,5	12L	M16x1,5	BLOK	27	
C-287	217-12-22	M18x1,5	12L	M22x1,5	BLOK	27	

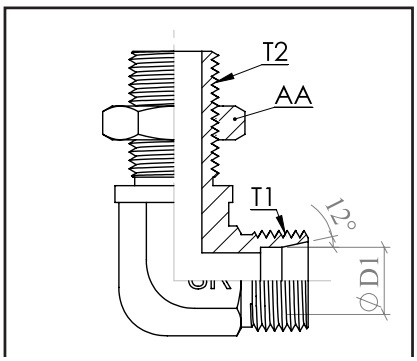

UNF - NPT

DİRSEK / ELBOWS

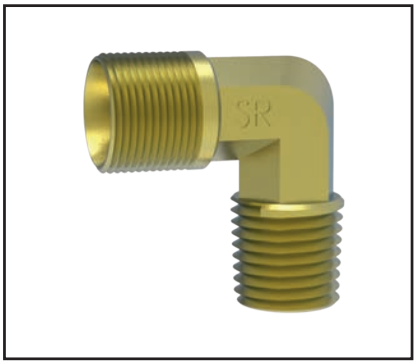

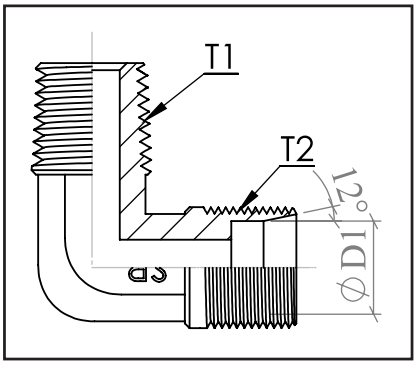

PRİNÇ / BRASS

MALZEME KODU *Material Code*	BARKOD *Barcode*	T1 *NPT*	T2 *UNF*	D1 *mm*	FİYAT *PRICE - ₺*
C-94	218-10-05	1/8”	3/8”x24	5	
C-25	218-10-06	1/8”	7/16”x24	6	
C-22	218-10-08	1/8”	1/2”x20	8	
C-231	218-10-10LL	1/8”	17/32”x24	10	
C-113	218-13-06	1/4”	7/16”x24	6	
C-31	218-13-10LL	1/4”	17/32”x24	10	
C-229	218-13-10L	1/4”	9/16”x24	10	
C-65	218-13-10S	1/4”	5/8”x18	10	
C-74	218-13-12	1/4”	11/16”x20	12	
C-534	218-13-16	1/4”	13/16”x20	16	
C-51	218-17-06	3/8”	7/16”x24	6	
C-153	218-17-10LL	3/8”	17/32”x24	10	
C-79	218-17-12	3/8”	11/16”x20	12	
C-535	218-17-16	3/8”	13/16”x20	16	
C-153	218-21-10LL	1/2”	17/32”x24	10	
C-93	218-21-12	1/2”	11/16”x20	12	
C-41	218-21-16	1/2”	13/16”x20	16	

UNF 37° - NPT

DİRSEK / ELBOWS

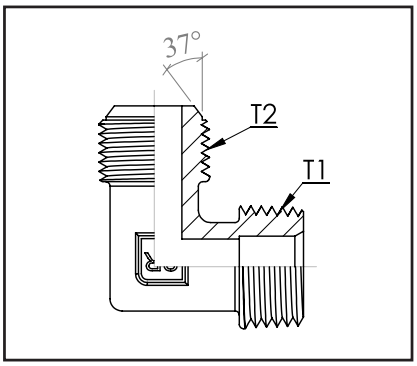

MALZEME KODU *Material Code*	BARKOD *Barcode*	T1 *NPT*	T2 *UNF*	FİYAT *PRICE - ₺*
SRH-140	219-10-11	1/8”	7/16”x20	
SRH-141	219-10-13	1/8”	1/2”x20	
SRH-142	219-13-11	1/4”	7/16”x20	
SRH-143	219-13-13	1/4”	1/2”x20	
SRH-144	219-13-14	1/4”	9/16”x18	
SRH-145	219-13-16	1/4”	5/8”x18	
SRH-146	219-13-19	1/4”	3/4”x16	
SRH-149	219-17-14	3/8”	9/16”x18	
SRH-150	219-17-16	3/8”	5/8”x18	
SRH-151	219-17-19	3/8”	3/4”x16	
SRH-154	219-21-19	1/2”	3/4”x16	

PRİNÇ / BRASS

MALZEME KODU *Material Code*	BARKOD *Barcode*	T1 *NPT*	T2 *UNF*	FİYAT *PRICE - ₺*
C-23	219-10-11P	1/8”	7/16”x20	
C-21	219-10-13P	1/8”	1/2”x20	
C-101	219-13-11P	1/4”	7/16”x20	
C-73	219-13-13P	1/4”	1/2”x20	
C-337	219-13-14P	1/4”	9/16”x18	
C-19	219-13-16P	1/4”	5/8”x18	
C-240	219-13-19P	1/4”	3/4”x16	
C-539	219-17-14P	3/8”	9/16”x18	
C-100	219-17-16P	3/8”	5/8”x18	
C-78	219-17-19P	3/8”	3/4”x16	
C-67	219-21-19P	1/2”	3/4”x16	

AK REKOR
HORTUM & BORU

DİRSEK / ELBOWS

UNF 37° - UNF 37°

MALZEME KODU *Material Code*	BARKOD *Barcode*	T1 *UNF*	T2 *UNF*	FİYAT *PRICE - ₺*
SRH-222	220-11-11	7/16”x20	7/16”x20	
SRH-223	220-13-13	1/2”x20	1/2”x20	
SRH-224	220-14-14	9/16”x18	9/16”x18	
SRH-225	220-16-16	5/8”x18	5/8”x18	
SRH-226	220-19-19	3/4”x16	3/4”x16	
PRİNÇ / BRASS				
C-70	220-11-11P	7/16”x20	7/16”x20	
C-159	220-13-13P	1/2”x20	1/2”x20	
C-540	220-14-14P	9/16”x18	9/16”x18	
C-151	220-16-16P	5/8”x18	5/8”x18	
C-136	220-19-19P	3/4”x16	3/4”x16	

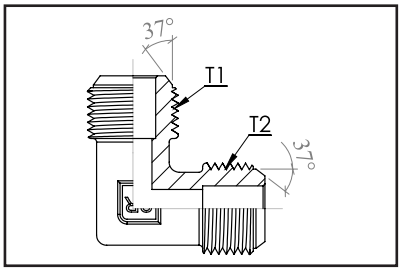

TERS DİRSEK / ELBOWS with Swivel Nuts

METRİK

MALZEME KODU *Material Code*	BARKOD *Barcode*	T1 *METRİK*	D1 *mm*	FİYAT *PRICE - ₺*
SRH-209	221-06-06	M12x1,5	6L	
SRH-210	221-08-08	M14x1,5	8L	
SRH-211	221-10-10	M16x1,5	10L	
SRH-212	221-12-12	M18x1,5	12L	
SRH-213	221-12S-12S	M20x1,5	12S	
SRH-214	221-15-15	M22x1,5	15L	
SRH-215	221-16-16	M24x1,5	16S	

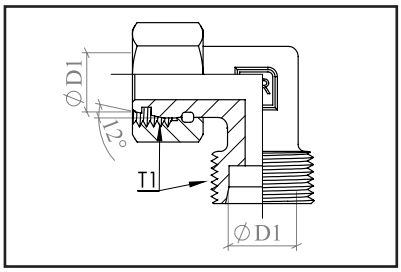

ARA DİRSEK / ELBOWS with Double Rings

METRİK

MALZEME KODU *Material Code*	BARKOD *Barcode*	T1 *METRİK*	D1 *mm*	FİYAT *PRICE - ₺*
SRH-196	222-06-06	M12x1,5	6L	
SRH-197	222-08-08	M14x1,5	8L	
SRH-198	222-10-10	M16x1,5	10L	
SRH-199	222-12-12	M18x1,5	12L	
SRH-200	222-12S-12S	M20x1,5	12S	
SRH-201	222-15-15	M22x1,5	15L	
SRH-202	222-16-16	M24x1,5	16S	

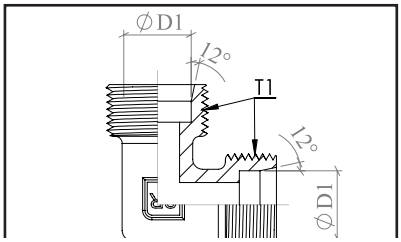

NPT - METRİK

DİRSEK / ELBOWS

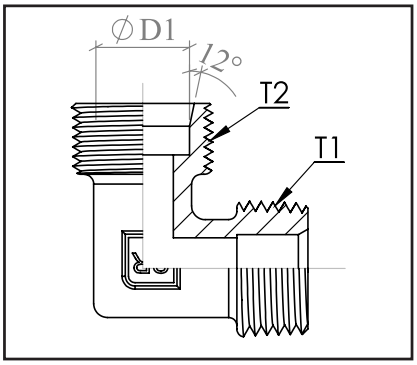

MALZEME KODU *Material Code*	BARKOD *Barcode*	T1 *NPT*	T2 *METRİK*	FİYAT *PRICE - ₺*
SRH-107	223-10-06	1/8”	M12x1,5	
SRH-108	223-10-08	1/8”	M14x1,5	
SRH-110	223-13-06	1/4”	M12x1,5	
SRH-111	223-13-08	1/4”	M14x1,5	
SRH-112	223-13-10	1/4”	M16x1,5	
SRH-115	223-17-10	3/8”	M16x1,5	
SRH-116	223-17-12	3/8”	M18x1,5	
SRH-123	223-21-15	1/2”	M22x1,5	
SRH-124	223-21-16	1/2”	M24x1,5	

NPT

HORTUM UÇLU DİRSEK / ELBOWS with Hose Out

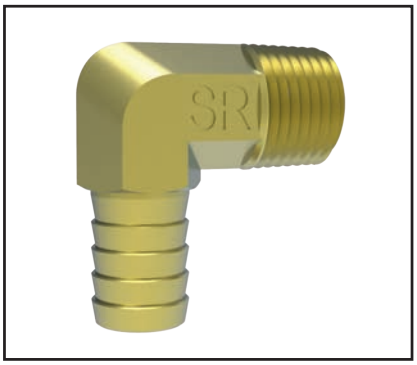

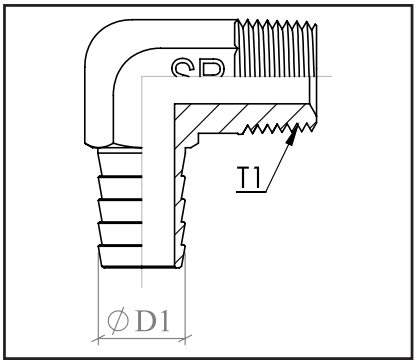

PRİNÇ / BRASS

MALZEME KODU *Material Code*	BARKOD *Barcode*	T1 *NPT*	D1 *mm*	FİYAT *PRICE - ₺*
C-368	224-10-06	1/8”	6	
C-369	224-10-08	1/8”	8	
C-268	224-13-06	1/4”	6	
C-269	224-13-08	1/4”	8	
C-270	224-13-10	1/4”	10	
C-108	224-13-12	1/4”	12	
C-528	224-17-08	3/8”	8	
C-529	224-17-10	3/8”	10	
C-530	224-17-12	3/8”	12	
C-43	224-17-16	3/8”	16	
C-531	224-21-10	1/2”	10	
C-532	224-21-12	1/2”	12	
C-42	224-21-16	1/2”	16	
C-533	224-21-19	1/2”	19	

AK REKOR
HORTUM & BORU

LÜLE / Reductions for Brake

NPT – UNF

MALZEME KODU *Material Code*	BARKOD *Barcode*	T1 *UNF*	T2 *NPT - UNF*	FİYAT *PRICE - ₺*
B-7	225-09-10	3/8”x24	1/8” NPT	
B-13	225-09-11	3/8”x24	7/16”x24	
B-56	225-09-09	3/8”x24	3/8”x24	
B-6	225-11-10	7/16”x24	1/8” NPT	
B-55	225-11-09	7/16”x24	3/8”x24	
B-18	225-11-11	7/16”x24	7/16”x24	
B-9	225-11-13	7/16”x24	1/2”x20	
B-5	225-13-10	1/2”x20	1/8” NPT	
B-44	225-13-13	1/2”x20	1/4” NPT	
B-8	225-13-20	1/2”x20	1/2”x20	
B-12	225-13-11	1/2”x20	7/16x24	
B-26	225-16-13	5/8”x18	1/4” NPT	
B-31	225-16-17	5/8”x18	3/8” NPT	
B-42	225-19-17	3/4”x16	3/8” NPT	
B-1 İÇE	225-10-12İ	M10x1	M12x1	
B-1	225-10-12	M10x1	M12x1	
B-2 İÇE	225-12-10İ	M12x1	M10x1	
B-2	225-12-10	M12x1	M10x1	

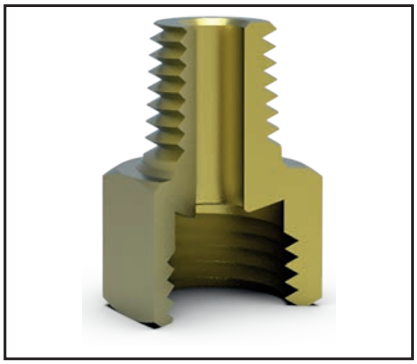

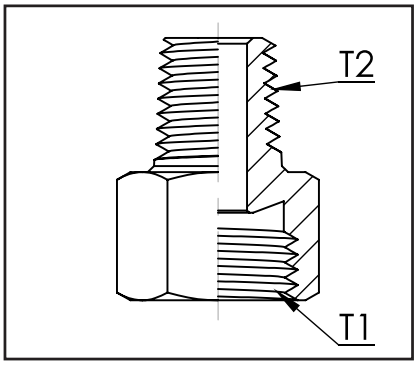

PİPO / PIPO Elbows

NPT – UNF

MALZEME KODU *Material Code*	BARKOD *Barcode*	T1 *UNF*	T2 *NPT*	FİYAT *PRICE - ₺*
B-4	226-09-10	3/8”x24	1/8”	
B-3	226-11-10	7/16”x24	1/8”	
B-51	226-11-13	7/16”x24	1/4”	
B-29	226-11-17	7/16”x20	3/8”	
B-2	226-13-10	1/2”x20	1/8”	
B-16	226-13-13	1/2”x20	1/4”	
B-27	226-16-13	5/8”x18	1/4”	
B-71	226-16-17	5/8”x18	3/8”	
B-40	226-19-17	3/4”x16	3/8”	
B-45	226-10-10	1/8”	1/8”	

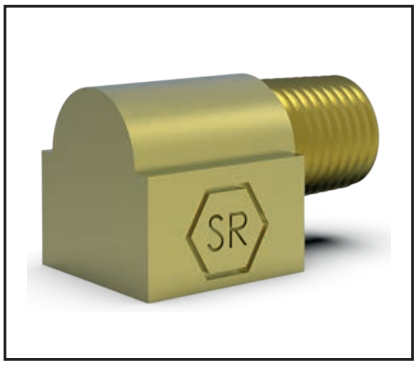

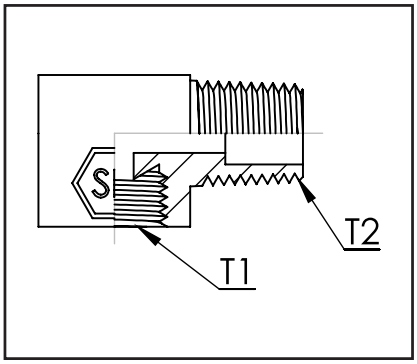

METRİK - BSP / METRİK

LÜLE REDÜKSİYON / REDUCTIONS Long Type

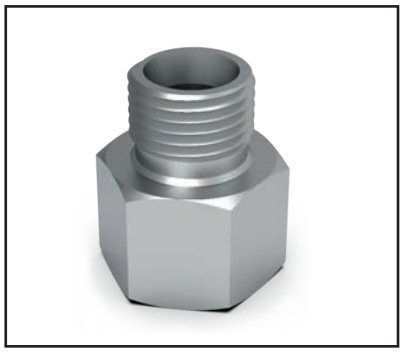

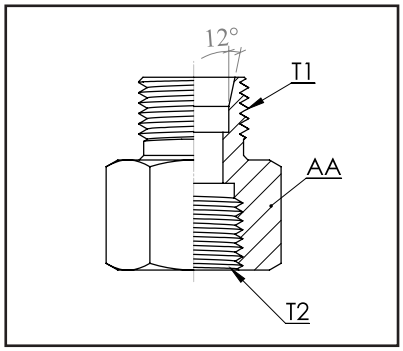

MALZEME KODU *Material Code*	BARKOD *Barcode*	T1 *METRİK*	T2 *METRİK-BSP*	AA *mm*	FİYAT *PRICE - ₺*
H-52	227-06-10	M12x1,5	1/8”	17	
H-51	227-06-13	M12x1,5	1/4”	17	
H-20	227-06-12	M12x1,5	M12x1,5	17	
H-79	227-06-14	M12x1,5	M14x1,5	17	
H-53	227-06-16	M12x1,5	M16x1,5	19	
H-49	227-08-10	M14x1,5	1/8”	17	
H-47	227-08-13	M14x1,5	1/4”	19	
H-50	227-08-12	M14x1,5	M12x1,5	19	
H-21	227-08-14	M14x1,5	M14x1,5	19	
H-46	227-08-16	M14x1,5	M16x1,5	19	
H-54	227-08-18	M14x1,5	M18x1,5	22	
H-42*	227-10-10	M16x1,5	1/8”	22	
H-43	227-10-13	M16x1,5	1/4”	22	
H-22	227-10-17	M16x1,5	3/8”	22	
H-154	227-10-21	M16x1,5	1/2”	27	
H-44*	227-10-12	M16x1,5	M12x1,5	22	
H-45	227-10-14	M16x1,5	M14x1,5	22	
H-23	227-10-16	M16x1,5	M16x1,5	22	
H-55	227-10-18	M16x1,5	M18x1,5	22	
H-38	227-10-22	M16x1,5	M22x1,5	27	
H-57	227-12-13	M18x1,5	1/4”	22	
H-41	227-12-14	M18x1,5	M14x1,5	22	
H-40	227-12-16	M18x1,5	M16x1,5	22	
H-73*	227-15-13	M22x1,5	1/4”	27	
H-74*	227-15-17	M22x1,5	3/8”	27	
H-61	227-15-21	M22x1,5	1/2”	27	
H-81*	227-15-14	M22x1,5	M14x1,5	27	
H-80*	227-15-16	M22x1,5	M16x1,5	27	
H-75	227-15-18	M22x1,5	M18x1,5	27	
H-62	227-16-21	M24x1,5	1/2”	27	
H-36	227-18-22	M26x1,5	M22x1,5	30	
H-63	227-20-17	M30x2	3/4”	32	

* Kısa tip rediksiyon

** Short type reduction*

BSP - METRİK

LÜLE REDÜKSİYON / REDUCTIONS Long Type

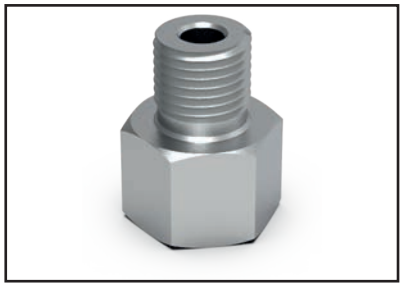

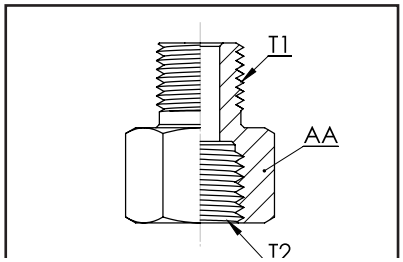

MALZEME KODU *Material Code*	BARKOD *Barcode*	T1 *BSP*	T2 *METRİK*	AA *mm*	FİYAT *PRICE - ₺*
H-64	228-10-12	1/8”	M12x1,5	17	
H-25	228-10-14	1/8”	M14x1,5	17	
H-33	228-13-12	1/4”	M12x1,5	19	
H-35	228-13-14	1/4”	M14x1,5	19	
H-58	228-13-16	1/4”	M16x1,5	22	
H-26	228-13-18	1/4”	M18x1,5	22	
H-27	228-17-16	3/8”	M16x1,5	22	
H-105	228-21-16	1/2”	M16x1,5	27	
H-39	228-21-18	1/2”	M18x1,5	27	
H-37	228-21-22	1/2”	M22x1,5	27	

AK REKOR
HORTUM & BORU

REDÜKSİYON / REDUCTIONS Short Type — BSP - BSP

MALZEME KODU *Material Code*	BARKOD *Barcode*	T1 *BSP*	T2 *BSP*	AA *mm*	FİYAT *PRICE - ₺*
H-106	229-13-10	1/4”	1/8”	16	
H-107	229-17-10	3/8”	1/8”	22	
H-108	229-17-13	3/8”	1/4”	22	
H-109	229-21-10	1/2”	1/8”	27	
H-110	229-21-13	1/2”	1/4”	27	
H-111	229-21-17	1/2”	3/8”	27	
H-112	229-27-13	3/4”	1/4”	27	
H-113	229-27-17	3/4”	3/8”	32	
H-114	229-27-21	3/4”	1/2”	32	
H-115	229-33-13	1”	1/4”	41	
H-116	229-33-17	1”	3/8”	41	
H-117	229-33-21	1”	1/2”	41	
H-118	229-33-27	1”	3/4”	41	
H-119	229-42-21	1 1/4”	1/2”	50	
H-120	229-42-27	1 1/4”	3/4”	50	
H-121	229-42-33	1 1/4”	1”	50	
H-122	229-48-21	1 1/2”	1/2”	55	
H-123	229-48-27	1 1/2”	3/4”	55	
H-124	229-48-33	1 1/2”	1”	55	
H-125	229-48-42	1 1/2”	1 1/4”	55	
H-126	229-60-48	2”	1 1/2”	71	

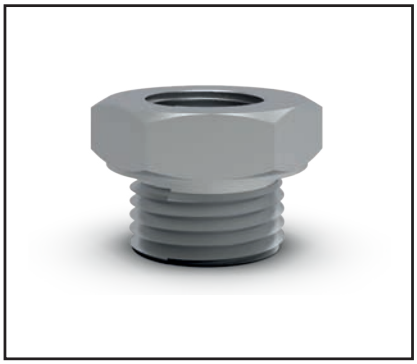

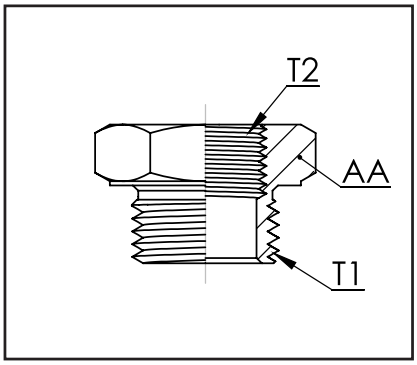

REDÜKSİYON / REDUCTIONS Short Type — NPT - BSP

MALZEME KODU *Material Code*	BARKOD *Barcode*	T1 *NPT*	T2 *BSP*	AA *mm*	FİYAT *PRICE - ₺*
H-1	230-10-10	1/8”	1/8”	11	
H-24	230-13-10	1/4”	1/8”	14	
H-2	230-17-10	1/4”	1/4”	14	
H-60	230-17-10	3/8”	1/8”	17	
H-32	230-17-13	3/8”	1/4”	17	
H-3	230-17-17	3/8”	3/8”	17	
H-59	230-21-10	1/2”	1/8”	22	
H-7	230-21-13	1/2”	1/4”	22	
H-6	230-21-17	1/2”	3/8”	22	
H-4	230-21-21	1/2”	1/2”	22	
H-103	230-27-13	3/4”	1/4”	27	
H-104	230-27-17	3/4”	3/8”	27	
H-72	230-27-21	3/4”	1/2”	27	
PRİNÇ / BRASS					
MALZEME KODU *Material Code*	BARKOD *Barcode*	T1 *NPT*	T2 *BSP*	AA *mm*	FİYAT *PRICE - ₺*
H-60	230-17-10P	3/8”	1/8”	17	
H-32	230-17-13P	3/8”	1/4”	17	
H-7	230-21-13P	1/2”	1/4”	22	
H-6	230-21-17P	1/2”	3/8”	22	
H-72	230-27-21P	3/4”	1/2”	27	

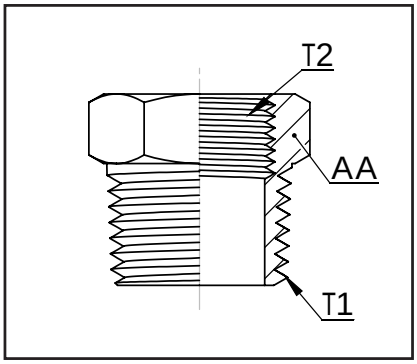

TEKLİ / ONE OUT

KAYNAKLIK HALKA / WELDING Banjo Rings

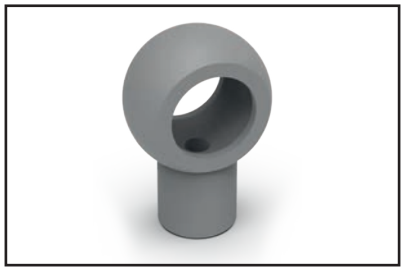

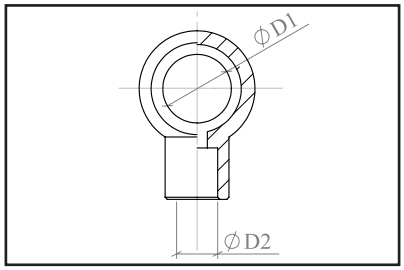

MALZEME KODU *Material Code*	BARKOD *Barcode*	D1 *mm*	D2 *mm*	FİYAT *PRICE - ₺*
C-420	231-06-05	6	5	
C-142	231-08-05	8	6	
C-143	231-10-06	10	6	
C144	231-12-08	12	8	
C145	231-14-10	14	10	
C146	231-16-10	16	10	
C-417	231-18-12	18	12	
C-418	231-20-12	20	12	
C-419	231-22-15	22	15	
C-620	231-26-22	26	22	

ÇİFTLİ / TWO OUT

KAYNAKLIK HALKA / WELDING Banjo Rings

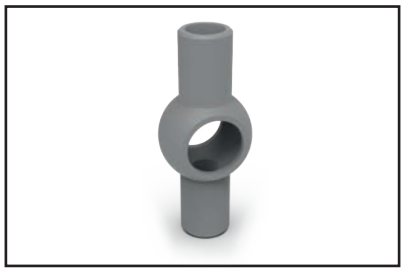

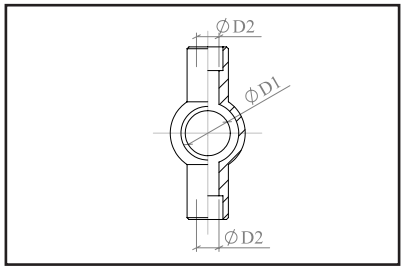

MALZEME KODU *Material Code*	BARKOD *Barcode*	D1 *mm*	D2 *mm*	FİYAT *PRICE - ₺*
C-563	232-06-05	6	5	
C-564	232-08-06	8	6	
C-565	232-10-06	10	6	
C-566	232-12-08	12	8	
C-567	232-14-10	14	10	

ÇİFTLİ / TWO OUT

HALKA / BANJO RINGS

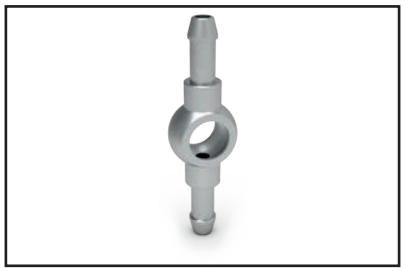

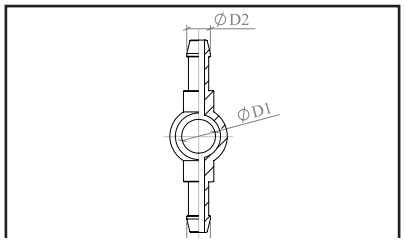

MALZEME KODU *Material Code*	BARKOD *Barcode*	D1 *mm*	D2 *mm*	FİYAT *PRICE - ₺*
C-372	233-06-05	6	5	
C-187	233-08-06	8	6	
C-173	233-10-06	10	6	
C-421	233-12-08	12	8	
C-400	233-14-10	14	10	
C-621	233-14-11	16	9x12	

AK REKOR
HORTUM & BORU

HALKA / BANJO RINGS

TEKLİ / ONE OUT

MALZEME KODU *Material Code*	BARKOD *Barcode*	D1 *mm*	D2 *mm*	FİYAT *PRICE - ₺*
C-236	234-06-05	6	5	
C-138	234-08-06	8	6	
C-139	234-10-06	10	6	
C-243	234-12-06	12	6	
C-140	234-12-08	12	8	
C-273	234-13-08	13	8	
C-188	234-14-06	14	6	
C-189	234-14-08	14	8	
C-141	234-14-10	14	10	
C-622	234-14-12	14	12	
C-99	234-16-10	16	10	
C-102	234-16-12	16	12,7	
C-623	234-18-12	18	12,7	

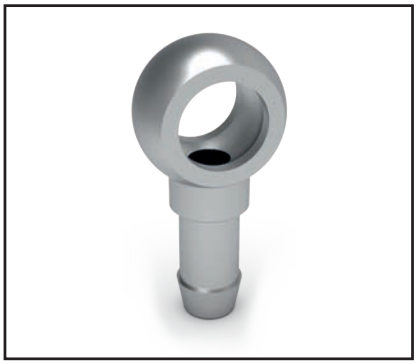

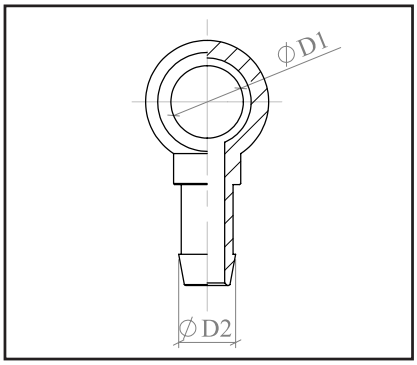

HALKA / BANJO RINGS

POLYAMID

MALZEME KODU *Material Code*	BARKOD *Barcode*	D1 *mm*	D2 *mm*	FİYAT *PRICE - ₺*
C-280	235-06-06	6	4x6	
C-373	235-08-06	8	4x6	
C-375	235-10-06	10	4x6	
C-376	235-12-06	12	4x6	
C-377	235-12-08	12	6x8	
C-624	235-12-10	12	8x10	
C-422	235-14-06	14	4x6	
C-378	235-14-08	14	6x8	
C-379	235-14-10	14	8x10	
C-380	235-14-12	14	9x12	
C-557	235-16-08	16	6x8	
C-558	235-16-10	16	8x10	
C-99	235-16-12	16	9x12	
C-559	235-16-16	16	12x16	

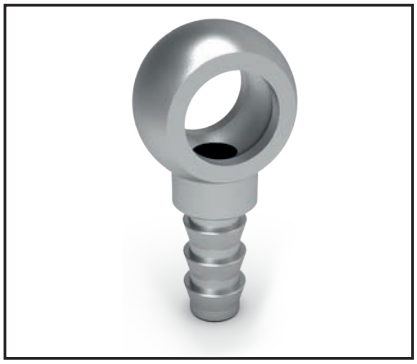

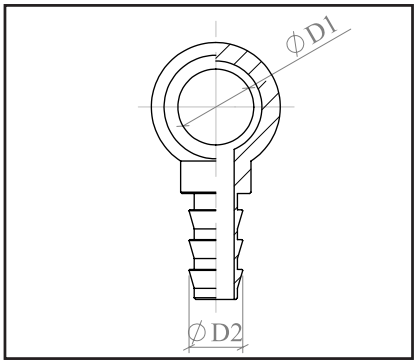

UNF / METRİK

HAVA TAHLİYE RAKORU / Fittings for Air Empty

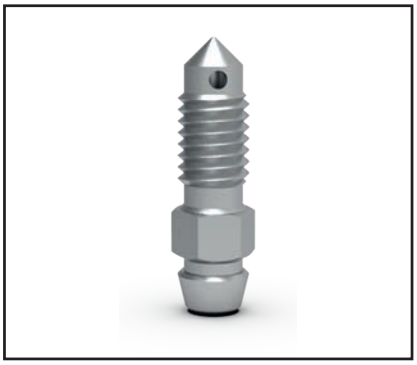

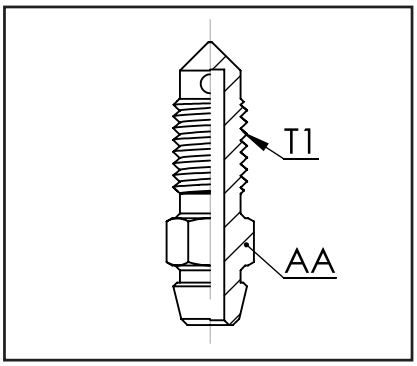

MALZEME KODU *Material Code*	BARKOD *Barcode*	T1 *UNF*	AA *mm*	FİYAT *PRICE - ₺*
C-10	236-06-00	1/4”x28	8	
C-9	236-08-00	5/16”x24	8	
C-8	236-09-00	3/8”x24	9	
C-184	236-09-00U	3/8”x24 (UZUN)	10	
C-7	236-11-00	7/16”x20	11	
C-95	236-11-00U	7/16”x20 (UZUN)	12	
C-12	233613-00	1/2”x20	13	
C-412	236-14-00	9/16”x18	17	
		METRİK	**AA**	
C-59	236-06-01	M6x1	8	
C-118	236-07-01	M7x1	8	
C-237	236-07-01U	M7x1 (UZUN)	8	
C-34	236-08-01	M8x1,25	8	
C-238	236-08-01U	M8x1,25 (UZUN)	8	
C-183	236-10-01	M10x1	10	
C-239	236-10-25	M10x1,25	10	
C-414	236-10-15	M10x1,5	10	
C-423	236-12-01	M12x1	13	
C-69	236-12-25	M12x1,25	13	

METRİK

MAFSAL / JOINT

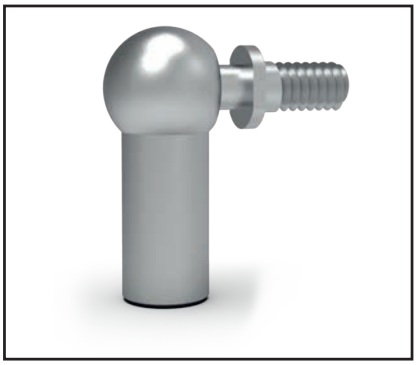

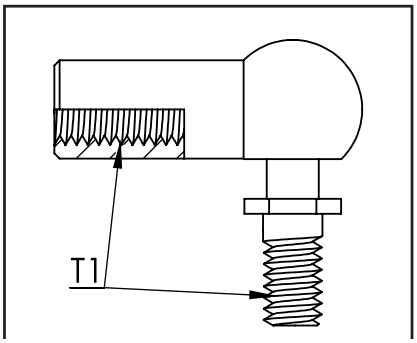

MALZEME KODU *Material Code*	BARKOD *Barcode*	T1 *METRİK*	FİYAT *PRICE - ₺*
H-65	237-05-00	M5	
H-66	237-06-01	M6 KISA	
H-67	237-06-02	M6 UZUN	
H-68	237-08-01	M8 KISA	
H-69	237-08-02	M8 UZUN	
H-70	237-10-00	M10	
H-71	237-12-00	M12	

AK REKOR HORTUM & BORU

MAZOT CIVATASI / BANJO BOLTS — TEKLİ / ONE OUT

MALZEME KODU *Material Code*	BARKOD *Barcode*	T1 *METRİK*	L *mm*	AA *mm*	FİYAT *PRICE - ₺*
C-342	238-06-01	M6x1	14,5	10	
C-68	238-08-75	M8x0,75	16,5	12	
C-40	238-08-01	M8x1	17,5	12	
C-394	238-08-25	M8x1,25	19	12	
C-194	238-10-01	M10x1	19,5	14	
C-281	238-10-25	M10x1,25	20,5	14	
C-134	238-10-15	M10x1,5	20,5	14	
C-27	238-12-01	M12x1	23	17	
C-183	238-12-25	M12x1,25	24,5	17	
C-57	238-12-15	M12x1,5	24,5	17	
C-97	238-12-15U	M12x1,5	27	17	
C-35	238-14-15	M14x1,5	26	19	
C-157	238-16-15	M16x1,5	28,5	22	
C-181	238-18-15	M18x1,5	34,5	24	
C-245	238-20-15	M20x1,5	36,5	27	
C-360	238-22-15	M22x1,5	38,5	27	
C-357	238-26-15	M26x1,5	43	32	
		UNF	**L**	**AA**	
C-195	238-09-24	3/8”x24	19,5	14	
C-71	238-11-20	7/16”x20	26,5	17	
C-36	238-13-20	1/2”x20	25,5	19	
		BSP	**L**	**AA**	
C-39	238-10-28	1/8”	20	14	
C-53	238-13-19	1/4”	27,5	19	
C-415	238-17-19	3/8”	29,5	22	
C-416	238-21-14	1/2”	39,5	27	

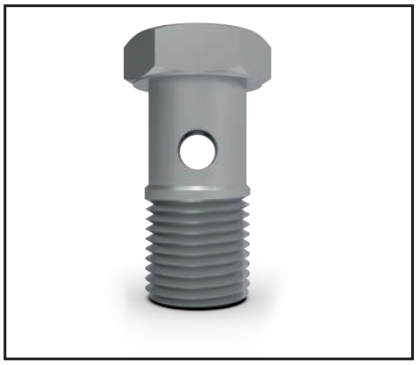

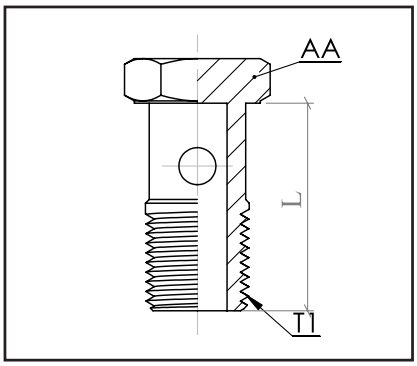

MAZOT CIVATASI / BANJO BOLTS — ÇİFTLİ / TWO OUT

MALZEME KODU *Material Code*	BARKOD *Barcode*	T1 *METRİK*	L *mm*	AA *mm*	FİYAT *PRICE - ₺*
C-381	239-08-01	M8x1	27	12	
C-382	239-10-01	M10x1	34	14	
C-383	239-10-25	M10x1,25	34	14	
C-297	239-12-15	M12x1,5	40	17	
C-343	239-14-15	M14x1,5	46,5	19	
C-344	239-16-15	M16x1,5	45	22	
C-345	239-18-15	M18x1,5	45,5	24	

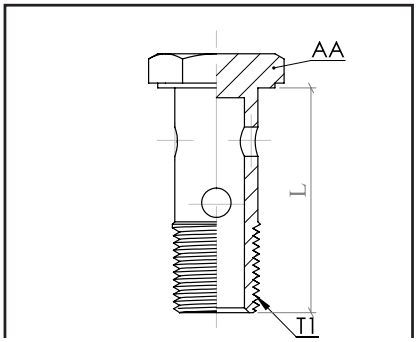

NPT

HORTUM RAKORU / Male Fittings

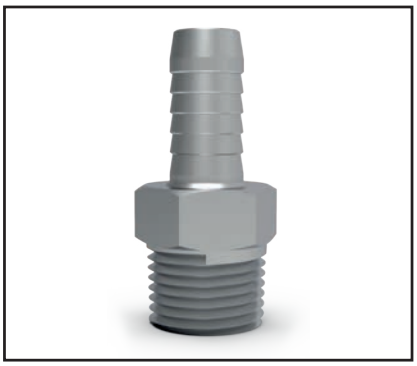

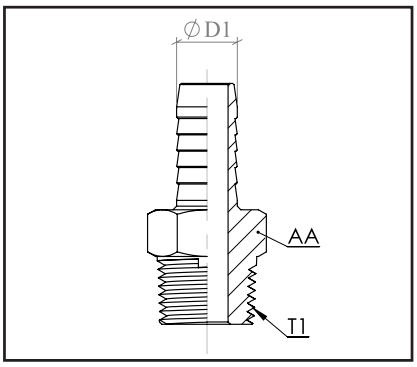

MALZEME KODU *Material Code*	BARKOD *Barcode*	T1 *NPT*	D1 *mm*	AA *mm*	FİYAT *PRICE - ₺*
C-127	240-10-05	1/8”	5	11	
C-198	240-10-06	1/8”	6,35	11	
C-199	240-10-08	1/8”	8	11	
C-523	240-10-10	1/8”	10	12	
C-358	240-13-06	1/4”	6,35	14	
C-49	240-13-08	1/4”	8	14	
C-128	240-13-10	1/4”	10	14	
C-45	240-13-12	1/4”	12,7	14	
C-366	240-13-16	1/4”	16	16	
C-497	240-13-19	1/4”	19	19	
C-524	240-17-06	3/8”	6,35	17	
C-200	240-17-08	3/8”	8	17	
C-168	240-17-10	3/8”	10	17	
C-201	240-17-12	3/8”	12,7	17	
C-137	240-17-16	3/8”	16	17	
C-525	240-17-19	3/8”	19	19	
C-276	240-21-08	1/2”	8	22	
C-204	240-21-10	1/2”	10	22	
C-205	240-21-12	1/2”	12,7	22	
C-83	240-21-16	1/2”	16	22	
C-120	240-21-19	1/2”	19	22	
C-396	240-27-10	3/4”	10	27	
C-397	240-27-12	3/4”	12,7	27	
C-398	240-27-16	3/4”	16	27	
C-399	240-27-19	3/4”	19	27	

UNF 37° / METRİK

HORTUM RAKORU / Male Fittings

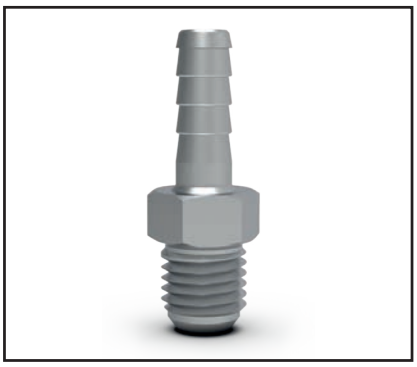

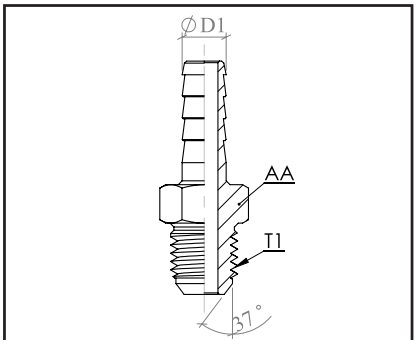

MALZEME KODU *Material Code*	BARKOD *Barcode*	T1 *UNF*	D1 *mm*	AA *mm*	FİYAT *PRICE - ₺*
C-105	241-13-08	1/2”x20	8	14	
C-526	241-13-10	1/2”x20	10	14	
		METRİK	**D1**	**AA**	
C-295	241-14-08	M14x1,5	8	17	
C-599	241-14-10	M14x1,5	10	17	

AK REKOR
HORTUM & BORU

HORTUM RAKORU / Male Fittings

METRİK

MALZEME KODU *Material Code*	BARKOD *Barcode*	T1 *METRİK*	L *mm*	AA *mm*	FİYAT *PRICE - ₺*
C-494	282-06-06	M12x1,5	6	12	
C-213	282-06-08	M12x1,5	8	16	
C-214	282-08-08	M14x1,5	8	16	
C-498	282-08-10	M14x1,5	10	17	
C-363	282-08-12	M14x1,5	12,7	17	
C-364	282-08-16	M14x1,5	16	19	
C-215	282-10-10	M16x1,5	10	19	
C-527	282-16-12	M16x1,5	12,7	22	
C-364	282-10-16	M16x1,5	16	19	
C-216	282-12-10	M18x1,5	10	19	
C-499	282-12-12	M18x1,5	12,7	19	
C-217	282-22-10	M22x1,5	10	27	
C-218	282-22-12	M22x1,5	12,7	27	

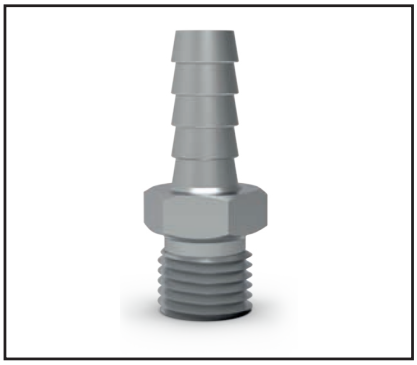

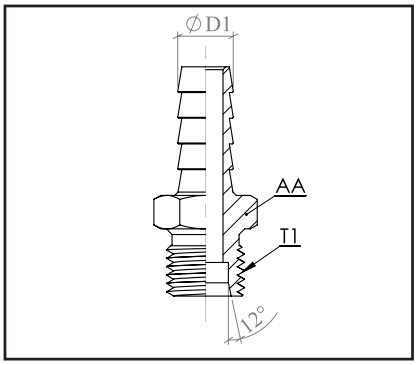

MANŞON / SLEEVE

BSP / METRİK / UNF

MALZEME KODU *Material Code*	BARKOD *Barcode*	T1 *BSP*	AA *mm*	FİYAT *PRICE - ₺*
E-10	242-10-00	1/8”	14	
E-11	242-13-00	1/4”	17	
E-12	242-17-00	3/8”	22	
E-13	242-21-00	1/2”	27	
E-17	242-27-00	3/4”	32	
E-18	242-33-00	1”	41	
E-19	242-42-00	1 1/4”	50	
E-20	242-48-00	1 1/2”	55	
E-26	242-60-00	2”	70	
		METRİK	**AA**	
E-14	242-10-01	M10x1	14	
E-15	242-12-01	M12x1	14	
E-16	242-12-25	M12x1,25	14	
E-21	242-12-15	M12x1,5	16	
E-22	242-14-15	M14x1,5	17	
E-23	242-16-15	M16x1,5	22	
E-24	242-18-15	M18x1,5	22	
E-25	242-22-15	M22x1,5	27	
		UNF	**AA**	
E-3	242-09-24	3/8”x24	13	
E-2	242-11-24	7/16”x24	14	
E-1	242-13-20	1/2”x20	15	
E-7	242-14-20	9/16”x20	17	
E-8	242-16-18	5/8”x18	18	
E-9	242-19-19	3/4”x19	22	

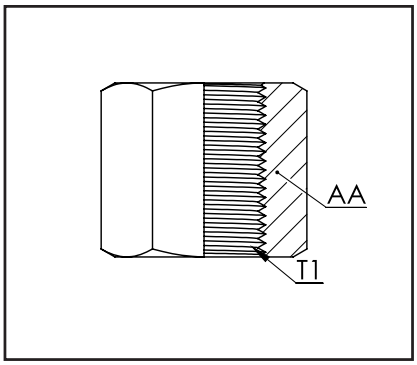

METRİK / UNF

BORU RAKORU / Pipe Fittings

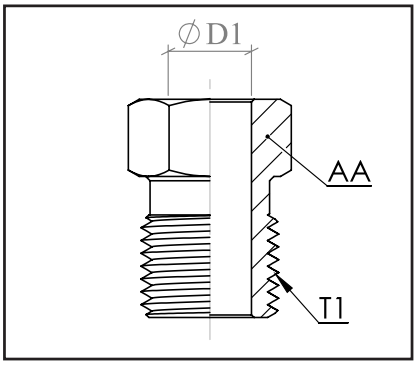

MALZEME KODU *Material Code*	BARKOD *Barcode*	T1 *METRİK*	D1 *mm*	AA *mm*	FİYAT *PRICE - ₺*
D-23	243-08-04	M8x1	4	8	
D-14	243-10-05K	M10x1 KISA	5	11	
D-13	243-10-05	M10x1	5	11	
D-41	243-10-06	M10x1 LPG	6	13	
D-27	243-10-25	M10x1,25	5	11	
D-31	243-12-05	M12x1	5	12	
D-25	243-12-06	M12x1	6,5	12	
D-4	243-12-08	M12x1	8	12	
D-29	243-12-25	M12x1,25	6	13	
D-39	243-14-06	M14x1	6	14	
D-38	243-14-08U	M14x1,5	8	14	
D-40	243-14-08	M14x1,5	8	14	
D-35	243-16-10	M16x1,5	10	16	
D-16	243-13-08	1/4”	8	13	
		UNF	**D1**	**AA**	
D-3	243-09-05K	3/8”x24 KISA	5	10	
D-8	243-09-05	3/8”x24	5	10	
D-17	243-11-05	7/16”x24	5	11	
D-2	243-11-05	7/16”x24	6,5	11	
D-6	243-11-20	7/16”x20	6,5	11	
D-36	243-13-05	1/2”x20	5	13	
D-11	243-13-06	1/2”x20	6,5	13	
D-1	243-13-20	1/2”x20	8	13	
D-34	243-13-20U	1/2”x20	8	13	
D-37	243-14-05	9/16”x18	5	16	
D-10	243-14-18	9/16”x18	8	14	
D-9	243-16-18	5/8”x18	10	16	
D-19	243-19-13	3/4”x18	13	19	

DÖNER DİRSEK RAKORLARI / Fittings for Man

BARKOD *Barcode*	TİP *Type*	T1 *METRİK*	D1 *mm*	FİYAT *PRICE - ₺*
244-22-01	DÜZ	M22x1,5	9x12	
244-22-02	DİRSEK	M22x1,5	9x12	

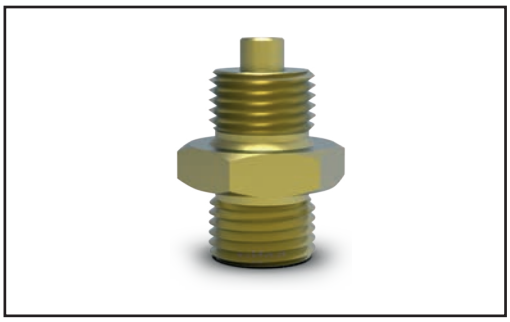

SİBOPLU NİPEL / Test Point

BARKOD *Barcode*	T1 *METRİK*	T2 *METRİK*	AA *mm*	FİYAT *PRICE - ₺*
245-16-16	M16x1,5	M16x1,5 (ERK)	22	
245-16-22	M16x1,5	M22x1,5 (ERK)	27	
245-16-12	M16x1,5	M12x1,5 (DİŞİ)	17	
245-16-13	M16x1,5	1/4” NPT (ERK)	17	

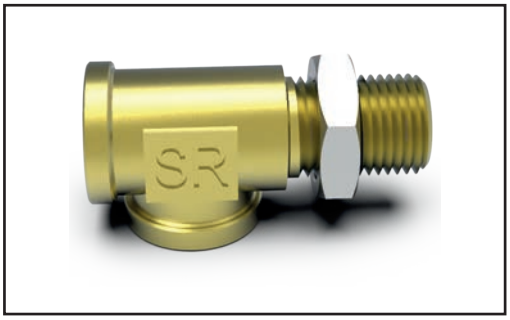

ŞASE TE - DİRSEK

BARKOD *Barcode*	T1 *METRİK*	T2 *METRİK*	T3 *METRİK*	FİYAT *PRICE - ₺*
246-16-16	M16x1,5	M16x1,5	M16x1,5	
246-16-22	M16x1,5	M16x1,5	M22x1,5	
247-16-16	-	M16x1,5	M16x1,5	
247-16-22	-	M16x1,5	M22x1,5	

DİŞİ TE

BARKOD *Barcode*	T1 *METRİK*	T2 *METRİK*	T3 *METRİK*	FİYAT *PRICE - ₺*
248-16-16	M16x1,5	M16x1,5	M16x1,5	

BSP DİŞİ TE / BSP Famele Union TEE

MALZEME KODU *Material Code*	BARKOD *Barcode*	T1 *BSP*	FİYAT *PRICE - ₺*
A-61	283-10-00	1/8”	
A-54	283-13-00	1/4”	
A-69	283-17-00	3/8”	
A-70	283-21-00	1/2”	

BSP DDE TE / BSP Union TEE x2 Female

MALZEME KODU *Material Code*	BARKOD *Barcode*	T1 *NPT*	T2 *BSP*	FİYAT *PRICE - ₺*
A-55	284-10-00	1/8”	1/8”	
A-60	284-13-00	1/4”	1/4”	
A-58	284-17-00	3/8”	3/8”	
A-68	284-21-00	1/2”	1/2”	

BSP

ERKEK TAPA / Stoppers Male

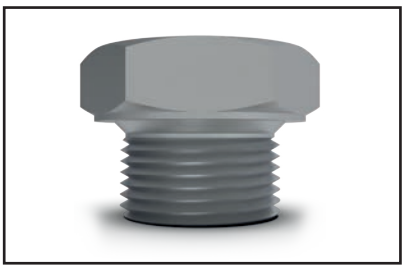

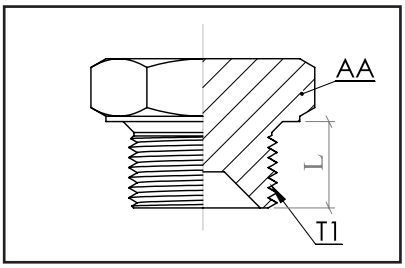

MALZEME KODU *Material Code*	BARKOD *Barcode*	T1 *BSP*	L *mm*	AA *mm*	FİYAT *PRICE - ₺*
H-99	249-10-00	1/8”	15	14	
H-100	249-13-00	1/4”	16,5	19	
H-101	249-17-00	3/8”	19	22	
H-102	249-21-00	1/2”	21	27	
H-92	249-27-00	3/4”	25	32	
H-210	249-33-00	1”	31,5	41	
H-127	249-42-00	1 1/4”	33	50	
H-128	249-48-00	1 1/2”	37	55	

METRİK

ERKEK TAPA / Stoppers Male

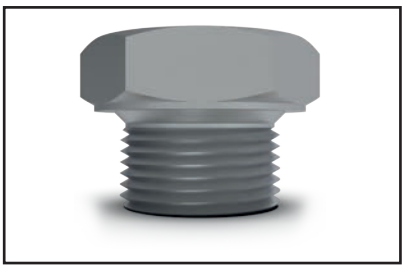

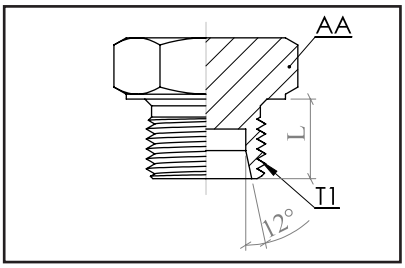

MALZEME KODU *Material Code*	BARKOD *Barcode*	T1 *METRİK*	L *mm*	AA *mm*	FİYAT *PRICE - ₺*
H-95	250-10-01	M10x1	16	14	
H-96	250-10-15	M10x1,5	14,5	14	
H-153	250-12-01	M12x1	16	16	
H-84	250-12-06	M12x1,5	16	16	
H-85	250-14-08	M14x1,5	20	19	
H-86	250-16-10	M16x1,5	20	22	
H-87	250-18-12	M18x1,5	21,5	24	
H-88	250-20-12	M20x1,5	21,5	24	
H-89	250-22-15	M22x1,5	21	27	
H-90	250-24-16	M24x1,5	23	30	
H-91	250-26-18	M26x1,5	21	30	
H-150	250-30-20	M30x2	27	32	
H-151	250-36-25	M36x2	33,5	41	
H-152	250-42-30	M42x2	34	46	
H-154	250-45-35	M45x2	35	46	

NPT

ERKEK TAPA / Stoppers Male

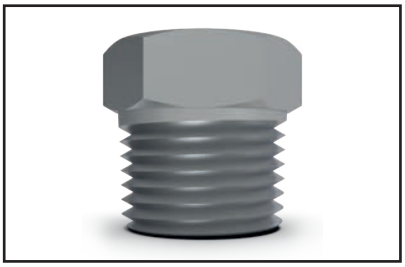

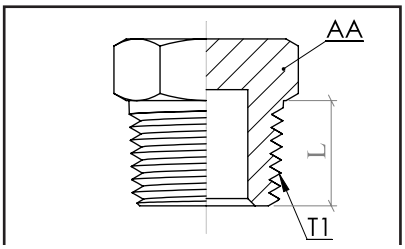

MALZEME KODU *Material Code*	BARKOD *Barcode*	T1 *NPT*	L *mm*	AA *mm*	FİYAT *PRICE - ₺*
H-15	251-10-00	1/8”	15	11	
H-14	251-13-00	1/4”	20	14	
H-13	251-17-00	3/8”	21	17	
H-12	251-21-00	1/2”	23	22	
H-11	251-27-00	3/4”	30	27	

AK REKOR HORTUM & BORU

ALYAN TAPA / Stoppers Allien

BSP / METRİK

MALZEME KODU *Material Code*	BARKOD *Barcode*	T1 *BSP*	L *mm*	AA *mm*	FİYAT *PRICE - ₺*
H-136	252-10-00	1/8”	12	14	
H-137	252-13-00	1/4”	17	18	
H-138	252-17-00	3/8”	17	22	
H-139	252-21-00	1/2”	19	26	
H-140	252-27-00	3/4”	21	32	
H-141	252-33-00	1”	22,5	40	
		METRİK	**L**	**AA**	
H-142	252-10-01	M10x1	11	14	
H-211	252-12-00	M12x1,5	13	55	
H-143	252-14-00	M14x1,5	17	19	
H-144	252-16-00	M16x1,5	16	22	
H-145	252-18-00	M18x1,5	16	22	
H-146	252-20-00	M20x1,5	18	26	
H-147	252-22-00	M22x1,5	21	24	
H-212	252-24-00	M24x1,5	21	28	
H-135	252-26-00	M26x1,5	20,5	32	

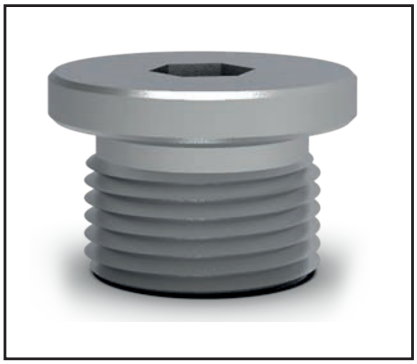

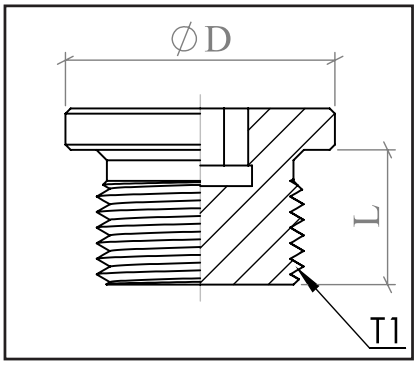

ALYAN TAPA / Stoppers Allien

NPT

MALZEME KODU *Material Code*	BARKOD *Barcode*	T1 *NPT*	L *mm*	FİYAT *PRICE - ₺*
H-129	253-10-00	1/8”	8	
H-130	253-13-00	1/4”	10	
H-131	253-17-00	3/8”	10,5	
H-132	253-21-00	1/2”	13	
H-133	253-27-00	3/4”	16,5	
H-134	253-33-00	1”	18	

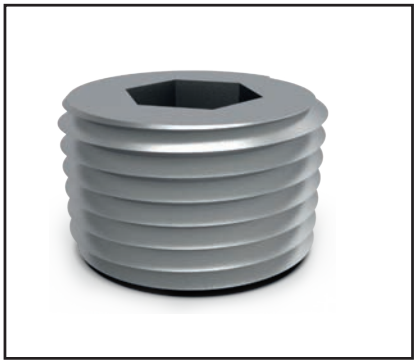

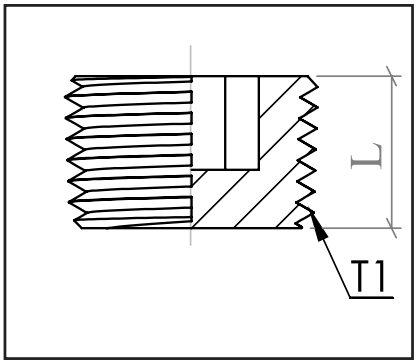

UNF

ERKEK TAPA / Stoppers Male

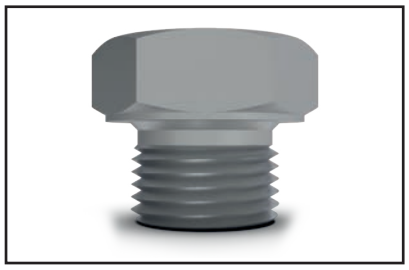

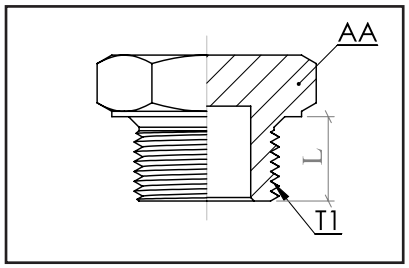

MALZEME KODU *Material Code*	BARKOD *Barcode*	T1 *UNF*	L *mm*	AA *mm*	FİYAT *PRICE - ₺*
H-18	254-09-00	3/8”x24	14	13	
H-17	254-11-00	7/16”x20	15,5	16	
H-16	254-13-00	1/2”x20	16,5	16	
H-93	254-14-00	9/16”x20	18	19	
H-94	254-16-00	5/8”x18	19,5	22	
H-97	254-19-00	3/4”x16	20	24	
H-98	254-22-00	7/8”x14	21	30	

UNF 37°

DİŞİ TAPA / Stoppers Female

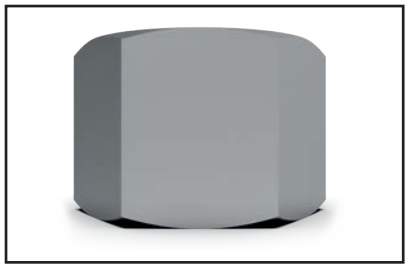

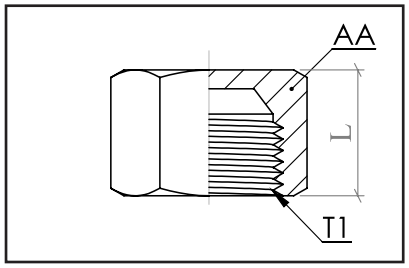

MALZEME KODU *Material Code*	BARKOD *Barcode*	T1 *UNF*	L *mm*	AA *mm*	FİYAT *PRICE - ₺*
H-161	255-11-00	7/16”x20	16	17	
H-162	255-13-00	1/2”x20	15	17	
H-163	255-14-00	9/16”x20	15,5	19	
H-164	255-16-00	5/8”x18	16,5	19	
H-165	255-19-00	3/4”x16	18	22	
H-166	255-22-00	7/8”x14	21	27	
H-167	255-27-00	1 1/16”x12	22,5	32	

UNF 37°

ERKEK TAPA / Stoppers Male

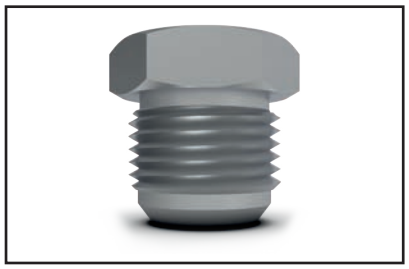

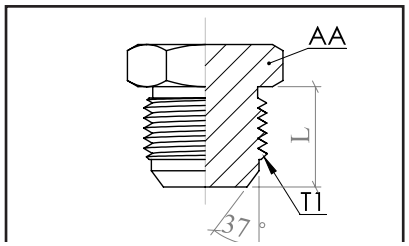

MALZEME KODU *Material Code*	BARKOD *Barcode*	T1 *UNF*	L *mm*	AA *mm*	FİYAT *PRICE - ₺*
H-171	256-11-00	7/16”x20	18,5	13	
H-172	256-13-00	1/2”x20	20	14	
H-173	256-14-00	9/16”x20	23	17	
H-174	256-16-00	5/8”x18	22,5	16	
H-175	256-19-00	3/4”x16	25	22	
H-176	256-22-00	7/8”x14	27,5	24	
H-177	256-27-00	1 1/16”x12	28,5	27	
H-178	256-33-00	1 5/16”x12	30	36	

AK REKOR
HORTUM & BORU

ERKEK TAPA / Stoppers Male

ORFS

MALZEME KODU *Material Code*	BARKOD *Barcode*	T1 *ORFS*	L *mm*	AA *mm*	FİYAT *PRICE - ₺*
H-180	257-14-00	9/16”x18	17	17	
H-181	257-17-00	11/16”x16	19	19	
H-182	257-21-00	13/16”x16	26	27	
H-183	257-25-00	1”x14	26	27	
H-184	257-30-00	1 3/16”x12	27	32	
H-185	257-37-00	1 7/16”x12	28	41	
H-186	257-43-00	1 11/16”x12	29	46	

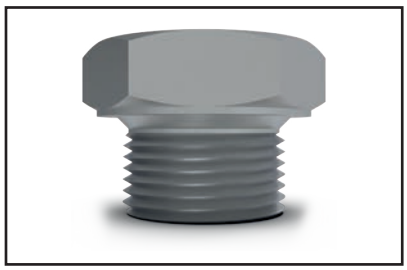

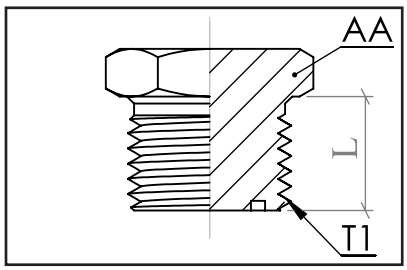

DİŞİ TAPA / Stoppers Female

ORFS

MALZEME KODU *Material Code*	BARKOD *Barcode*	T1 *ORFS*	AA *mm*	FİYAT *PRICE - ₺*
H-187	258-14-00	9/16”x18	19	
H-188	258-17-00	11/16”x16	22	
H-189	258-21-00	13/16”x16	27	
H-190	258-25-00	1”x14	30	
H-191	258-30-00	1 3/16”x12	36	
H-192	258-37-00	1 7/16”x12	46	
H-193	258-43-00	1 11/16”x12	50	

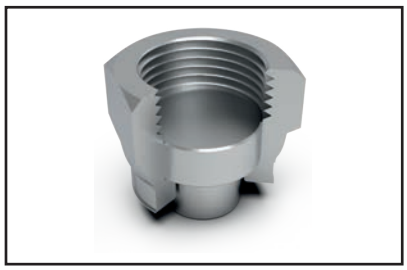

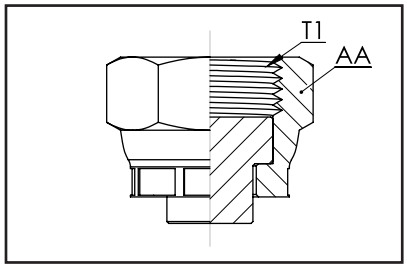

O-RİNGLİ TAPA / Stoppers with O-Rings

METRİK

MALZEME KODU *Material Code*	BARKOD *Barcode*	T1 *METRİK*	D1 *mm*	L *mm*	FİYAT *PRICE - ₺*
H-194	259-06-00	M12x1,5	6	29	
H-195	259-08-00	M14x1,5	8	29	
H-196	259-10-00	M16x1,5	10	32	
H-197	259-12-00	M18x1,5	12	32,5	
H-198	259-15-00	M22x1,5	15	33	
H-203	259-16-00	M24x1,5	16	39	
H-199	259-18-00	M26x1,5	18	35	
H-200	259-20-00	M30x2	20	44	
H-201	259-25-00	M36x2	25	50	
H-202	259-30-00	M42x2	30	52	

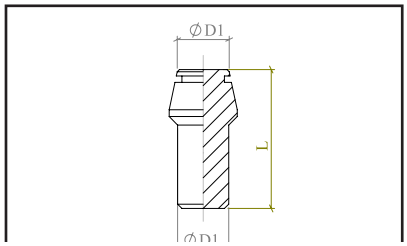

ÇELİK / LIGHT TYPE

YÜKSÜK / Cutting Rings

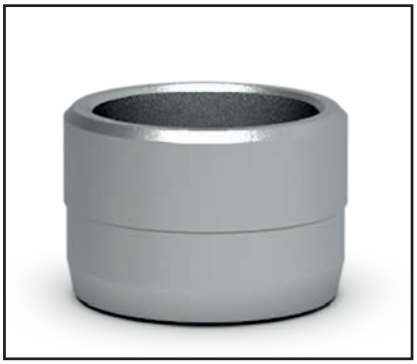

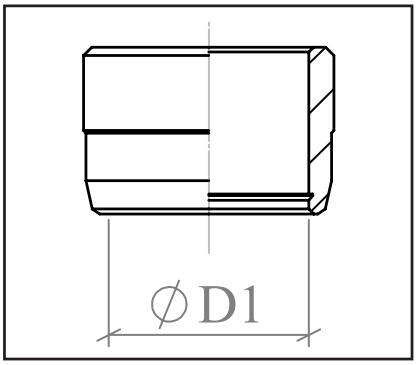

MALZEME KODU *Material Code*	BARKOD *Barcode*	D1 *mm*	FİYAT *PRICE - ₺*
G-20	260-06-00	6L	
G-22	260-08-00	8L	
G-23	260-10-00	10L	
G-27	260-12-00	12L-12S	
G-28	260-14-00	14L	
G-39	260-15-00	15L	
G-29	260-16-00	16S	
G-24	260-18-00	18L	
G-18	260-55-01	5,5 (ENJEKTÖR)	
G-19	260-06-11	6 (ENJEKTÖR)	

HİDROLİK / STRONG TYPE

YÜKSÜK / Cutting Rings

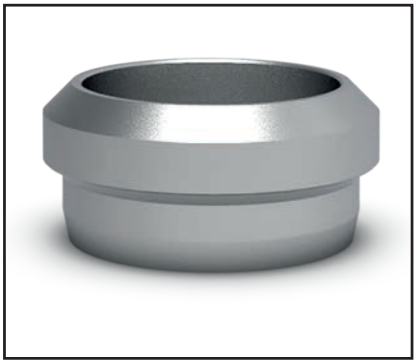

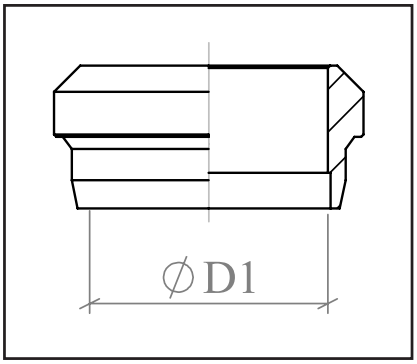

MALZEME KODU *Material Code*	BARKOD *Barcode*	D1 *mm*	FİYAT *PRICE - ₺*
G-50	261-06-00	6L	
G-51	261-08-00	8L	
G-52	261-10-00	10L	
G-53	261-12-00	12L-12S	
G-54	261-15-00	15L	
G-55	261-16-00	16S	
G-56	261-18-00	18L	
G-25	261-20-00	20S	
G-41	261-22-00	22L	
G-42	261-25-00	25S	
G-43	261-28-00	28L	
G-44	261-30-00	30S	
G-45	261-35-00	35L	
G-46	261-38-00	38S	
G-47	261-42-00	42L	

AK REKOR
HORTUM & BORU

PRİNÇ YÜKSÜK / Brass Cutting Rings

PRİNÇ / BRASS

MALZEME KODU *Material Code*	BARKOD *Barcode*	D1 *mm*	FİYAT *PRICE - ₺*
G-7	262-03-00	3,2	
G-26	262-04-00	4	
G-37	262-04-76	4,76	
G-3	262-05-00	5	
G-4	262-06-00	6	
G-2	262-06-40	6,4	
G-1	262-08-00	8	
G-5	262-09-80	9,8	
G-8	262-10-00	10	
G-38	262-12-00	12	
G-9	262-12-70	12,7	
G-13	262-16-00	16	

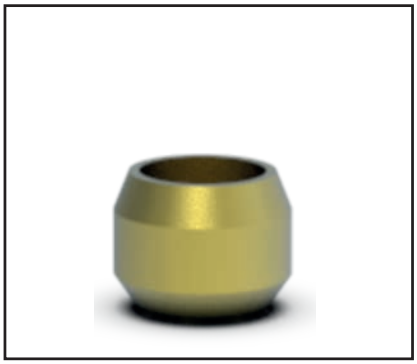

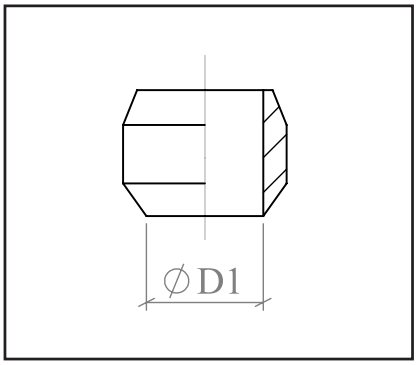

FİŞEK / Inside Hose Fittings

PRİNÇ / BRASS

MALZEME KODU *Material Code*	BARKOD *Barcode*	D1 x D2 *mm*	FİYAT *PRICE - ₺*
L-1	263-02-04	2x4	
L-2	263-03-05	3x5	
L-3	263-04-06	4x6	
L-4	263-06-08	6x8	
L-5	263-08-10	8x10	
L-6	263-75-10	7,5x10	
L-7	263-09-12	9x12	
L-8	263-12-16	12x16	

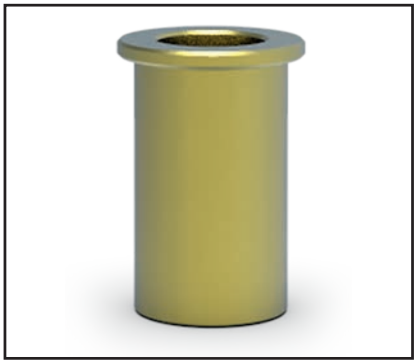

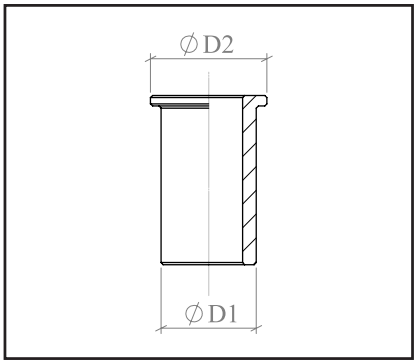

METRİK

SOMUN / NUTS

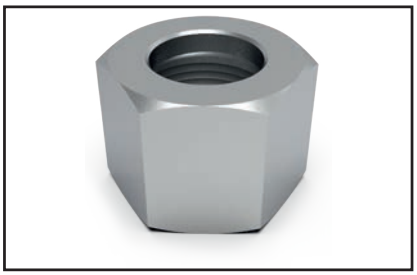

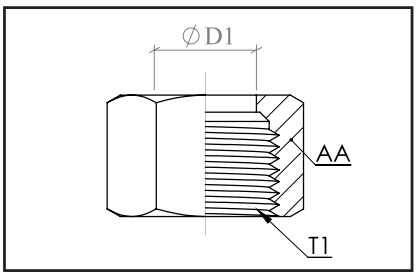

MALZEME KODU *Material Code*	BARKOD *Barcode*	T1 *METRİK*	D1 *mm*	AA *mm*	FİYAT *PRICE - ₺*
F-29	264-05-00	M10x1	5L	13	
F-42	264-06-12	M12x1	6L	16	
F-33	264-06-00	M12x1,5	6L	14	
F-34	264-08-00	M14x1,5	8L	17	
F-35	264-10-00	M16x1,5	10L	19	
F-36	264-12-00	M18x1,5	12L	22	
F-37	264-12-01	M20x1,5	12S	24	
F-38	264-15-00	M22x1,5	15L	27	
F-40	264-16-00	M24x1,5	16S	30	
F-41	264-18-00	M26x1,5	18L	32	
F-48	264-20-00	M30x2	20S	36	
F-60	264-22-00	M30x2	22L	36	
F-49	264-25-00	M36x2	25S	46	
F-50	264-28-00	M36x2	28L	46	
F-51	264-30-00	M42x2	30S	50	
F-52	264-35-00	M45x2	35L	50	
F-53	264-38-00	M52x2	38S	60	
F-61	264-42-00	M52x2	42L	55	
F-25	264-14-06	M14x1,5 (ENJ)	6	17	
F-26	264-14-08	M12x1,5 (ENJ)	6	16	
		BSP - LEFT	**D1**	**AA**	
F-43 (Demir)	264-21-00	1/2" SOL (TÜP)	-	27	
F-43 (Prinç)	264-21-00P	1/2" SOL (TÜP)	-	27	

BSP

SOMUN / NUTS

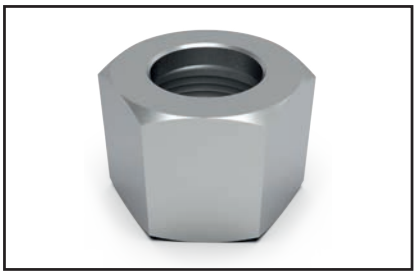

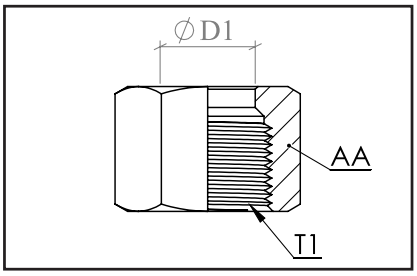

MALZEME KODU *Material Code*	BARKOD *Barcode*	T1 *BSP*	D1 *mm*	AA *mm*	FİYAT *PRICE - ₺*
F-8	265-10-00	1/8"	5	13	
F-11	265-13-00	1/4"	8	17	
F-13	265-17-00	3/8"	10	22	
F-24	265-21-00	1/2"	13	27	
F-46	265-22-00	7/8"	15	30	
F-47	265-27-00	3/4"	18	32	

AK REKOR HORTUM & BORU

SOMUN / NUTS — UNF

KONİK / CONİC TYPE

MALZEME KODU *Material Code*	BARKOD *Barcode*	T1 *UNF*	D1 *mm*	AA *mm*	FİYAT *PRICE - ₺*
F-23	266-09-05	3/8”x24	5	12	
F-15	266-11-06İ	7/16”x24	6,5	14	
F-6	266-11-06	7/16”x20	6,5	14	
F-21	266-13-06	1/2”x20	6	16	
F-1	266-13-08	1/2”x20	8	16	
F-44	266-14-10	9/16”x18	10	17	
F-39	266-14-10İ	9/16”x24	10	17	
F-16	266-15-10	17/32”x24	10	16	
F-20	266-16-10	5/8”x18	10	19	
F-18	266-17-13	11/16”x20	13	22	
F-22	266-19-13	3/4”x16	13	24	
F-19	266-20-16	13/16”x18	16	24	

PRİNÇ / BRASS

MALZEME KODU *Material Code*	BARKOD *Barcode*	T1 *UNF*	D1 *mm*	AA *mm*	FİYAT *PRICE - ₺*
F-16	266-15-10P	17/32”x24	10	16	
F-18	266-17-13P	11/16”x20	13	22	
F-19	266-20-16P	13/16”x18	16	24	

KISA / SHORT TYPE

MALZEME KODU *Material Code*	BARKOD *Barcode*	T1 *UNF*	D1 *mm*	AA *mm*	FİYAT *PRICE - ₺*
F-5	267-09-05	3/8”x24	5	12	
F-3	267-11-06İ	7/16”x24	6,5	14	
F-2	267-13-08İ	1/2”x20	8	17	
F-12	267-13-08	1/2”x24	8	17	
F-10	267-14-08	9/16”x18	8	17	
F-9	267-16-10	5/8”x18	10	19	
F-31	267-19-13	3/4”x16	13	22	

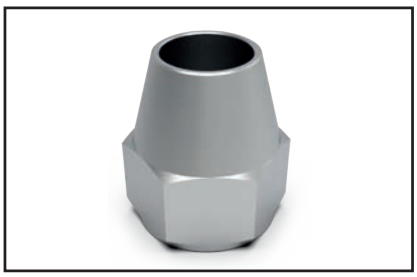

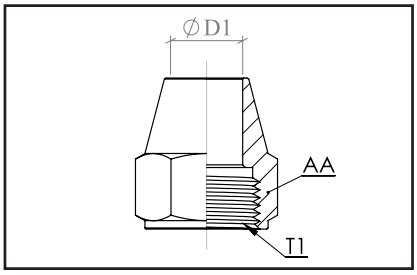

KELEBEK SOMUN / NUTS — METRİK - BSP

PRİNÇ / BRASS

MALZEME KODU *Material Code*	BARKOD *Barcode*	T1 *METRİK*	D1 *mm*	FİYAT *PRICE - ₺*
H-77	268-16-06	M16x1,5	6	
H-77	268-16-08	M16x1,5	8	
		BSP	**D1**	
H-78	268-21-10	1/2”	10	
H-78	268-21-12	1/2”	12	

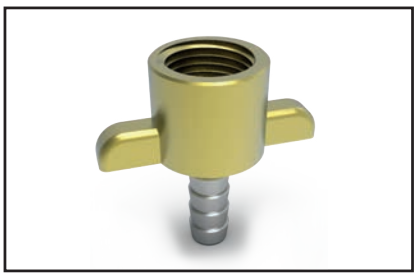

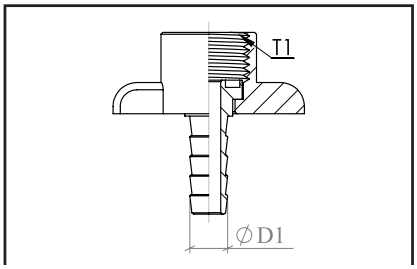

ARA / STRAIGHT

ARA EK / Double Hose Connector

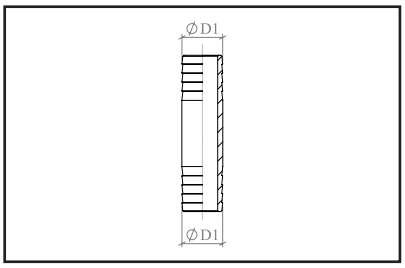

MALZEME KODU *Material Code*	BARKOD *Barcode*	D1 *mm*	FİYAT *PRICE - ₺*
U-18	269-05-05	5	
U-19	269-06-06	6	
U-20	269-08-08	8	
U-21	269-10-10	10	
U-22	269-12-12	12	
U-35	269-16-16	16	
U-58	269-19-19	19	
U-60	269-22-22	22	
U-61	269-26-26	26	
U-62	269-33-33	33	
U-63	269-38-38	38	

DIŞA / UP CONE

DIŞA HAVŞA HORTUM UCU / Up Cone Hose Connector

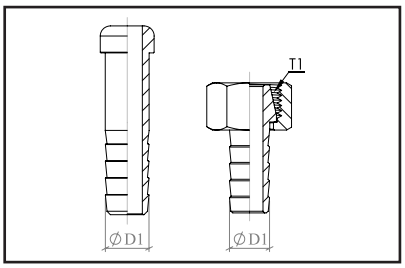

MALZEME KODU *Material Code*	BARKOD *Barcode*	D1 *mm*		FİYAT *PRICE - ₺*
U-2	270-05-00	5		
U-6	270-06-00	6		
U-8	270-08-00	8		
U-10	270-10-00	10		
U-14	270-12-00	12		
		METRİK	D1	
U-70	270-06-01	M12x1,5	6	
U-71	270-08-01	M14x1,5	8	
U-72	270-10-01	M16x1,5	10	
U-73	270-10-02	M18x1,5	10	
U-74	270-12-01	M18x1,5	12	

İÇE / DOWN CONE

İÇE HAVŞA HORTUM UCU / Down Cone Hose Connector

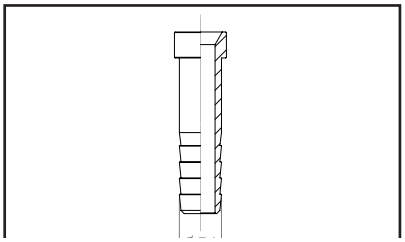

MALZEME KODU *Material Code*	BARKOD *Barcode*	D1 *mm*	FİYAT *PRICE - ₺*
U-3	271-05-00	5	
U-7	271-06-00	6	
U-9	271-08-00	8	
U-11	271-10-00	10	
U-13	271-12-00	12	

AK REKOR
HORTUM & BORU

TE / TE Hose Connector

TE

MALZEME KODU *Material Code*	BARKOD *Barcode*	D1 *mm*	FİYAT *PRICE - ₺*
U-34	272-05-05	5	
U-15	272-06-06	6	
U-17	272-08-08	8	
U-16	272-10-10	10	
U-33	272-12-12	12	
U-32	272-16-16	16	
U-59	272-19-19	19	

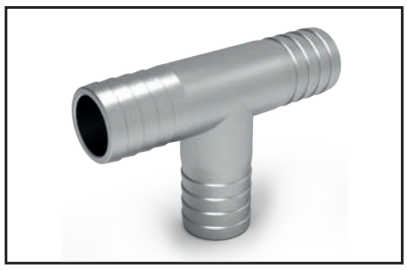

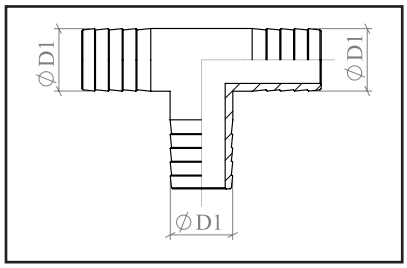

KARGO BAŞLIKLARI / CARGO Hose Fittings

CARGO

MALZEME KODU *Material Code*	BARKOD *Barcode*	T1 *METRİK*	FİYAT *PRICE - ₺*
U-39	273-10-12	M10x1 DÜZ+DİRSEK	
U-38	273-10-01	M10x1 DÜZ	
U-37	273-10-02	M10x1 DİRSEK	
U-41	273-16-12	M16x1,5 DÜZ+DİRSEK	
U-42	273-16-01	M16x1,5 DÜZ	
U-40	273-16-02	M16x1,5 DİRSEK	
U-43	273-18-12	M18x1,5 DÜZ+DİRSEK	
U-44	273-18-01	M18x1,5 DÜZ	
U-45	273-18-02	M18x1,5 DİRSEK	

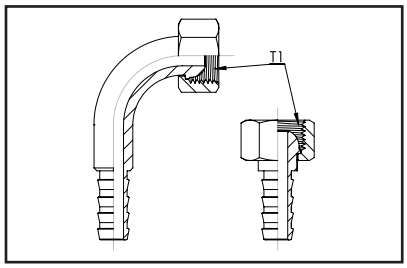

DODGE BAŞLIKLARI / DODGE Hose Fittings

DODGE

MALZEME KODU *Material Code*	BARKOD *Barcode*	T1 *UNF*	FİYAT *PRICE - ₺*
U-52	274-19-12	3/4"x16 DÜZ+DİRSEK	
U-51	274-19-01	3/4"x16 DÜZ	
U-50	274-19-02	3/4"x16 DİRSEK	

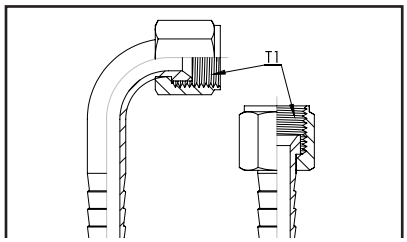

UNF / METRİK

TAKSİMAT / Female Equal TEE for Brake

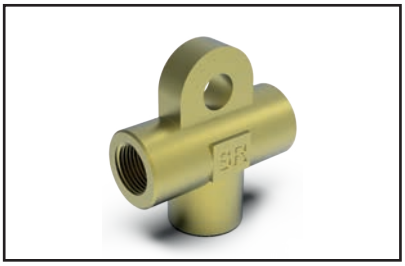

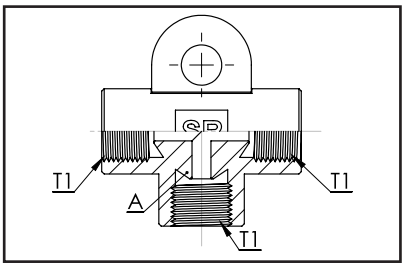

PRİNÇ / BRASS				
MALZEME KODU *Material Code*	BARKOD *Barcode*	D1 *UNF*	A	FİYAT *PRICE - ₺*
A-26	275-09-01	3/8”x24	İÇE	
A-85	275-09-02	3/8”x24	DIŞA	
A-1	275-11-02	7/16”x20	DIŞA	
		METRİK	A	
A-83	275-10-01	M10x1	İÇE	
A-37	275-10-02	M10x1	DIŞA	
A-7	275-12-01	M12x1	İÇE	
		BSP	A	
A-99	275-13-00	1/4”	-	

MUSLUK / TAB

KALORİFER MUSLUĞU / Radiator Tab

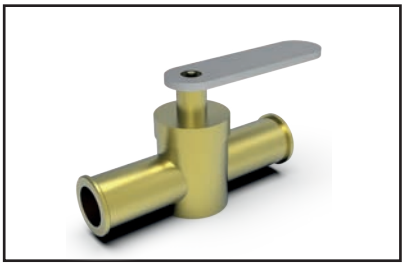

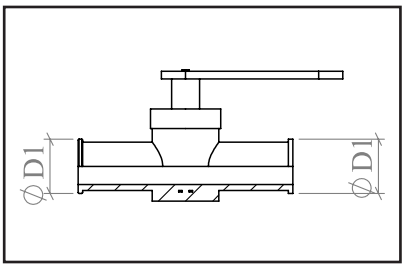

PRİNÇ / BRASS			
MALZEME KODU *Material Code*	BARKOD *Barcode*	D1 *mm*	FİYAT *PRICE - ₺*
H-31	276-16-00	16	

VALF

VALF / Valve for Empty

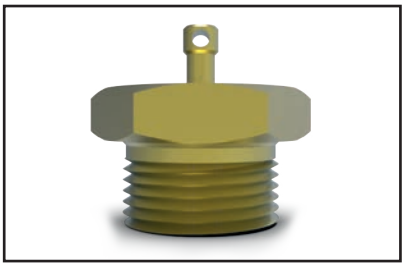

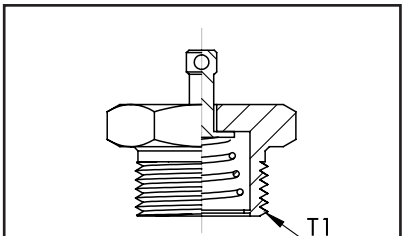

PRİNÇ / BRASS			
MALZEME KODU *Material Code*	BARKOD *Barcode*	T1	FİYAT *PRICE - ₺*
H-34	277-21-00	1/2” NPT	
H-76	277-22-00	M22x1,5	

AK REKOR
HORTUM & BORU

FREN HORTUM RAKORU / Brake Hose Fittings

ERKEK / MALE

MALZEME KODU *Material Code*	BARKOD *Barcode*	T1 *UNF*	L *mm*	AA *mm*	FİYAT *PRICE - ₺*
FR-001	278-10-00	R 1/8”	9	16	
FR-002	278-09-00	3/8”x24	22,5	16	
FR-003	278-11-00	7/16”x20	23	16	
FR-004	278-13-00	1/2”x20	23	16	
FR-005	278-13-01	1/2”x20	35	16	
		METRİK	**L**	**AA**	
FR-006	278-10-01	M10x1	15	16	
FR-007	278-10-11	M10x1 UZUN	30	16	
FR-008	278-10-25	M10x1,25	21	16	
FR-009	278-12-00	M12x1	18	16	
FR-010	278-12-01	M12x1 UZUN	23	16	
FR-011	278-12-25	M12x1,25	17,5	16	
FR-012	278-14-01	M14x1	23	16	
FR-013	278-14-15	M14x1,5	22	16	

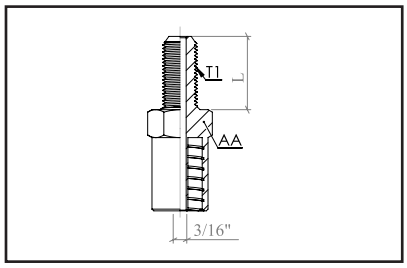

FREN HORTUM RAKORU / Brake Hose Fittings

DİŞİ / FEMALE

MALZEME KODU *Material Code*	BARKOD *Barcode*	T1 *METRİK*	A *mm*	AA *mm*	FİYAT *PRICE - ₺*
FR-014	279-09-02	G 3/8”x24	DIŞA	16	
FR-015	279-10-01	M10x1	İÇE	16	
FR-016	279-10-02	M10x1	DIŞA	16	
FR-017	279-11-01	M10x1,25	İÇE	16	
FR-018	279-12-01	M12x1	İÇE	16	
FR-019	279-12-02	M12x1	DIŞA	16	
FR-020	279-14-01	M14x1	İÇE	19	
FR-021	279-14-02	M14x1,5	DIŞA	19	

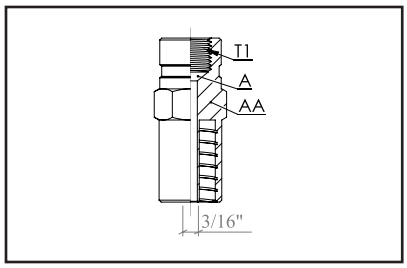

FREN HORTUM RAKORU / Brake Hose Fittings

HALKA / BANJO

MALZEME KODU *Material Code*	BARKOD *Barcode*	D1 *mm*	A	FİYAT *PRICE - ₺*
FR-022	280-10-01	10	HALKA	
FR-023	280-10-02	10	KANCALI	
FR-024	280-10-03	10	90	
FR-025	280-10-04	10	45	
FR-026	280-12-01	12	HALKA	

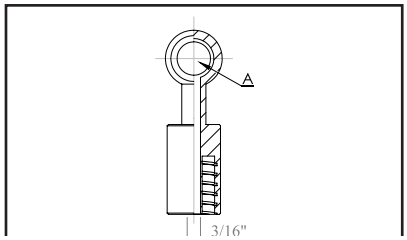

YAĞLAMA BAĞLANTI ELEMANLARI

OIL FITTINGS SERIES

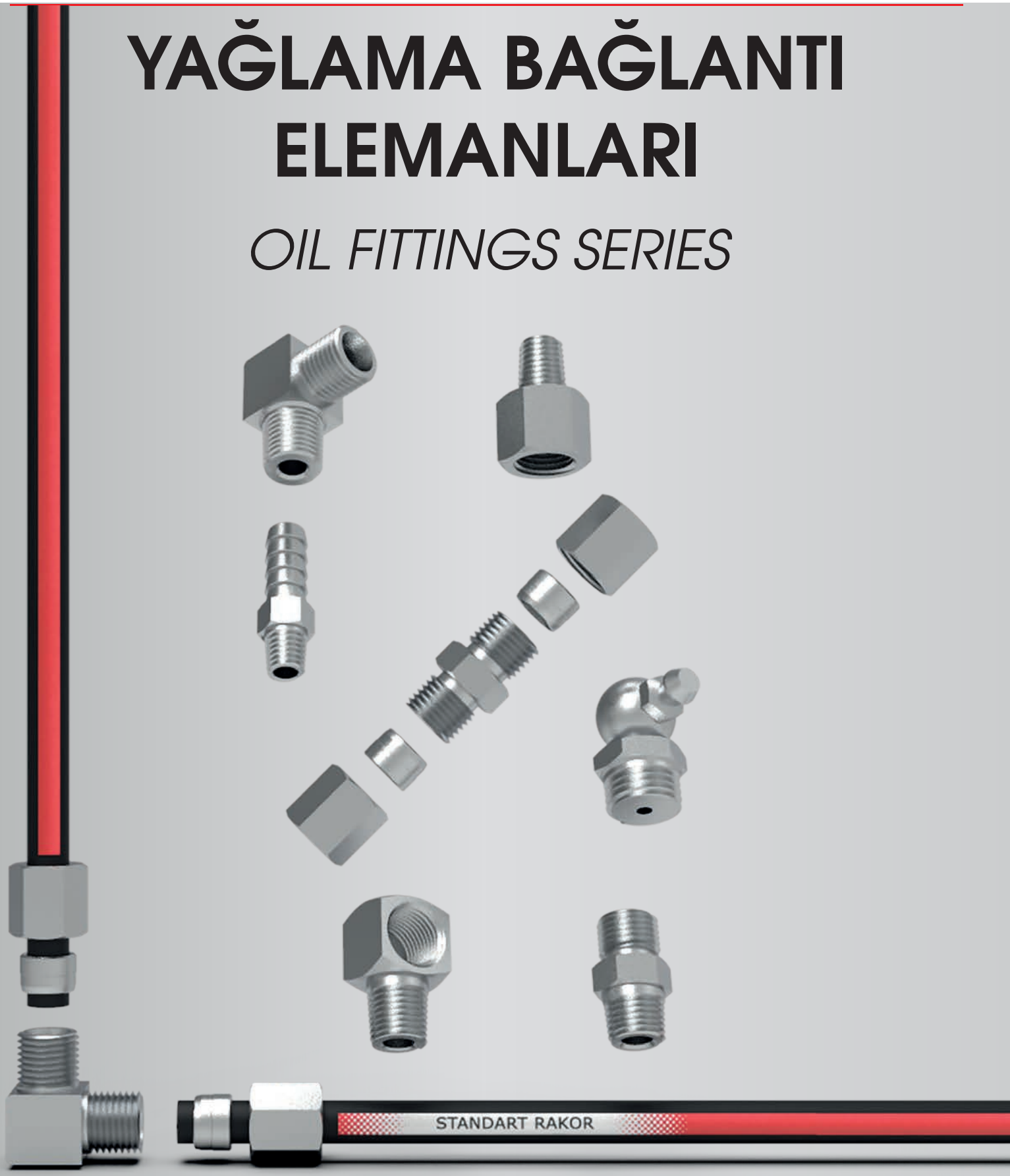

AK REKOR
HORTUM & BORU

YÜKSÜK / Cutting Rings

ÇELİK / LL TPE

MALZEME KODU *Material Code*	BARKOD *Barcode*	D1 *mm*	FİYAT *PRICE - ₺*
YG-001	301-04-00	4LL	
YG-002	301-06-00	6LL	
YG-003	301-08-00	8LL	
YG-004	301-10-00	10LL	
YG-005	301-12-00	12LL	

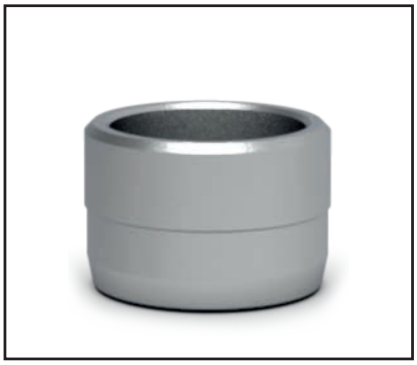

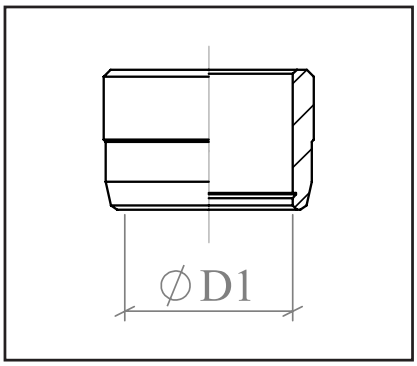

SOMUN / Nuts

METRİK

MALZEME KODU *Material Code*	BARKOD *Barcode*	T1 *METRİK*	D1 *mm*	AA *mm*	FİYAT *PRICE - ₺*
YG-006	302-04-00	M8x1	4	10	
YG-007	302-06-00	M10x1	6	12	
YG-008	302-08-00	M12x1	8	14	
YG-009	302-10-00	M14x1	10	16	
YG-010	302-12-00	M16x1	12	18	

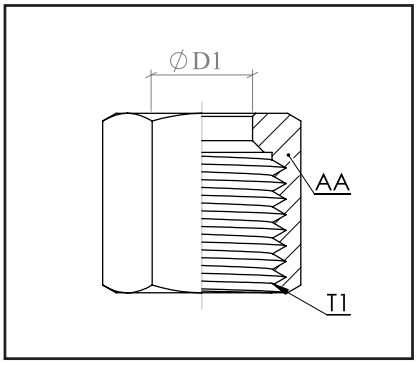

METRİK - METRİK

BLOK NİPEL / ADAPTERS with One Ring

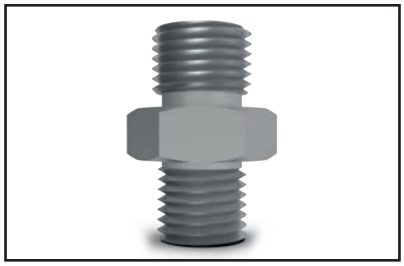

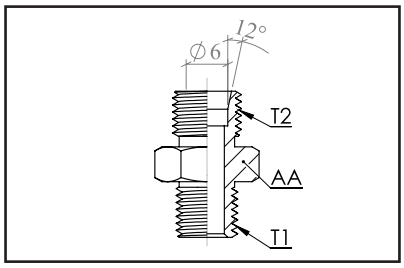

MALZEME KODU *Material Code*	BARKOD *Barcode*	T1 *METRİK*	D1 *mm*	T2 *METRİK*	AA *mm*	FİYAT/Ad *PRICE - PER*	FİYAT/Tk *PRİNCE/COMP*
YC-001	303-04-08	M6x1	4LL	M8x1	8	**2,00**	
YC-002	303-06-06	M6x1	6LL	M10x1	11	**2,00**	
YC-003	303-06-08	M8x1	6LL	M10x1	11	**2,00**	
YC-004	303-06-12	M10x1	6L	M12x1,5	12	**2,50**	
YC-005	303-06-14	M10x1	6L	M14x1,5	14	**2,50**	
YC-006	303-08-12	M12x1	8L	M12x1,5	12	**3,35**	

NPT - METRİK

NİPEL / ADAPTERS

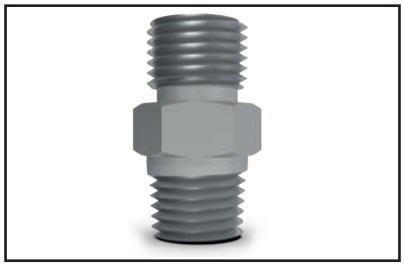

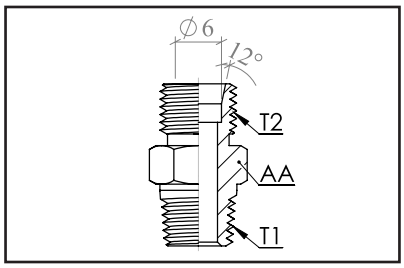

MALZEME KODU *Material Code*	BARKOD *Barcode*	T1 *NPT*	D1 *mm*	T2 *METRİK*	AA *mm*	FİYAT/Ad *PRICE - PER*	FİYAT/Tk *PRİNCE/COMP*
YC-007	304-04-10	1/8”	4LL	M8x1	8	**1,35**	
YC-008	304-06-10	1/8”	6LL	M10x1	11	**1,35**	
YC-009	304-08-10	1/8”	8LL	M12x1	12	**1,50**	
	304-06-10M	M10x1	6LL	M10x1	11		

METRİK - METRİK

ARA NİPEL / ADAPTERS with Double Rings

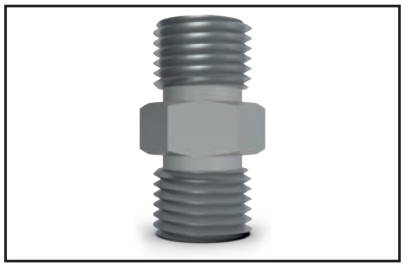

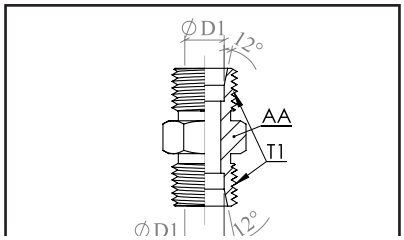

MALZEME KODU *Material Code*	BARKOD *Barcode*	T1 *METRİK*	D1 *mm*	T2 *METRİK*	AA *mm*	FİYAT/Ad *PRICE - PER*	FİYAT/Tk *PRİNCE/COMP*
YC-010	305-04-04	M8x1	4LL	M8x1	8	**1,35**	
YC-011	305-06-06	M10x1	6LL	M10x1	11	**1,35**	
YC-012	305-08-08	M12x1	8LL	M12x1	12	**2,00**	
YC-013	305-08-09	M14x1	8LL	M14x1	14	**3,36**	
YC-014	305-08-10	M16x1	8LL	M16x1	16	**5,10**	

AK REKOR
HORTUM & BORU

DİRSEK / ELBOWS

NPT - METRİK

MALZEME KODU *Material Code*	BARKOD *Barcode*	T1 *NPT*	D1 *mm*	T2 *METRİK*	FİYAT/Ad *PRICE - PER*	FİYAT/Tk *PRİNCE/COMP*
YC-015	306-04-10	1/8"	4LL	M8x1	4,95	
YC-016	306-06-10	1/8"	6LL	M10x1	4,95	
YC-017	306-08-10	1/8"	8LL	M12x1	5,80	

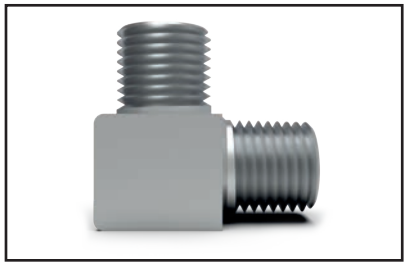

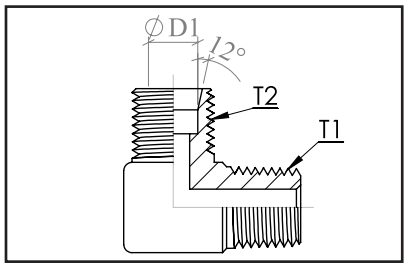

BLOK DİRSEK / ELBOWS with One Ring

NPT - METRİK

MALZEME KODU *Material Code*	BARKOD *Barcode*	T1 *METRİK*	D1 *mm*	T2 *METRİK*	FİYAT/Ad *PRICE - PER*	FİYAT/Tk *PRİNCE/COMP*
YC-018	307-04-06	M6x1	4LL	M8x1	6,70	
YC-019	307-06-06	M6x1	6LL	M10x1	6,70	
YC-020	307-04-08	M8x1	4LL	M8x1	6,70	
YC-021	307-06-08	M8x1	6LL	M10x1	6,70	
YC-022	307-06-10	M10x1	6LL	M10x1	6,70	

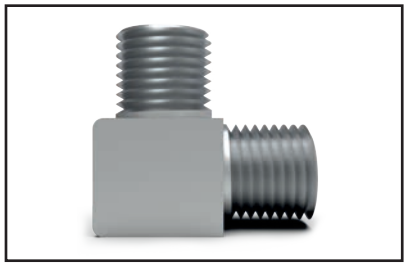

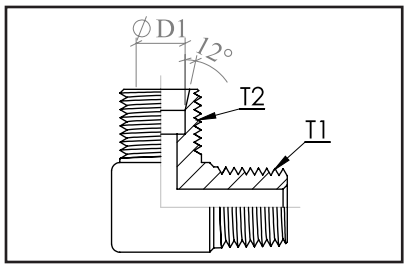

ARA DİRSEK / ELBOWS with Double Rings

METRİK - METRİK

MALZEME KODU *Material Code*	BARKOD *Barcode*	T1 *METRİK*	D1-D2 *mm*	T2 *METRİK*	FİYAT/Ad *PRICE - PER*	FİYAT/Tk *PRİNCE/COMP*
YC-022	308-04-04	M8x1	4LL	M8x1	4,95	
YC-023	308-06-06	M10x1	6LL	M10x1	4,95	
YC-024	308-08-08	M12x1	8LL	M12x1	5,80	

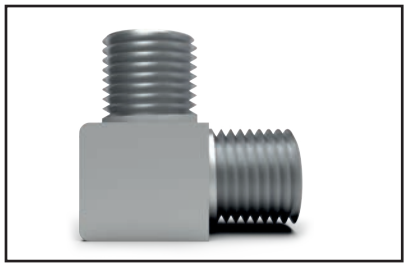

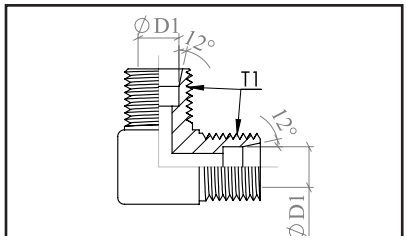

METRİK

HORTUM RAKORU / Male Hose Fittings

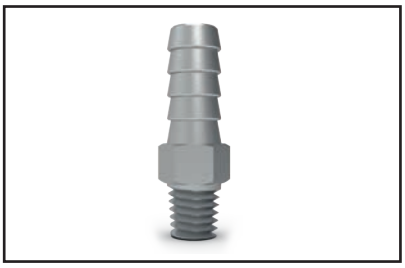

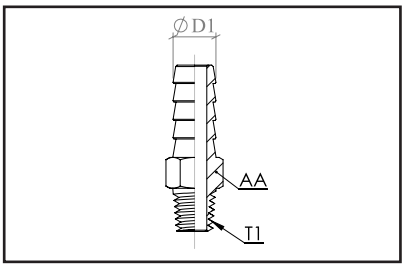

MALZEME KODU *Material Code*	BARKOD *Barcode*	T1 *METRİK*	D1 *mm*	AA *mm*	FİYAT *PRICE - ₺*
YH-001	309-05-05	M5	5	8	
YH-002	309-05-06	M5	6	8	
YH-003	309-05-08	M5	8	8	
YH-004	309-06-06	M6	6	8	
YH-005	309-06-08	M6	8	8	
YH-006	309-06-10	M6	10	10	
YH-007	309-06-12	M6	12	12	
YH-008	309-08-06	M8	6	8	
YH-009	309-08-08	M8	8	8	
YH-010	309-08-10	M8	10	10	
YH-011	309-08-12	M8	12	12	
YH-012	309-10-06	M10	6	10	
YH-013	309-10-08	M10	8	10	
YH-014	309-10-10	M10	10	10	
YH-015	309-10-12	M10	12	12	

METRİK / NPT

REDİKSÜYON / Reductions

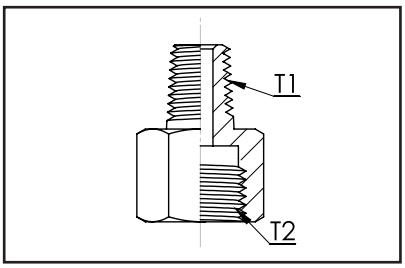

MALZEME KODU *Material Code*	BARKOD *Barcode*	T1 *METRİK*	T2	AA *mm*	FİYAT *PRICE - ₺*
YH-016	310-06-10	M6x1	1/8”	12	
YH-017	310-06-08	M6x1	M8x1	10	
YH-018	310-08-08	M8x1	M8x1	10	
YH-019	310-08-10	M8x1	1/8”	12	
YH-020	310-10-08	1/8”	M8x1	10	

METRİK / NPT

REDİKSÜYON / Reductions

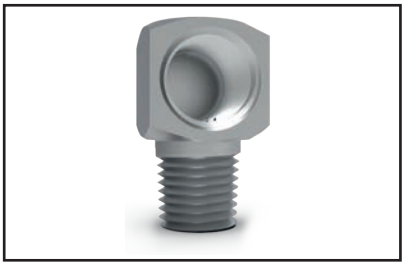

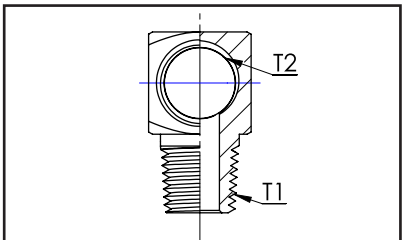

MALZEME KODU *Material Code*	BARKOD *Barcode*	T1 *NPT*	T2 *METRİK*	AA *mm*	FİYAT *PRICE - ₺*
YH-021	314-06-10	1/8”	M6x1	14	
YH-022	314-08-10	1/8”	M8x1	14	
YH-023	314-10-10	1/8”	M10x1	14	

AK REKOR
HORTUM & BORU

GRESÖRLÜK — DÜZ

MALZEME KODU *Material Code*	BARKOD *Barcode*	T1 *UNF*	FİYAT *PRICE - ₺*
GR-001	311-01-06	1/4”	
GR-002	311-01-08	5/16”	
GR-003	311-01-10	3/8”	
GR-004	311-01-11	7/16”	
GR-005	311-01-13	1/2”	
		METRİK	
GR-006	311-02-06	M6	
GR-007	311-02-08	M8	
GR-008	311-02-10	M10	
		BSP	
GR-009	311-03-10	1/8”	
GR-010	311-03-13	1/4”	

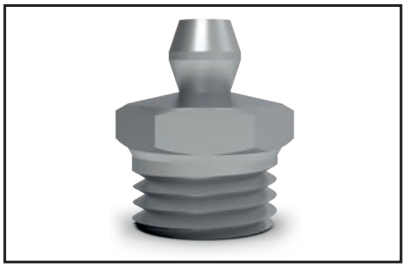

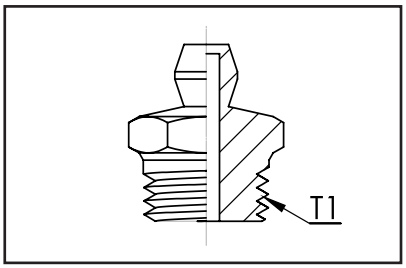

GRESÖRLÜK — 45

MALZEME KODU *Material Code*	BARKOD *Barcode*	T1 *UNF*	FİYAT *PRICE - ₺*
GR-011	312-01-06	1/4”	
GR-012	312-01-08	5/16”	
GR-013	312-01-10	3/8”	
GR-014	312-01-11	7/16”	
GR-015	312-01-13	1/2”	
		METRİK	
GR-016	312-02-06	M6	
GR-017	312-02-08	M8	
GR-018	312-02-10	M10	
		BSP	
GR-019	312-03-10	1/8”	
GR-020	312-03-13	1/4”	

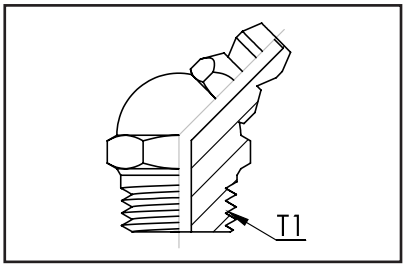

GRESÖRLÜK — 90

MALZEME KODU *Material Code*	BARKOD *Barcode*	T1 *UNF*	FİYAT *PRICE - ₺*
GR-021	313-01-06	1/4”	
GR-022	313-01-08	5/16”	
GR-023	313-01-10	3/8”	
GR-024	313-01-11	7/16”	
GR-025	313-01-13	1/2”	
		METRİK	
GR-026	313-02-06	M6	
GR-027	313-02-08	M8	
GR-028	313-02-10	M10	
		BSP	
GR-029	313-03-10	1/8”	
GR-030	313-03-13	1/4”	

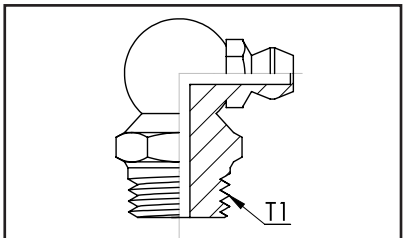

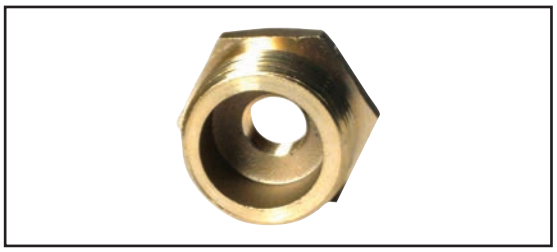

REDÜKSİYON

Malzeme Kodu *Material Code*	Ölçü *Measure*	FİYAT *PRICE - ₺*
1766	1/8-1/4	
1767	1/8-3/8	
1768	1/8-1/2	
1769	1/4-3/8	
1770	1/4-3/8	
1771	1/4-3/4	
1772	1/4-1	
1773	3/8-1/2	
1774	3/8-3/4	
1775	3/8-1	
1776	1/2-3/4	
1777	1-2/1	
1778	1/2-1.1/4	
1779	1/2-1.1/2	
1780	1/2-2	
1781	3-4/1	
1782	3/4-1.1/4	

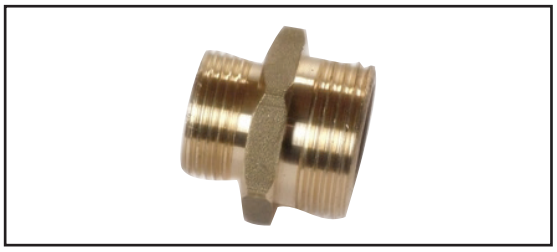

ORANTILI NİPEL

Malzeme Kodu *Material Code*	Ölçü *Measure*	FİYAT *PRICE - ₺*
1799	1/8-3/8	
1800	1/8-1/2	
1801	1/4-1/2	
1802	1/4-3/4	
1803	3/8-1/2	
1804	3/8-3/4	
1805	1/2-3/4	
1806	1/2-1	
1807	3/4-1	
1808	1-1.1/4	
1809	1.1/2-.1.1/4	

KÜRESEL VANA

Malzeme Kodu *Material Code*	Ölçü *Measure*	FİYAT *PRICE - ₺*
1744	1/2	
1745	3/4	
1746	1	
1747	1-1.1/4	
1748	1-1.1/2	
1749	2	

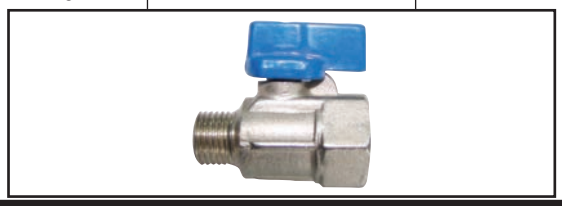

KÜRESEL VANA

Malzeme Kodu *Material Code*	Ölçü *Measure*	FİYAT *PRICE - ₺*
1756	1/8	
1757	1/4	
1758	3/8	
1759	1/2	
1760	3/4	

KELEBEK VANA (D-D)

Malzeme Kodu *Material Code*	Ölçü *Measure*	FİYAT *PRICE - ₺*
1750	1/2	
1751	3/4	
1752	1	
1753	1/2	
1754	3/4	
1755	1	

DİŞİ MİNİ KÜRESEL VANA

Malzeme Kodu *Material Code*	Ölçü *Measure*	FİYAT *PRICE - ₺*
1761	1/8	
1762	1/4	
1763	3/8	
1764	1/2	
1765	3/4	

AK REKOR
HORTUM & BORU

ERKEK GÖVDE

Malzeme Kodu *Material Code*	Ölçü *Measure*	FİYAT *PRICE - €*
1535	090 1/4 (Valfli)	
1536	090 3/8 (Valfli)	
1537	090 1/4	
1538	090 3/8	

DİŞİ GÖVDE

Malzeme Kodu *Material Code*	Ölçü *Measure*	FİYAT *PRICE - €*
1539	090 1/4 (Valfli)	
1540	090 3/8 (Valfli)	
1541	090 1/4	
1542	090 3/8	

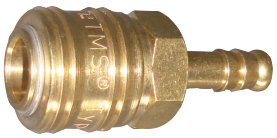

HORTUM GÖVDE

Malzeme Kodu *Material Code*	Ölçü *Measure*	FİYAT *PRICE - €*
1543	026-0S6 6mm	
1544	026-0S6 8mm	
1545	026-0S6 10mm	
1546	026-0S6 12mm	

DİŞİ GÖVDE

Malzeme Kodu *Material Code*	Ölçü *Measure*	FİYAT *PRICE - €*
1547	026-0S6 1/2	
1548	026-0S6 3/8	
1549	026-0S6 1/4	

HORTUM GÖVDE

Malzeme Kodu *Material Code*	Ölçü *Measure*	FİYAT *PRICE - €*
1550	090 8mm (Valfli)	
1551	090 10mm (Valfli)	
1552	090 13mm (Valfli)	
1553	090 8mm	
1554	090 10mm	
1555	090 13mm	

ERKEK GÖVDE

Malzeme Kodu *Material Code*	Ölçü *Measure*	FİYAT *PRICE - €*
1556	026-0S6 1/2	
1557	026-0S6 3/8	
1558	026-0S6 1/4	

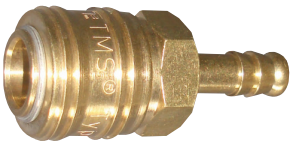

PLASTİK HORTUM GÖVDE

Malzeme Kodu *Material Code*	Ölçü *Measure*	FİYAT *PRICE - €*
1559	016-OS5 4x6	
1560	016-OS5 6x8	

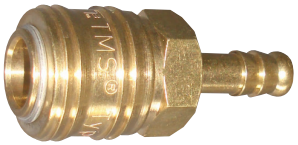

HORTUM GÖVDE

Malzeme Kodu *Material Code*	Ölçü *Measure*	FİYAT *PRICE - €*
1561	016-OS5 6mm	
1562	016-OS5 8mm	

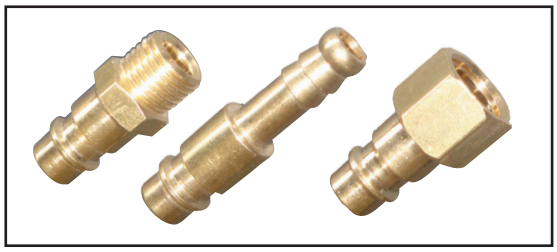

QUICK KAPLIN ve UÇLARI

Malzeme Kodu *Material Code*	Ölçü *Measure*	FİYAT *PRICE - €*
1563	026-OS6 Erkek Uç 1/2	1.74
1564	026-OS6 Erkek Uç 3/8	1.20
1565	026-OS6 Erkek Uç 1/4	1.08
1566	026-OS6 Dişi Uç 1/2	2.10
1567	026-OS6 Dişi Uç 3/8	1.74
1568	026-OS6 Dişi Uç 1/4	1.02
1569	026-OS6 Hortum Uç 6 mm	1.02
1570	026-OS6 Hortum Uç 8 mm	1.02
1571	026-OS6 Hortum Uç 10 mm	1.02
1572	026-OS6 Hortum Uç 12 mm	1.08

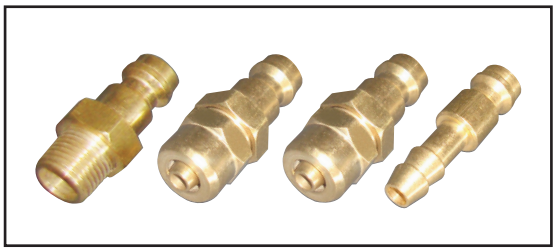

QUICK KAPLIN ve UÇLARI

Malzeme Kodu *Material Code*	Ölçü *Measure*	FİYAT *PRICE - €*
1573	016-OS5 Erkek Uç 1/4	0.98
1574	016-OS5 Erkek Uç 1/8	0.98
1575	016-OS5 Dişi Uç 1/4	0.98
1576	016-OS5 Dişi Uç 1/8	0.98
1577	016-OS5 Pls.Hor. Uç 4x6 mm	1.47
1578	016-OS5 Pls.Hor. Uç 6x8 mm	1.47
1579	016-OS5 Hortum Uç 6 mm	0.98
1580	016-OS Hortum Uç 8 mm	0.98

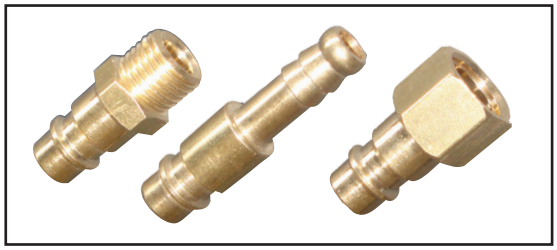

QUICK KAPLIN ve UÇLARI

Malzeme Kodu *Material Code*	Ölçü *Measure*	FİYAT *PRICE - €*
1585	090 Hortum Uç 9 mm	1.02
1586	090 Hortum Uç 10 mm	1.02
1587	090 Hortum Uç 13 mm	1.02
1588	090 Erkek Uç 1/8	1.02
1589	090 Erkek Uç 1/4	1.02
1590	090 Erkek Uç 3/8	1.14
1591	090 Erkek Uç M-10	1.14
1592	090 Erkek Uç M-12	1.14

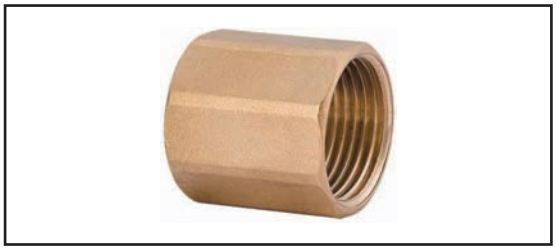

MANŞON

Malzeme Kodu *Material Code*	Ölçü *Measure*	FİYAT *PRICE - €*
1920	1/8 Manşon	1.71
1921	1/4 Manşon	2.10
1922	3/8 Manşon	2.88
1923	1/2 Manşon	3.90
1924	3/4 Manşon	5.46
1925	1 Manşon	7.56
1926	1.1/4 Manşon	17.08
1927	1.1/2 Manşon	21.84
1928	2 Manşon	28.62
1929	2.1/2 Manşon	99.06

AK REKOR
HORTUM & BORU

HORTUM RAKORU / Male Hose Fittings

AĞIR SERİ / HEAVY

MALZEME KODU *Material Code*	BARKOD *Barcode*	T1 *BSP*	D1 *mm*	FİYAT *PRICE - ₺*
KR-001	401-10-06	1/8”	6	
KR-002	401-10-08	1/8”	8	
KR-003	401-10-10	1/8”	10	
KR-004	401-10-12	1/8”	12	
KR-005	401-13-06	1/4”	6	
KR-006	401-13-08	1/4”	8	
KR-007	401-13-10	1/4”	10	
KR-008	401-13-12	1/4”	12	
KR-009	401-17-06	3/8”	6	
KR-010	401-17-08	3/8”	8	
KR-011	401-17-10	3/8”	10	
KR-012	401-17-12	3/8”	12	
KR-013	401-17-16	3/8”	16	
KR-014	401-21-06	1/2”	6	
KR-015	401-21-08	1/2”	8	
KR-016	401-21-10	1/2”	10	
KR-017	401-21-12	1/2”	12	
KR-018	401-21-16	1/2”	16	
KR-019	401-21-20	1/2”	20	
KR-020	401-27-08	3/4”	8	
KR-021	401-27-10	3/4”	10	
KR-022	401-27-12	3/4”	12	
KR-023	401-27-16	3/4”	16	
KR-024	401-27-20	3/4”	20	
KR-025	401-27-27	3/4”	27	
KR-026	401-33-20	1”	20	
KR-027	401-33-27	1”	27	
KR-028	401-33-33	1”	33	
KR-029	401-42-33	1 1/4”	33	
KR-030	401-42-40	1 1/4”	40	
KR-031	401-48-33	1 1/2”	33	
KR-032	401-48-40	1 1/2”	40	
KR-033	401-48-50	1 1/2”	50	
KR-034	401-60-50	2”	50	
KR-035	401-60-50	2”	63	
KR-036	401-73-63	2 1/2”	63	
0	401-73-75	2 1/2”	75	

HAFİF SERİ / LIGHT

HORTUM RAKORU / Male Hose Fittings

MALZEME KODU *Material Code*	BARKOD *Barcode*	T1 *BSP*	D1 *mm*	FİYAT *PRICE - ₺*
KR-038	402-27-20	3/4”	20	
KR-039	402-33-27	1”	27	
KR-040	402-42-33	1 1/4”	33	
KR-041	402-48-40	1 1/2”	40	
KR-042	402-60-50	2”	50	
KR-043	402-73-63	2 1/2”	63	
KR-044	402-85-75	3”	75	
KR-045	402-120-105	4”	105	

İKİLİ / DOUBLE

ÇATAL

MALZEME KODU *Material Code*	BARKOD *Barcode*	T1 *BSP*	FİYAT *PRICE - ₺*
KR-046	403-02-13	1/4”	
KR-047	403-02-17	3/8”	
KR-048	403-02-21	1/2”	

* Gövde

ÜÇLÜ / TRİBLE

ÇATAL

MALZEME KODU *Material Code*	BARKOD *Barcode*	T1 *BSP*	FİYAT *PRICE - ₺*
KR-049	404-03-17	3/8”	
KR-050	404-03-21	1/2”	

* Gövde

AK REKOR
HORTUM & BORU

TE

DİŞİ

MALZEME KODU *Material Code*	BARKOD *Barcode*	T1 *BSP*	FİYAT *PRICE - ₺*
KR-051	405-10-00	1/8”	
KR-052	405-13-00	1/4”	
KR-053	405-17-00	3/8”	
KR-054	405-21-00	1/2”	
KR-055	405-27-00	3/4”	
KR-056	405-33-00	1”	
KR-057	405-42-00	1 1/4”	
KR-058	405-48-00	1 1/2”	
KR-059	405-60-00	2”	
KR-060	405-43-00	2 1/2”	
KR-061	405-85-00	3”	

DİRSEK

DİŞİ

MALZEME KODU *Material Code*	BARKOD *Barcode*	T1 *BSP*	FİYAT *PRICE - ₺*
KR-062	406-10-00	1/8”	
KR-063	406-13-00	1/4”	
KR-064	406-17-00	3/8”	
KR-065	406-21-00	1/2”	
KR-066	406-27-00	3/4”	
KR-067	406-33-00	1”	
KR-068	406-42-00	1 1/4”	
KR-069	406-48-00	1 1/2”	
KR-070	406-60-00	2”	
KR-071	406-43-00	2 1/2”	
KR-072	406-85-00	3”	

KUYRUKLU

DİRSEK

MALZEME KODU *Material Code*	BARKOD *Barcode*	T1 *BSP*	FİYAT *PRICE - ₺*
KR-073	407-10-00	1/8”	
KR-074	407-13-00	1/4”	
KR-075	407-17-00	3/8”	
KR-076	407-21-00	1/2”	
KR-077	407-27-00	3/4”	
KR-078	407-33-00	1”	
KR-079	407-42-00	1 1/4”	
KR-080	407-48-00	1 1/2”	
KR-081	407-60-00	2”	
KR-082	407-43-00	2 1/2”	

DİŞİ

KRUVA

MALZEME KODU *Material Code*	BARKOD *Barcode*	T1 *BSP*	FİYAT *PRICE - ₺*
KR-083	408-10-00	1/8”	
KR-084	408-13-00	1/4”	
KR-085	408-17-00	3/8”	
KR-086	408-21-00	1/2”	
KR-087	408-27-00	3/4”	
KR-088	408-33-00	1”	

AK REKOR
HORTUM & BORU

HAVALI FREN RAKORLARI

AIR BRAKE FITTINGS

500

KİTLEMELİ ERKEK RAKOR / VOSS Male Fittings

MALZEME KODU *Material Code*	ÖLÇÜ *Size*	T1 *METRİK*	MAN REFERANS KODU	FİYAT *PRICE - €*
500-08-16	NG 8	M16x1,5	81.98183.6114	
500-12-22	NG 12	M22x1,5	81.98183.6115	

501

DÜZ RAKOR / VOSS Straight Fittings

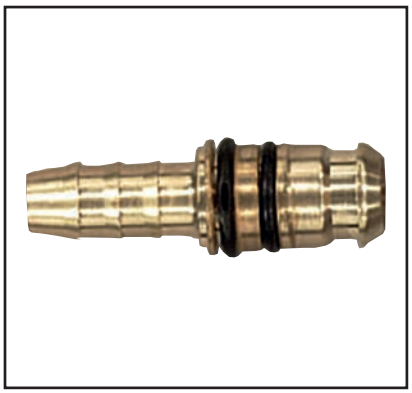

MALZEME KODU *Material Code*	T1 *Size*	D1 *POLY.-mm*	MAN REFERANS KODU	FİYAT *PRICE - €*
501-08-06	NG 8	4x6	-	
501-08-08	NG 8	6x8	81.98183.6081	
501-08-12	NG 8	9x12	-	
501-12-06	NG 12	4x6	-	
501-12-08	NG 12	6x8	81.98183.6082	
501-12-10	NG 12	7,5x10	-	
501-12-12	NG 12	9x12	81.98183.6083	
501-12-14	NG 12	10x14	-	
501-12-16	NG 12	12x16	-	

502

DİRSEK RAKOR / VOSS Elbow Fittings

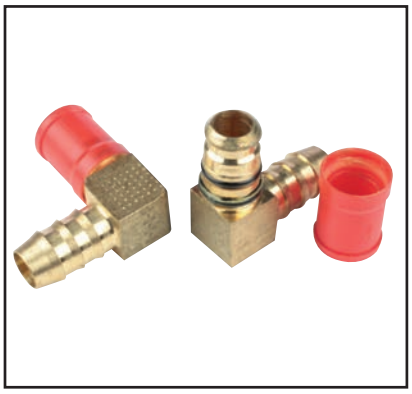

MALZEME KODU *Material Code*	T1 *Size*	D1 *POLY.-mm*	MAN REFERANS KODU	FİYAT *PRICE - €*
502-08-06	NG 8	4x6	-	
502-08-08	NG 8	6x8	81.98183.6084	
502-08-12	NG 8	9x12	-	
502-12-06	NG 12	4x6	-	
502-12-08	NG 12	6x8	81.98183.6085	
502-12-10	NG 12	7,5x10	-	
502-12-12	NG 12	9x12	81.98183.6086	
502-12-14	NG 12	10x14	-	
502-12-16	NG 12	12x16	81.98183.6303	
502-12-17	NG 12 - UZUN	12x15 / 12x16	-	

Fiyatlar EURO üzerinden baz alınmalıdır.
Araç markaları, OE ve OEM numaraları yanlızca bilgi ve karşılaştırma amacıyla verilmiştir.

AK REKOR
HORTUM & BORU

KOMPLE TAMİR KİTİ / VOSS Repair Kit — 508

MALZEME KODU *Material Code*	T1 *Size*	MAN REFERANS KODU	FİYAT *PRICE - €*
508-06-00	NG 6	-	
508-08-00	NG 8	673 997 00 45	
508-12-00	NG 12	673 997 01 45	

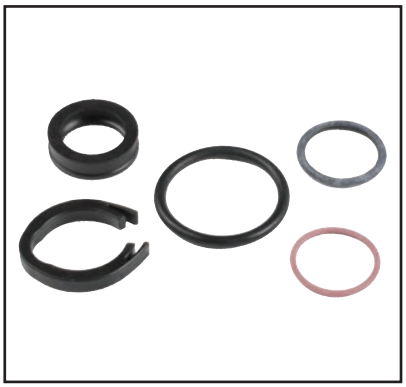

SEGMAN / VOSS Ring Kit — 509

MALZEME KODU *Material Code*	T1 *Size*	MAN REFERANS KODU	FİYAT *PRICE - €*
509-06-00	NG 6	81.98181.0216	
509-08-00	NG 8	000 994 12 48	
509-12-00	NG 12	000 994 14 48	

DÜZ HORTUM RAKORU / VOSS Fittings — 510

MALZEME KODU *Material Code*	D1 *POLY.-mm*	T1 *METRİK*	D2 *mm*	MAN REFERANS KODU	FİYAT *PRICE - €*
510-06-06	4x6	M12x1,5	6L	81.98181.0016	
510-06-08	4x6	M14x1,5	8L	81.98181.0153	
510-08-08	6x8/9	M14x1,5	8L	81.98181.0017	
510-08-10	6x8/9	M16x1,5	10L	81.98181.0150	
510-11-12	8x11	M18x1,5	12L	81.98181.0149	
510-12-12	9x12	M18x1,5	12L	81.98181.0142	
510-16-15	12x16	M22x1,5	15L	81.98181.0121	

Fiyatlar EURO üzerinden baz alınmalıdır.
Araç markaları, OE ve OEM numaraları yanlızca bilgi ve karşılaştırma amacıyla verilmiştir.
Vehicles, OE and OEM part numbers are given for reference and conparison purpose only.

511

WIRA DİŞİ HORTUM GEÇME / WIRA APUSH-IN Connector

MALZEME KODU *Material Code*	D1 *POLY.-mm*	T1 *METRİK*	FİYAT *PRICE - €*
511-06-06	4x6	M12x1,5	
511-06-08	4x6	M14x1,5	
511-58-08	5x8	M14x1,5	
511-08-08	6x8	M14x1,5	
511-08-10	6x8	M16x1,5	
511-08-12	6x8	M18x1,5	
511-09-10	6x9	M16x1,5	
511-07-10	7x10	M16x1,5	
511-75-10	7,5x10	M16x1,5	
511-10-10	8x10	M16x1,5	
511-10-12	8x10	M18x1,5	
511-11-10	8x11	M18x1,5	
511-88-12	8,8x12	M18x1,5	
511-12-12	9x12	M18x1,5	
511-15-15	11x15	M22x1,5	
511-21-15	11,2x16	M22x1,5	
511-25-15	12x15	M22x1,5	
511-16-15	12x16	M22x1,5	
511-18-18	14x18	M26x1,5	

Fiyatlar EURO üzerinden baz alınmalıdır.
Araç markaları, OE ve OEM numaraları yanlızca bilgi ve karşılaştırma amacıyla verilmiştir.
Vehicles, OE and OEM part numbers are given for reference and conparison purpose only.

AK REKOR
HORTUM & BORU

ÜRÜN KODU	ÜRÜN ADI	FİYATI (TL)
3012	Test Aparatı (M12x1.5)	

ÜRÜN KODU	ÜRÜN ADI	FİYATI (TL)
3013	Test Aparatı (R1/4)	
3014	Test Aparatı (M14x1.5)	
3016	Test Aparatı (M16x1.5)	
3018	Test Aparatı (M18x1.5)	
3021	Test Aparatı (R1/2)	
3022	Test Aparatı (M22x1.5)	

ÜRÜN KODU	ÜRÜN ADI	FİYATI (TL)
3120	Hortum Adaptörü (M10x1.0 - 6x1.0 mm)	
3121	Hortum Adaptörü (R1/8 - 6x1.0 mm)	
3122	Hortum Adaptörü (M12x1.5 - 6x1.0 mm)	
3123	Hortum Adaptörü (R1/4 - 6x1.0 mm)	
3124	Hortum Adaptörü (M14x1.5 - 6x1.0 mm)	
3126	Hortum Adaptörü (M16x1.5 - 6x1.0 mm)	
3129	Hortum Adaptörü (M22x1.5 - 6x1.0 mm)	

ÜRÜN KODU	ÜRÜN ADI	FİYATI (TL)
3130	Hortum Adaptörü (M10x1.0-8x1,0mm)	
3131	Hortum Adaptörü (R1/8-8x1,0mm)	
3132	Hortum Adaptörü (M12x1.5-8x1,0mm)	
3133	Hortum Adaptörü (R1/4-8x1,0mm)	
3134	Hortum Adaptörü (M14x1.5-8x1,0mm)	
3136	Hortum Adaptörü (M16x1.5-8x1,0mm)	
3137	Hortum Adaptörü (R3/8-8x1,0mm)	
3138	Hortum Adaptörü (R1/2-8x1,0mm)	
3139	Hortum Adaptörü (M22x1.5-8x1,0mm)	
3140	Hortum Adaptörü (M26x1.5-8x1,0mm)	

ÜRÜN KODU	ÜRÜN ADI	FİYATI (TL)
3142	Hortum Adaptörü (M12x1.5-9x1.5mm)	
3143	Hortum Adaptörü (R1/4-9x1.5mm)	
3144	Hortum Adaptörü (M14x1.5-9x1.5mm)	
3146	Hortum Adaptörü (M16x1.5-9x1.5mm)	
3149	Hortum Adaptörü (M22x1.5-9x1.5mm)	

ÜRÜN KODU	ÜRÜN ADI	FİYATI (TL)
3150	Hortum Adaptörü (M10x1.0-10x1.0mm)	
3151	Hortum Adaptörü (R1/8-10x1.0mm)	
3152	Hortum Adaptörü (M12x1.5-10x1.0mm)	
3153	Hortum Adaptörü (R1/4-10x1.0mm)	
3154	Hortum Adaptörü (M14x1.5-10x1.0mm)	
3156	Hortum Adaptörü (M16x1.5-10x1.0mm)	
3157	Hortum Adaptörü (R3/8-10x1.0mm)	
3158	Hortum Adaptörü (R1/2-10x1.0mm)	
3159	Hortum Adaptörü (M22x1.5-10x1.0mm)	
3160	Hortum Adaptörü (M26x1.5-10x1.0mm)	

ÜRÜN KODU	ÜRÜN ADI	FİYATI (TL)
3180	Hortum Adaptörü (M10x1.0-12x1.5mm)	
3181	Hortum Adaptörü (R1/8-12x1.5mm)	
3182	Hortum Adaptörü (M12x1.5-12x1.5mm)	
3183	Hortum Adaptörü (R1/4-12x1.5mm)	
3184	Hortum Adaptörü (M14x1.5-12x1.5mm)	
3186	Hortum Adaptörü (M16x1.5-12x1.5mm)	
3187	Hortum Adaptörü (R3/8-12x1.5mm)	
3188	Hortum Adaptörü (R1/2-12x1.5mm)	
3189	Hortum Adaptörü (M22x1.5-12x1.5mm)	
3190	Hortum Adaptörü (M26x1.5-12x1.5mm)	

ÜRÜN KODU	ÜRÜN ADI	FİYATI (TL)
3206	Hortum Adaptörü (M16x1.5-15x1.5mm)	
3208	Hortum Adaptörü (R1/2-15x1.5mm)	
3209	Hortum Adaptörü (M22x1.5-15x1.5mm)	
3210	Hortum Adaptörü (M26x1.5-15x1.5mm)	

AK REKOR
HORTUM & BORU

ÜRÜN KODU	ÜRÜN ADI	FİYATI (TL)
3226	Hortum Adaptörü (M16x1.5-16x2.0mm)	
3228	Hortum Adaptörü (R1/2-16x2.0mm)	
3229	Hortum Adaptörü (M22x1.5-16x2.0mm)	
3230	Hortum Adaptörü (M26x1.5-16x2.0mm)	

ÜRÜN KODU	ÜRÜN ADI	FİYATI (TL)
3280	Çift Yönlü Hortum Adaptörü (6x1.0 mm)	
3281	Çift Yönlü Hortum Adaptörü (8x1.0 mm)	
3282	Çift Yönlü Hortum Adaptörü (9x1.5 mm)	
3285	Çift Yönlü Hortum Adaptörü (10x1.0 mm)	
3286	Çift Yönlü Hortum Adaptörü (14x1.5mm)	
3287	Çift Yönlü Hortum Adaptörü (12x1.5 mm)	
3288	Çift Yönlü Hortum Adaptörü (15x1.5 mm)	
3289	Çift Yönlü Hortum Adaptörü (16x2.0 mm)	

ÜRÜN KODU	ÜRÜN ADI	FİYATI (TL)
3290	Çift Yönlü Düşürücü (8x1.0mm-6x1.0mm)	
3292	Çift Yönlü Düşürücü (10x1.0mm-6x1.0mm)	
3294	Çift Yönlü Düşürücü (10x1.0mm-8x1.0mm)	
3295	Çift Yönlü Düşürücü (12x1.5mm-8x1.0mm)	
3296	Çift Yönlü Düşürücü (12x1.5mm-10x1.0mm)	

ÜRÜN KODU	ÜRÜN ADI	FİYATI (TL)
3300	Düz Adaptör (M10x1.0)	
3301	Düz Adaptör (R1/8)	
3302	Düz Adaptör (M12x1.5)	
3303	Düz Adaptör (R1/4)	
3304	Düz Adaptör (M14x1.5)	
3305	Düz Adaptör (R1/2)	
3306	Düz Adaptör (M16x1.5)	
3307	Düz Adaptör (R3/8)	
3308	Düz Adaptör (M22x1.5)	
3309	Düz Adaptör (M26x1.5)	

ÜRÜN KODU	ÜRÜN ADI	FİYATI (TL)
3401	90° Dirsek Hortum Adaptörü (6x1.0 mm)	
3402	90° Dirsek Hortum Adaptörü (8x1.0 mm)	

ÜRÜN KODU	ÜRÜN ADI	FİYATI (TL)
3404	90° Dirsek Hortum Adaptörü (9x1.5 mm)	
3405	90° Dirsek Hortum Adaptörü (10x1.0 mm)	
3406	90° Dirsek Hortum Adaptörü (12x1.5 mm)	

ÜRÜN KODU	ÜRÜN ADI	FİYATI (TL)
3407	90° Dirsek Hortum Adaptörü (15x1.5 mm)	
3408	90° Dirsek Hortum Adaptörü (16x2.0 mm)	

ÜRÜN KODU	ÜRÜN ADI	FİYATI (TL)
3409	Aracı Adaptör (M22x1.5)	

ÜRÜN KODU	ÜRÜN ADI	FİYATI (TL)
3412	90° Dirsek 'L' Birleştirici (M12x1.5)	
3414	90° Dirsek 'L' Birleştirici (M14x1.5)	
3416	90° Dirsek 'L' Birleştirici (M16x1.5)	

ÜRÜN KODU	ÜRÜN ADI	FİYATI (TL)
3422	90° Dirsek (M12x1.5)	
3424	90° Dirsek (M14x1.5)	
3426	90° Dirsek (M16x1.5)	

AK REKOR
HORTUM & BORU

ÜRÜN KODU	ÜRÜN ADI	FİYATI (TL)
3436	F Dirsek (M16x1,5)	

ÜRÜN KODU	ÜRÜN ADI	FİYATI (TL)
3442	Üç Yollu 'L' Birleştirici (M12x1.5)	
3444	Üç Yollu 'L' Birleştirici (M14x1.5)	
3446	Üç Yollu 'L' Birleştirici (M16x1.5)	
3449	Üç Yollu 'L' Birleştirici (M22x1.5)	

ÜRÜN KODU	ÜRÜN ADI	FİYATI (TL)
3452	Üç Yollu 'T' Birleştirici (M12x1.5)	
3454	Üç Yollu 'T' Birleştirici (M14x1.5)	
3456	Üç Yollu 'T' Birleştirici (M16x1.5)	
3459	Üç Yollu 'T' Birleştirici (M22x1.5)	

ÜRÜN KODU	ÜRÜN ADI	FİYATI (TL)
3462	Üç Yollu 'T' (M12x1.5)	
3464	Üç Yollu 'T' (M14x1.5)	
3466	Üç Yollu 'T' (M16x1.5)	
3469	Üç Yollu 'T' (M22x1.5)	

ÜRÜN KODU	ÜRÜN ADI	FİYATI (TL)
3472	Dört Yollu 'T' Birleştirici (M12x1.5)	
3474	Dört Yollu 'T' Birleştirici (M14x1.5)	
3476	Dört Yollu 'T' Birleştirici (M16x1.5)	

ÜRÜN KODU	ÜRÜN ADI	FİYATI (TL)
3482	Dört Yollu 'T' (M12x1.5)	
3484	Dört Yollu 'T' (M14x1.5)	
3486	Dört Yollu 'T' (M16x1.5)	

ÜRÜN KODU	ÜRÜN ADI	FİYATI (TL)
3566	Redüksiyon (M22x1.5 - M16x1.5) 9 mm	
3567	Redüksiyon (M22x1.5 - M16x1.5) 24 mm	
3568	Redüksiyon (M26x1.5 - M16x1.5) 12 mm	
3569	Redüksiyon (M26x1.5 - M22x1.5) 12 mm	

ÜRÜN KODU	ÜRÜN ADI	FİYATI (TL)
3572	Şasi Geçiş Bağlantısı (M12x1.5 - M12x1.5)	
3576	Şasi Geçiş Bağlantısı (M16x1.5 - M16x1.5)	
3577	Şasi Geçiş Bağlantısı (M16x1.5 - M16x1.5)	
3578	Şasi Geçiş Bağlantısı (M22x1.5 - M16x1.5)	
3579	Şasi Geçiş Bağlantısı (M22x1.5 - M16x1.5)	
3586	Şasi Geçiş Bağlantısı (M16x1.5 - M22x1.5)	
3588	Şasi Geçiş Bağlantısı (M16x1.5 - M22x1.5)	
3589	Şasi Geçiş Bağlantısı (M22x1.5 - M22x1.5)	
3590	Şasi Geçiş Bağlantısı (M22x1.5 - M22x1.5)	
3596	Şasi Geçiş Bağlantısı (M26x1.5 - M22x1.5)	

ÜRÜN KODU	ÜRÜN ADI	FİYATI (TL)
3602	90° Şasi Geçiş Dirseği (M12x1.5 - M12x1.5)	
3604	90° Şasi Geçiş Dirseği (M14x1.5 - M14x1.5)	
3606	90° Şasi Geçiş Dirseği (M16x1.5 - M16x1.5)	
3616	90° Şasi Geçiş Dirseği (M22x1.5 - M16x1.5)	

ÜRÜN KODU	ÜRÜN ADI	FİYATI (TL)
3612	90° Konik Şasi Geçiş Dirseği (M12x1.5 - M18x1.5)	
3618	90° Konik Şasi Geçiş Dirseği (M16x1.5 - M18x1.5)	
3626	90° Konik Şasi Geçiş Dirseği (M22x1.5 - M18x1.5)	

AK REKOR
HORTUM & BORU

ÜRÜN KODU	ÜRÜN ADI	FİYATI (TL)
3636	90° Şasi Geçiş Dirseği (M22x1.5 – M22x1.5)	

ÜRÜN KODU	ÜRÜN ADI	FİYATI (TL)
3642	O'ringli Blokaj Somunu (M12x1.5)	
3644	O'ringli Blokaj Somunu (M14x1.5)	
3646	O'ringli Blokaj Somunu (M16x1.5)	
3649	O'ringli Blokaj Somunu (M22x1.5)	

ÜRÜN KODU	ÜRÜN ADI	FİYATI (TL)
3678	Konik Bağlantı Adaptörü (M16x1.5 - M12x1.5)	
3682	Konik Bağlantı Adaptörü (M12x1.5 - M18x1.5)	
3684	Konik Bağlantı Adaptörü (M14x1.5 - M18x1.5)	
3688	Konik Bağlantı Adaptörü (M16x1.5 - M18x1.5)	
3689	Konik Bağlantı Adaptörü (M22x1.5 - M18x1.5)	

ÜRÜN KODU	ÜRÜN ADI	FİYATI (TL)
3762	Manşon (M12x1.5)	
3764	Manşon (M14x1.5)	
3766	Manşon (M16x1.5)	
3769	Manşon (M22x1.5)	

ÜRÜN KODU	ÜRÜN ADI	FİYATI (TL)
3812	Kör Tapa (M12x1.5)	
3813	Kör Tapa (R1/4)	
3814	Kör Tapa (M14x1.5)	
3816	Kör Tapa (M16x1.5)	
3822	Kör Tapa (M22x1.5)	
3826	Kör Tapa (M26x1.5)	

ÜRÜN KODU	ÜRÜN ADI	FİYATI (TL)
3838	Tüp Tahliye Valfi (M22x1.5)	
3839	Tüp Tahliye Valfi (R1/2)	

ÜRÜN KODU	ÜRÜN ADI	FİYATI (TL)
3842	O'ringli Pul (M12)	
3844	O'ringli Pul (M14)	
3846	O'ringli Pul (M16)	
3849	O'ringli Pul (M22)	

ÜRÜN KODU	ÜRÜN ADI	FİYATI (TL)
3856	Körük Nipeli (M16x1.5 - 3/4)	
3859	Körük Nipeli (M22x1.5 - 3/4)	

ÜRÜN KODU	ÜRÜN ADI	FİYATI (TL)
3962	ÜçYollu 'L' Birleştirici (M12x1.5 - M12x1.5)	
3966	ÜçYollu 'L' Birleştirici (M16x1.5 - M16x1.5)	
3969	ÜçYollu 'L' Birleştirici (M22x1.5 - M16x1.5)	

ÜRÜN KODU	ÜRÜN ADI	FİYATI (TL)
3976	Dağıtıcı Ventil (M16x1.5 - M12x1.5)	
3977	Dağıtıcı Ventil (M16x1.5 - M16x1.5)	